Ontvang uw exclusieve aanbieding.

Contact

Snowsound Caimi akoestische producten

SNOWSOUND Caimi

Acoustic Products & Textiles

meinema
interieur | ontwerp | uitvoering

Info@meinema.nl
0031 - 20 311 8396

leveringsvoorwaarden

Prijzen 2026; deze prijslijst vervangt alle voorgaande prijslijsten. De genoemde prijzen zijn vrijblijvend, wijzigingen voorbehouden. De in deze prijslijst vermelde prijzen betreffen de geadviseerde verkoopprijzen.
BTW; alle prijzen zijn exclusief BTW.
Levertijd; in overleg.
Verpakking; de artikelen zijn alleen te bestellen in de vermelde verpakkingsaantallen.
Montage; prijzen zijn exclusief montage. Raadpleeg voor de montage de meegeleverde instructies.
Verzending; voor aflevering op een adres in Nederland, uitgezonderd de eilanden geldt: Orders boven € 750,- (netto excl. btw) Franco Huis.
Orders onder € 750,- (netto excl. btw) vracht op rekening: minimaal € 37,50 afhankelijk van volume en gewicht.
Voor aflevering op een adres in België en Luxemburg geldt: Orders boven € 750,- (netto excl. btw) € 55,00. Orders onder € 750,- (netto excl. btw) vracht op rekening: minimaal € 55,00 afhankelijk van volume en gewicht.
Reklames en/of retouren; binnen 8 dagen na ontvangst van de goederen. Na deze periode aanvaardt de fabrikant geen aansprakelijkheid. Wij adviseren u om bij het in ontvangst nemen van de goederen de verpakking zorgvuldig te controleren. Om aanspraak te maken op eventueel tijdens transport ontstane schade dient u hiervan medling te maken op de vrachtbrief van de transporteur.
Retourzendingen; retourzendingen zullen niet worden geaccepteerd zonder vooraf verstrekte schriftelijke toestemming van Zero-Z design.
Betaling; condities en wijze van betaling nader overeen te komen. De voorwaarden zullen op de orderbevestiging worden omschreven.
Eigendomsvoorbehoud; alle geleverde goederen blijven ons eigendom tot volledige betaling heeft plaatsgevonden.

sales conditions

Prices 2026; this list cancels and replaces the previous ones and is not meant as an offer. The prices can change anytime without notice. The prices are the advised selling prices.
VAT; all prices are exclusive of Value-Added Tax.
Delivery term; to be discussed.
Packaging; the products can be ordered in other quantities than the packaging quantity mentioned in this list.
Assembling; in all prices assembling is excluded. Take good notice of the instructies before assembling.
Shipment; for The Netherlands, the islands excluded; Orders above € 750,- net excl. BTW, free house delivery. Orders under € 750,- net excl. BTW, delivery costs minimal € 37,50 depending on weight and volume. For Belgium and Luxembourg; Orders above € 750,- net excl. BTW, € 55,00. Orders under € 750,- net excl. BTW, delivery costs minimal € 55,00 depending on weight and volume.
Complaints; within 8 days after receiving the goods. After this period the manufacturer doens't accept any responsibility.We advise you to check the goods very careful during receiving. To be able to claim any damage or missing you have to make a note on the transporters document.
Returnings; returnings will be not accepted without a written permission from Zero-Z design.
Payment; terms and methods of payment are to be discussed and will be set out in the order confirmation.
Retention of belonging; all products will remain property of Zero-Z design until full payment has been received.

conditions de livraison

Prix 2026; cette liste de prix remplace toutes les listes précédentes. Les prix sont sans engagement, modifications réservés. Les prix mentionées dans cette liste concernent les prix de vente recommandé.
TVA; tous les prix s'entendent hors TVA.
Livraison; en consultation.
Emballage; les articles peuvent être commandé seulement dans les quantités mentionés.
Assemblage; les prix sont hors d'assemblage. Veuillez référer aux instructions d'installation fourni.
Expédition; pour la livraison à une adresse aux Pays-Bas, à l'exclusion des îles: commande supérieure à € 750,- (net excl. TVA) livraison franco. Commande au dessus de € 750,-(net excl. TVA) frais d'expédition: minimum € 37,50 selon volume et poids. Pour la livraison en Belgique ou au Luxembourg: commande supérieure à € 750,- (net excl. TVA) frais d'expédition: € 55,00. Commande au dessus à € 750,- (net excl. TVA) frais d'expédition: minimum € 55,00 selon volume et poids.
Réclamations et retours; entre les 8 jours après recoît des produits. Après cette période, le fabricant décline toute responsabilité. Nous vous conseillons de vérifier avec soin l'emballage de la marchandise à la réception. Pour réclamer des dommages réalisé pendant le transport, vous devez les mentionner sur le fret du transporteur.
Expedition de retour; aucun expedition de retour ne sera pas accepté sans permission ecrite donné en advance par Zero-Z design.
Paiement; conditions et mode de paiement à convenir. les conditions seront précisées dans la confirmation de commande.
Reserve de proprieté; toutes les marchandises restent notre propriété jusqu'à quand le paiement intégral a été effectué.

Considerata la lavorazione artigianale, i tempi di consegna per i prodotti sotto elencati sono di 4/6 settimane (mese di agosto escluso)

Due to the handcrafted manufacture, the lead time for the products listed below, is 4/6 weeks (month of August excluded)

En raison de la fabrication artisanale, le délai d'expédition pour les produits énumérés ci-dessous est de 4/6 semaines (sauf le mois d'Août)

Debido a la fabricación artesanal, el plazo de entrega de los productos enumerados a continuación es de 4/6 semanas (mes de Agosto no incluido)

In Anbetracht der handwerklichen Verarbeitung beträgt die Lieferzeit für die unten aufgeführten Produkte 4 bis 6 Wochen (ausgenommen August)

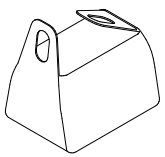

SHOPPER
pag. 308

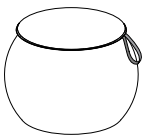

SNOWPOUF
pag. 310

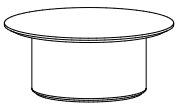

FULCRO
pag. 314

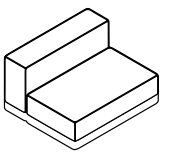

VOLUMI
pag. 318

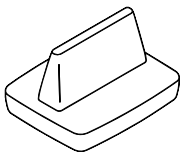

NAPWORK
pag. 334

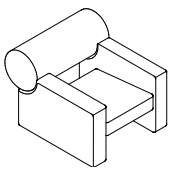

CILINDRO
pag. 338

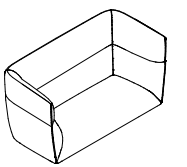

CB SOFA
pag. 340

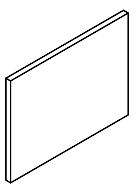

SNOWCUSTOM
pag. 240

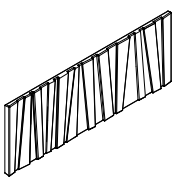

MIA
pag. 264

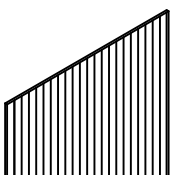

SNOWALL MAXI
pag. 278

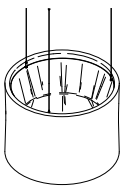

MILANO
pag. 294

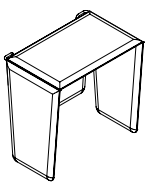

COCKER
pag. 302

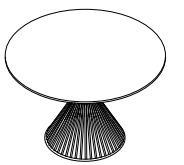

LUCREZIO
pag. 342

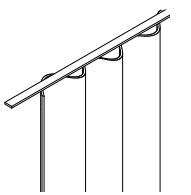

SNOWCURTAINS
pag. 346

LEGENDA / SYMBOLS

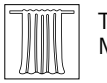

Tende manuali a strappo.
Manual curtain systems.

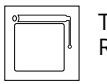

Tende a rullo.
Roller shades.

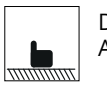

Divani e tavoli acustici.
Acoustic sofas and tables.

Applicazione a parete.
Wall application.

Applicazione a soffitto.
Ceiling application.

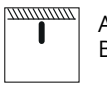

Applicazione a baffle/soffitto.
Baffle/ceiling application.

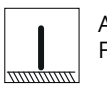

Applicazione free-standing.
Free-standing application.

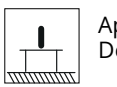

Applicazione a scrivania.
Desk application.

Applicazione con illuminazione.
Lighting application.

Prodotto con marcatura CE.
Product with CE marking.

PRODUCTS INDEX

110 BAFFLE
114 BAFFLE DIRECT
116 BAFFLE OVERSIZE
126 BLADE
210 BOTANICA
234 BOW
340 CB SOFA
338 CILINDRO
288 CLASP DIVIDER
292 CLASP RING
262 CLIMBING
104 CLIP
238 CLOVER
302 COCKER
138 CORNER
307 CUSI
358 FIBER 2 Line
360 FIBER 2R Line-R
362 FIBER 3 Melange
364 FIBER 6 Velvet
366 FIBER 7 Velo
368 FIBER 8 Bouclé
370 FIBER 12 Econyl®
372 FIBER 14 Biosphere
216 FLAP
232 FLAT
314 FULCRO
180 GIOTTO
184 GIOTTO LUX
80 IN
282 INDUSTRIAL
188 INTEGRAL
306 KLIPPER
342 LUCREZIO
160 MASCOTTE
264 MIA
294 MILANO
128 MINIMAL
162 MITESCO
156 MITESCO DESK
334 NAPWORK
303 OBELISCO
154 OVERSIZE DESK
86 OVERSIZE LUX
51 PAGODA
102 PLI
152 PLI DESK
100 PLI OVER
98 PLI OVERSIZE
186 SCALA | NEW SOL
300 SEPÀ | SEPÀ ROLLS
308 SHOPPER
304 SI SBOCCIA
278 SNOWALL MAXI
346 SNOWCURTAINS (CUSTOM MADE)
240 SNOWCUSTOM
148 SNOWDESK
43 SNOWFIX | SNOWMAGNET
146 SNOWFRONT
198 SNOWGEMS
310 SNOWPOUF
276 SNOWSOUND ART, Sezgin Aksu
266 SNOWSOUND ART, Gillo Dorfles
270 SNOWSOUND ART, Alessandro Mendini
268 SNOWSOUND ART, Gio Ponti
274 SNOWSOUND ART, Mario Trimarchi
48 SNOWSOUND CEILING EASY
49 SNOWSOUND CEILING FRAME
38 SNOWSOUND PANELS | OVERSIZE
52 SNOWSOUND-UP
82 SURF
197 TELETA
194 TL | TL LUX
122 TRA
118 TRA LIGHT
258 TRI BU
318 VOLUMI

CEILING PRODUCTS

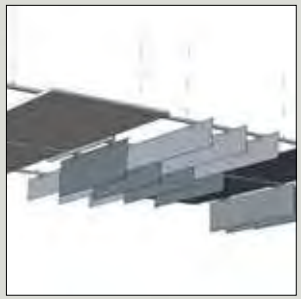

SNOWSOUND-UP 52
Caimi Lab

INTEGRAL 190
Bartoli Design

MILANO 294
Caimi Lab

SNOWSOUND CEILING EASY 48
Caimi Lab

SNOWSOUND CEILING CABLE FRAME 49
Caimi Lab

SNOWSOUND CEILING FRAME 50
Caimi Lab

BAFFLE 110
Marc Sadler

BAFFLE OVERSIZE 116
Marc Sadler

BAFFLE DIRECT 114
Marc Sadler

FLAT 232
Alberto Meda
Francesco Meda

CLOVER 238
King & Miranda

SURF 84
Caimi Lab

BOTANICA CEILING 212
Mario Trimarchi

BOTANICA 210
Mario Trimarchi

GIOTTO 182
Sezgin Aksu

TL 194
design by Gio Ponti

TRA 122
Marc Sadler

TRA LIGHT 118
Marc Sadler

FLAP 216
Alberto Meda
Francesco Meda

FLAP CEILING 224
Alberto Meda
Francesco Meda

FLAP CHAIN 228
Alberto Meda
Francesco Meda

V-FLAP 230
Alberto Meda
Francesco Meda

MITESCO CEILING 170
Michele De Lucchi

BOW 234
King & Miranda

CLASP RING 292
(a+b) Annalisa Dominoni
Benedetto Quaquaro

IN 80
Caimi Lab

PAGODA 51
Caimi Lab

SI SBOCCIA CEILING 305
Moreno Ferrari

INDUSTRIAL 282
Caimi Lab

INDUSTRIAL GYM 286
Caimi Lab

SNOWCUSTOM 240
Caimi Lab

WALL PRODUCTS

INTEGRAL 188
Bartoli Design

SURF 82
Caimi Lab

CLOVER 238
King & Miranda

SNOWALL MAXI 278
Caimi Lab

CLIMBING 262
Raffaello Manzoni

TRI BU 258
Paola Navone
Otto Studio

KLIPPER 306
Felicia Arvid

BOW 234
King & Miranda

SNOWGEMS 203
(a+b) Annalisa Dominoni
Benedetto Quaquaro

BOTANICA WALL 212
Mario Trimarchi

BOTANICA 210
Mario Trimarchi

GIOTTO WALL 180
Sezgin Aksu

FLAT 232
Alberto Meda
Francesco Meda

SNOWFIX 43
Caimi Lab

SNOWMAGNET 46
Caimi Lab

SNOWCUSTOM 240
Caimi Lab

INDUSTRIAL 282
Caimi Lab

INDUSTRIAL GYM 286
Caimi Lab

SNOWSOUND ART

MITESCO
Michele De Lucchi
162

FLAP
Alberto Meda
Francesco Meda
216

SI SBOCCIA
Moreno Ferrari
304

BLADE
Lorenzo Damiani
126

MIA
Marta Martino
264

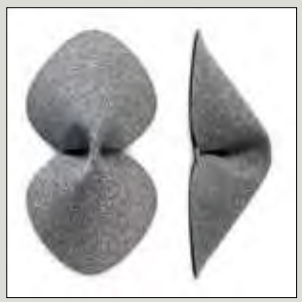

CUSI
Felicia Arvid
307

COCKER
Caimi Lab
302

GIO PONTI
The splendor of future
268

ALESSANDRO MENDINI
Ideas, things
270

GILLO DORFLES
Enormous design
266

MARIO TRIMARCHI
Silence
274

SEZGIN AKSU
Design clues
276

DESK & DIVIDER PRODUCTS

CORNER
Marc Sadler
138

MINIMAL
Caimi Lab
128

MITESCO DESK
Michele De Lucchi
156

PLI DESK
Marc Sadler
152

SNOWFRONT
Caimi Lab
146

OVERSIZE DESK
Caimi Lab
154

SNOWDESK
Caimi Lab
148

PLI
Marc Sadler
102

PLI OVERSIZE
Marc Sadler
98

PLI OVER
Marc Sadler
100

SNOWGEMS
(a+b) Annalisa Dominoni
Benedetto Quaquaro
198

SEPÀ
Sezgin Aksu
300

SEPÀ ROLLS
Sezgin Aksu
301

MITESCO DIVIDER
Mitesco De Lucchi
174

CLIP
SI Design
104

TRA LIGHT
Marc Sadler
118

CLASP DIVIDER
(a+b) Annalisa Dominoni
Benedetto Quaquaro
288

TOTEM PRODUCTS

SNOWGEMS 202
(a+b) Annalisa Dominoni
Benedetto Quaquaro

BOTANICA TOTEM 211
Mario Trimarchi

FLAT TOTEM 233
Alberto Meda
Francesco Meda

FLAP TOTEM 222
Alberto Meda
Francesco Meda

MITESCO TOTEM 172
Michele De Lucchi

OBELISCO 303
design By Gio Ponti

LIGHTING SYSTEMS

OVERSIZE LUX 86
Marc Sadler

MILANO 294
Caimi Lab

INTEGRAL 188
Bartoli Design

SURF 85
Caimi Lab

CLASP RING 292
(a+b) Annalisa Dominoni
Benedetto Quaquaro

FLAP CEILING LUX 221
Alberto Meda
Francesco Meda

FLAP LUX 220
Alberto Meda
Francesco Meda

GIOTTO LUX 184
Sezgin Aksu

TL LUX 194
design by Gio Ponti

TELETA 197
Alessandro Zambelli

SNOWSOUND SOFAS & TABLES

CB SOFA
Claudio Bellini
340

NAPWORK
Paola Navone
Otto Studio
334

VOLUMI
Caimi Lab
318

CILINDRO
Claudio Bellini
338

SHOPPER
Stefano Barsaghi
308

SNOWPOUF
Paola Navone
Otto Studio
310

FULCRO
Claudio Bellini
314

LUCREZIO
Caimi Lab
342

FABRICS & CUSTOM MADE CURTAINS

FIBER 2 Line 358

FIBER 2R Line-R 360

FIBER 3 Melange 362

FIBER 6 Velvet 364

FIBER 7 Velo 366

FIBER 8 Bouclé 368

FIBER 12 Econyl® 370

FIBER 14 Biosphere 372

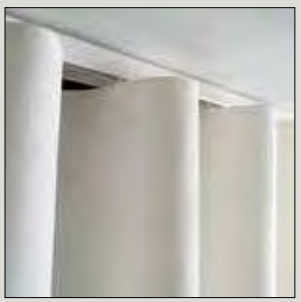
SNOWCURTAINS 346

CAIMI BREVETTI

I_Fondata nel 1949, Caimi è una delle principali produttrici europee design oriented nel settore dell'arredamento, dei complementi d'arredo e delle soluzioni acustiche per l'ufficio, la casa e il contract. Da 76 anni Caimi Brevetti continua a ricercare e sperimentare nuove soluzioni per migliorare la vita delle persone e gli ambienti in cui vivono. La costante applicazione di questa filosofia ha permesso a Caimi di evolversi in armonia con la società, adattandosi alle mutevoli esigenze delle persone.

EN_Founded in 1949, Caimi is one of Europe's leading design-oriented manufacturers of furniture, furnishings and acoustic solutions for the office, home and contract. For 76 years, Caimi Brevetti has continued to research and experiment with new solutions to improve people's lives and the environments they live in. The constant application of this philosophy has allowed Caimi to evolve in harmony with society, adapting to people's changing needs.

F_Fondée en 1949, Caimi est l'une des principales entreprises européennes de production axée sur le design, dans le domaine de l'ameublement et des accessoires de décoration et des solutions acoustiques pour le bureau, la maison et les grands projets clé en main. Depuis 76 années, Caimi continue à chercher et expérimenter de nouvelles solutions pour améliorer de manière concrète la vie des personnes et de leur habitat. L'application constante de cette philosophie a permis à Caimi d'évoluer en harmonie avec la société, en s'adaptant à l'évolution des besoins des personnes.

D_Caimi wurde 1949 gegründet und ist einer der führenden designorientierten Hersteller von Möbeln, Einrichtungszubehör und akustischen Lösungen für den Büro-, Wohn- und Objektbereich in Europa. Seit 76 Jahren forscht und experimentiert Caimi Brevetti mit neuen Lösungen, um das Leben der Menschen und die Umgebung, in der sie leben, zu verbessern. Die ständige Anwendung dieser Philosophie hat es Caimi ermöglicht, sich im Einklang mit der Gesellschaft weiterzuentwickeln und sich an die sich verändernden Bedürfnisse der Menschen anzupassen.

E_Fundada en 1949, Caimi es uno de los principales fabricantes europeos de mobiliario, accesorios de decoración y soluciones acústicas orientadas al diseño para oficina, hogar y contract. Caimi Brevetti lleva 76 años investigando y experimentando nuevas soluciones para mejorar la vida de las personas y los entornos que estas habitan. La aplicación constante de esta filosofía ha permitido a Caimi evolucionar en armonía con la sociedad, adaptándose a las necesidades cambiantes de las personas.

Flap - patented 2013
La 2000 "Schiscetta" - patented 1952

Dal 1949 un'azienda che evolve nel tempo.

Since 1949 a company that evolves over time.

Depuis 1949, une entreprise qui évolue au fil du temps.

Seit 1949 ein Unternehmen, das sich im Laufe der Zeit weiterentwickelt.

Desde 1949, una empresa que evoluciona con el tiempo.

76	YEARS OF HISTORY ANNI DI STORIA
3	PLANTS STABILIMENTI
3.500	PRODUCTS IN THE CATALOGUE PRODOTTI A CATALOGO
35.000	COMPONENTS IN PRODUCTION COMPONENTI IN PRODUZIONE
98%	FULLY RECYCLABLE COMPONENTS COMPONENTI INTERAMENTE RICICLABILI
11.000	PALLETS OF GOODS IN STOCK BANCALI DI MERCE A MAGAZZINO
1.192	PATENTS AND REGISTERED DESIGNS BREVETTI E MODELLI DEPOSITATI
84	SUPPLIED COUNTRIES PAESI FORNITI
3	COMPASSO D'ORO COMPASSI D'ORO
56	UNIVERSITY COURSES AND MASTERS CORSI UNIVERSITARI E MASTER TENUTI
4.070	CUSTOMERS CLIENTI
100%	MADE IN ITALY PRODOTTO IN ITALIA

OVER 70 INTERNATIONAL AWARDS
OLTRE 70 PREMI INTERNAZIONALI

I_Presente nei musei di design internazionali, Caimi ha ricevuto decine di riconoscimenti e premi in tutto il mondo, tra i quali tre Compassi d'Oro e quattro German Design Award. Nel 2020 quattro opere sono entrate a far parte della collezione permanente di Arte e Design del Quirinale (Residenza del Presidente della Repubblica Italiana). L'elenco completo dei premi è disponibile sul sito

EN_With its products displayed in design museums around the world, Caimi has received dozens of international awards and prizes, including three Compasso d'Oro prizes, and four German Design Award. In 2020, four CAIMI designs were added to the permanent Art and Design collection at the Italian President's official residence in Rome, the Quirinale Palace. The full list of prizes and awards is available at

F_Présente dans les musées internationaux de design, Caimi a reçu des dizaines de prix et recompenses dans le monde entier, dont trois Compasso d'Oro et quatre German Design Award. En 2020 quatre oeuvres ont été admises dans la collection permanente Art et Design du Quirinal (la résidence du Président de la République italienne). La liste complète des prix est disponible sur le site

D_In den internationalen Design-Museen ausgestellt, wurde Caimi mit zahlreichen Preisen und Auszeichnungen in der ganzen Welt bedacht, darunter drei Compasso d'Oro und vier German Design Award. Die vollständige Im Jahr 2020 wurden vier Werke in die ständige Sammlung für Kunst und Design des Quirinale (Residenz des Präsidenten der Italienischen Republik) aufgenommen. Die vollständige Liste der Preise finden Sie unter

E_Con obras expuestas en museos de diseño a nivel internacional, Caimi ha recibido decenas de reconocimientos y premios en todo el mundo, entre ellos tres Compasso d'Oro y cuatro German Design Awards. En 2020 cuatro obras entraron a formar parte de la colección permanente de Arte y Diseño del Palacio del Quirinale -la residencia del Presidente de la República Italiana-. La lista completa de premios está disponible

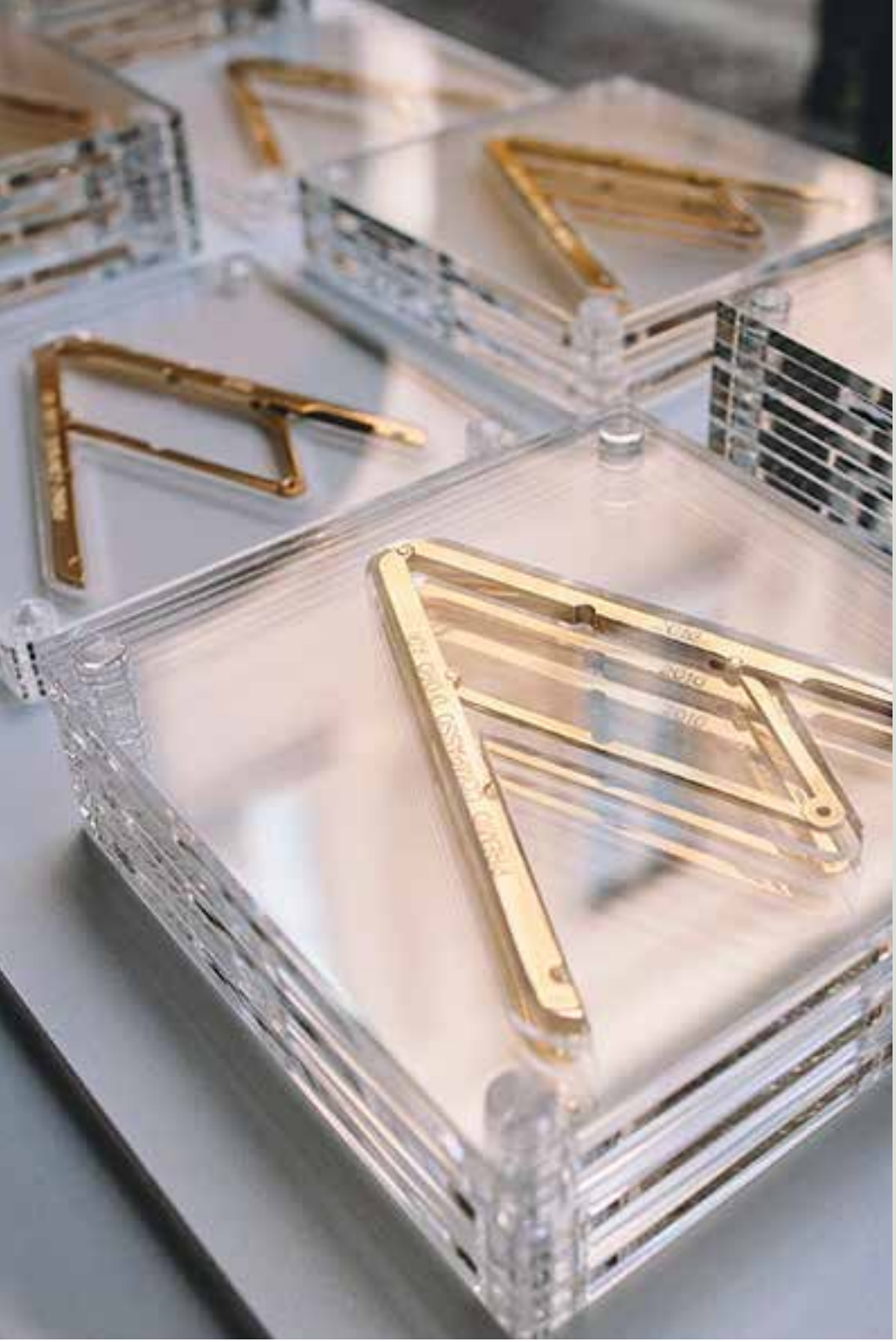

HIGHLIGHTS

3	PREMI COMPASSO D'ORO ADI
4	MENZIONE D'ONORE COMPASSO D'ORO ADI
1	RED DOT AWARD PRODUCT DESIGN
4	GERMAN DESIGN AWARD
1	INTERNATIONAL CES INNOVATION DESIGN AND ENGINEERING AWARDS
1	DESIGNEUROPA AWARDS
21	ADI DESIGN INDEX
4	GERMAN DESIGN AWARD SPECIAL MENTION
1	BEST OF NEOCON INNOVATION AWARD
1	BEST OF NEOCON GOLD AWARD
1	THROPÉE DE L'INNOVATION

DESIGNERS ARE OUR EYES ON THE WORLD
I DESIGNER SONO I NOSTRI OCCHI SUL MONDO

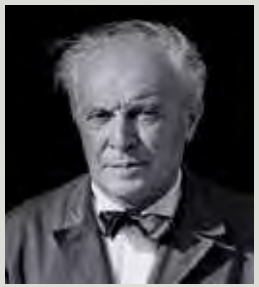

Gio Ponti

I_Le performance acustiche dei prodotti Snowsound prendono forma nei progetti di grandi designers. Una moltitudine di forme e colori pensati sia per essere parte visibile e caratterizzante del progetto, sia per integrarsi con discrezione negli ambienti. Risolvere le problematiche acustiche, dalle più semplici alle più complesse, con una gamma integrata di prodotti basati su un approccio del tutto innovativo.

EN_Snowsound acoustic performance takes shape in projects thanks to great designers. Many shapes and colours are designed to be a visible and distinctive part of the project and to discreetly integrate into the spaces. Resolving acoustic problems, from the simplest to the most complex, with a complete range of products based on a totally innovative approach.

F_Les performances acoustiques de Snowsound prennent forme dans les projets des grands designers. Une multiplicité de formes et de coloris conçus aussi bien pour être la partie visible et distinctive du projet, que pour s'intégrer discrètement dans les différents espaces. Résoudre les problématiques d'acoustique, des plus simples aux plus complexes, avec une gamme intégrée de produits basés sur une approche tout à fait innovante.

D_Die akustische Leistungen von Snowsound Produkten nehmen in Projekten großer Designer Gestalt an. Eine Vielfalt an Formen und Farben ermöglicht die Gestaltung eines sichtbaren und charakteristischen Teil des Projekts ebenso wie eine diskrete Integration in den Räumen. Die Lösung von akustischen Problemen, von einfachen bis hin zu sehr komplexen, mit einer vollständigen Produktlinie, stellt einen vollkommen innovativen Ansatz dar.

E_Las prestaciones acústicas de Snowsound se plasman en los proyectos de diseñadores afamados. Un sinfín de formas y colores concebidos tanto para ser parte visible que caracteriza el proyecto, como también elemento que se integra con discreción en su entorno. Solucionar los problemas acústicos, de los más sencillos a los más complejos, con una gama integrada de productos basados en un enfoque muy innovador.

Gillo Dorfles

Alessandro Mendini

Paola Navone

Mario Trimarchi

Michele De Lucchi

Sezgin Aksu

Marc Sadler

Hsiang Han Hsu

Felicia Arvid

SI Design

Marta Martino

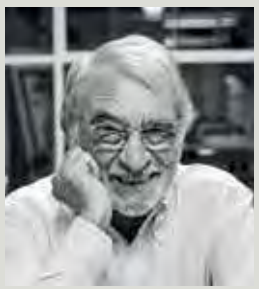
Francesco Mendini

Alberto Meda
Francesco Meda

Annalisa Dominoni
Benedetto Quaquaro

King & Miranda

Lorenzo Damiani

Raffaello Manzoni

Claudio Bellini

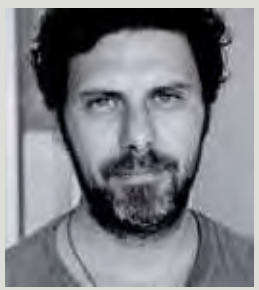
Alessandro Zambelli

Anna Bartoli
Paolo Bartoli

Stefano Barzaghi

Moreno Ferrari

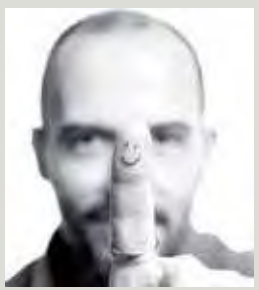
Lorenzo Palmeri

RESEARCH & INNOVATION

1.192 patents and designs filed

1.192 brevetti e modelli depositati

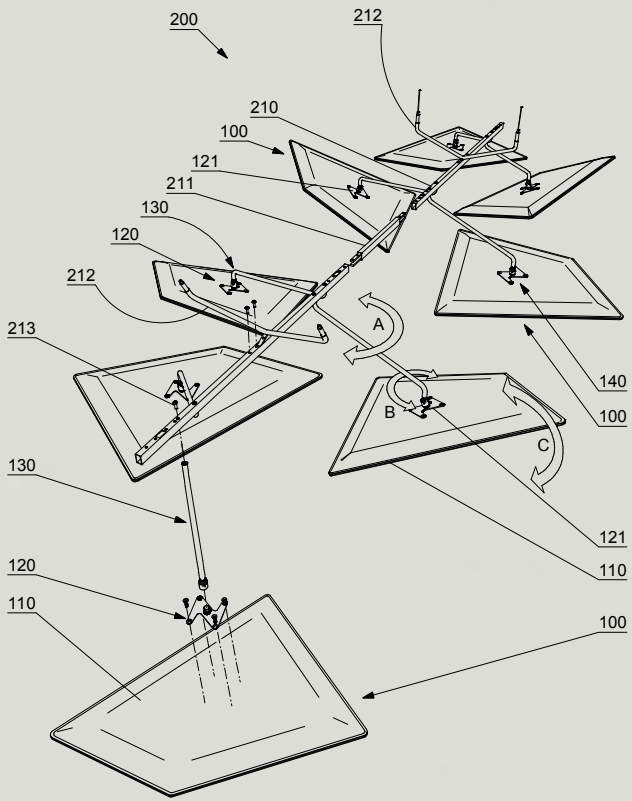

I_Fin dalla sua fondazione nel 1949, Caimi Brevetti ha posto al centro della sua missione la tutela dell'invenzione, tanto da inserire "Brevetti" all'interno della sua ragione sociale. La pratica di brevettare va oltre la semplice registrazione di idee; essa incarna l'essenza stessa della progettazione, ponendo la ricerca e la conoscenza al vertice di ogni attività industriale. Questo approccio riveste un valore strategico perché pone al centro dei progetti la volontà di trovare soluzioni reali ai bisogni delle persone. I **1.192 brevetti e modelli depositati** o acquisiti dall'azienda sono la conferma del valore che Caimi pone alla tutela della proprietà intellettuale.

EN_Ever since its foundation in 1949, Caimi Brevetti has placed the protection of invention at the center of its mission, so much so that it has included 'Patents' within its company name. The practice of patenting goes beyond the mere registration of ideas; it embodies the very essence of design, placing research and knowledge at the top of every industrial activity. This approach is of strategic value because it places the desire to find real solutions to people's needs at the center of projects. The **1.192 patents and registered models** confirm the importance Caimi places on the protection of intellectual property.

F_Depuis sa création en 1949, Caimi Brevetti a placé la protection des inventions au centre de sa mission, à tel point que le terme « Brevetti » (brevets) figure dans sa raison sociale. Déposer un brevet va au-delà d'un simple enregistrement des idées ; il s'agit de l'essence même de la conception, où la recherche et le savoir se trouvent au premier plan de toute activité industrielle. Cette approche possède une valeur stratégique, car elle place au centre des projets la volonté de trouver des solutions réelles pour les exigences des personnes. Les **1.192 brevets et modèles déposés** ou achetés par l'entreprise, confirment l'importance que Caimi accorde à la protection de la propriété intellectuelle.

D_Seit seiner Gründung im Jahr 1949 hat Caimi Brevetti den Schutz von Erfindungen in den Mittelpunkt seines Auftrags gestellt, sogar so sehr, dass der Begriff „Patente" (Italienisch Brevetti) in den Firmennamen aufgenommen wurde. Die Praxis der Patentierung geht über die bloße Registrierung von Ideen hinaus; sie verkörpert das eigentliche Wesen des Designs und stellt Forschung und Wissen an die Spitze jeder industriellen Tätigkeit. Dieser Ansatz ist von strategischem Wert, denn er stellt den Wunsch, echte Lösungen für die Bedürfnisse der Menschen zu finden, in den Mittelpunkt der Projekte. Die **1.192 Patente und Muster, die das Unternehmen angemeldet** oder erworben hat, bestätigen die Bedeutung, die Caimi dem Schutz des geistigen Eigentums beimisst.

E_Desde su fundación en 1949, Caimi Brevetti ha situado la protección de la invención en el centro de su misión, hasta el punto de incluir "Brevetti" (patentes) en el nombre de la empresa. Patentar va más allá de un mero registro de ideas; encarna la propia esencia del diseño, poniendo la investigación y el conocimiento en la cumbre de cualquier actividad industrial. Este enfoque reviste un valor estratégico, ya que sitúa el deseo de encontrar soluciones reales para satisfacer las necesidades de las personas en el centro de los proyectos. Las **1.192 patentes y modelos registrados** o adquiridos por la empresa confirman la importancia que Caimi concede a la protección de la propiedad intelectual.

Un design di successo richiede tecnologie avanzate ottenibili solo attraverso la ricerca.

Successful design requires advanced technologies achievable through research only.

Un design couronné de succès a besoin de technologies avancées qui doivent être créées en ayant recours à la recherche.

Erfolgreiches Design erfordert fortschrittliche Technologien, die, durch Forschung geschaffen werden müssen.

Un diseño exitoso precisa de tecnologías avanzadas que habrán de ser generadas a través de la investigación si todavía no existen.

Micromax Lab - Cajmi OpenLab

CAIMI OPENLAB

MENZIONE D'ONORE
COMPASSO D'ORO ADI

I_OpenLab è uno spazio all'avanguardia che vanta 7 laboratori avveniristici dedicati alla ricerca teorica e applicata in ambito tecnologico, acustico e fisico. Un centro di ricerca volto a sperimentare il comportamento del suono, le capacità percettive dell'uomo e gli effetti che il suono ha sull'essere umano, oltre allo studio di nuovi materiali e tecnologie.

EN_OpenLab is a state-of-the-art space featuring 7 futuristic laboratories dedicated to theoretical and applied research in technology, acoustics and physics. A research center aimed at experimenting with the behavior of sound, man's perceptive capabilities and the effects sound has on human beings, as well as the study of new materials and technologies.

F_OpenLab est un lieu à l'avant-garde qui vante 7 laboratoires ultra-modernes dédiés à la recherche théorique et appliquée dans le domaine technologique, acoustique et physique. Un centre de recherche pour expérimenter le comportement du son, les capacités perceptives de l'homme et les effets du son sur les êtres humains, ainsi que l'étude des nouveaux matériaux et technologies.

D_OpenLab ist ein hochmoderner Raum mit 7 futuristischen Labors, die der theoretischen und angewandten Forschung in den Bereichen Technologie, Akustik und Physik gewidmet sind. Ein Forschungszentrum, in dem das Verhalten von Schall, die Wahrnehmungsfähigkeit des Menschen und die Auswirkungen von Schall auf den Menschen erforscht, sowie neue Materialien und Technologien untersucht werden.

E_OpenLab es un espacio de vanguardia que dispone de 7 futuristas laboratorios dedicados a la investigación teórica y aplicada en tecnología, acústica y física. Un centro de investigación orientado a experimentar el comportamiento del sonido, las capacidades perceptivas de las personas y los efectos que el sonido tiene sobre el ser humano, así como al estudio de nuevos materiales y tecnologías.

Un laboratorio di ricerca e sperimentazione dove è possibile sviluppare nuovi materiali e nuove tecnologie.

A research and experimentation laboratory where new materials and technologies can be developed.

Un laboratoire de recherche et d'expérimentation où il est possible de développer de nouveaux matériaux et de nouvelles technologies.

Ein Forschungs- und Experimentierlabor, in dem neue Materialien und Technologien entwickelt werden können.

Un laboratorio de investigación y experimentación donde desarrollar nuevos materiales y tecnologías.

Supernova Lab - Caimi OpenLab

CAIMI OPENLAB

Social sustainability

Sostenibilità sociale

I_In linea con le tradizioni dell'azienda, da sempre sensibile ai problemi sociali e con l'obiettivo di trovare soluzioni che contribuiscano a rendere migliore la qualità della vita, OpenLab è anche una struttura no-profit messa gratuitamente al servizio di Università, Istituti di Ricerca, Fondazioni ed Enti. Un luogo vivo di incontro, dove la comunità scientifica, quella artistica e tutte le organizzazioni di diffusione del sapere possono frequentarsi e sperimentare nuove idee.

EN_In line with the traditions of the company, which has always been sensitive to social problems and with the aim of finding solutions that contribute to a better quality of life, OpenLab is also a non-profit structure at the service of Universities, Research Institutes, Foundations, scientists, artists and communicators. This is done completely free of charge. It's a lively meeting place where the scientific community, the artistic community and all organizations for the diffusion of knowledge can meet and experiment with new ideas.

F_En ligne avec les traditions de notre entreprise, depuis toujours sensible aux problèmes sociaux et à la recherche de solutions qui contribueront à améliorer la qualité de vie, OpenLab est en même temps une structure sans but lucratif gratuitement au service des universités, instituts de recherche, fondations, organismes publics, scientifiques, artistes et vulgarisateurs. Un lieu vivant pour se rencontrer, où la communauté scientifique, artistique et toutes les organisations de vulgarisation du savoir peuvent se fréquenter et expérimenter de nouvelles idées.

D_Im Einklang mit den Traditionen des Unternehmens, das schon immer ein Augenmerk für soziale Probleme hatte und nach Lösungen strebt, die zur Verbesserung der Lebensqualität beitragen, ist OpenLab auch eine gemeinnützige Einrichtung, die Universitäten, Forschungsinstituten, Stiftungen, öffentlichen Einrichtungen, Wissenschaftlern, Künstlern und Publizisten kostenlos zur Verfügung steht. Ein lebendiger Begegnungsort, an dem sich die wissenschaftliche Gemeinschaft, die künstlerische Gemeinschaft und alle Organisationen, die sich der Verbreitung von Wissen verschrieben haben, treffen und mit neuen Ideen experimentieren können.

E_En línea con la tradición de la empresa, desde siempre comprometida con los problemas sociales, y con el objetivo de encontrar soluciones que contribuyan a mejorar la calidad de vida, OpenLab es también una estructura sin ánimo de lucro puesta gratuitamente a disposición de universidades, institutos de investigación, fundaciones, organismos públicos, científicos, artistas y divulgadores. Un lugar de encuentro vivo en el que la comunidad científica, la comunidad artística y todas las organizaciones de difusión del conocimiento pueden reunirse y experimentar nuevas ideas.

I laboratori OpenLab sono anche uno spazio no-profit aperto a Università, Istituti di Ricerca, Fondazioni, Enti pubblici oltre a scienziati e artisti.

The OpenLab is also a non-profit space for universities, research institutes, foundations, public bodies as well as scientists and artists.

Les laboratoires OpenLab sont également un espace sans but lucratif, ouvert aux universités, instituts de recherche, fondations, organismes publics et aux scientifiques et artistes.

Die OpenLab-Labors sind auch ein gemeinnütziger Raum, der für die Universitäten, Forschungsinstituten, Stiftungen, öffentlichen Einrichtungen sowie Wissenschaftlern und Künstlern zugänglich ist.

Los laboratorios OpenLab son también un espacio sin ánimo de lucro abierto a universidades, institutos de investigación, fundaciones y organismos públicos, así como a científicos y artistas.

SUSTAINABILITY
SOSTENIBILITÀ

I_Caimi, da sempre sensibile nei confronti delle tematiche ambientali e dell'ecosostenibilità, utilizza, dove tecnicamente possibile, materiali riciclabili o riutilizzabili. La produzione è composta in prevalenza da oggetti monomaterici, facilmente riciclabili: gli oggetti composti da più materiali sono in larga parte pensati per essere disassemblabili, consentendo di riciclare separatamente i singoli componenti. Già nel 2003 l'ADI Design Index selezionava una linea di prodotti Caimi realizzata attraverso il riutilizzo di materie plastiche. Da questa e altre esperienze si è costruito nel tempo un bagaglio di competenze utili al raggiungimento degli obiettivi di sostenibilità.

EN_Caimi has always had an attentive eye for environmental issues and ecosustainability. This is why, if technically feasible, we use recyclable or reusable materials. Production consists mainly of single-material, easily recyclable objects: objects made of multiple materials are in most cases designed to be disassembled. This allows separate recycling of the individual components. As early as 2003, the ADI Design Index selected a line of Caimi products with reused plastic materials. Over time, this and other experiences have built up a wealth of skills useful for achieving sustainability goals.

F_Caimi, depuis toujours sensible aux thématiques de l'environnement et de l'éco-durabilité, utilise, quand c'est techniquement possible, des matériaux recyclables ou réutilisables. La production est composée surtout d'objets monomatériaux, facilement recyclables, et les objets composés de plusieurs matériaux sont généralement pensés pour être désassemblés, permettant aisi recycler séparément chaque composant. Déjà 2003, l'Index ADI Design sélectionnait une ligne de produits Caimi fabriqués grâce à la réutilisation des matières plastiques. Cette expérience et d'autres ont permis d'acquérir avec le temps, un patrimoine de compétences utiles pour atteindre les objectifs du développement durable.

D_Caimi ist seit jeher mit Umweltthemen und der Umweltverträglichkeit vertraut und verwendet, wo technisch möglich, wiederverwertbare oder recyclebare Materialen. Die Produktion besteht überwiegend aus Monomaterial- Gegenständen, die leicht recyclebar sind: die Gegenstände aus mehreren Materialien sind zum Großteil so entwickelt, dass sie auseinander gebaut werden können, wodurch das Recycling der einzelnen Komponenten ermöglicht wird. Bereits 2003 wählte der ADI Design Index eine Produktlinie von Caimi aus, für deren Herstellung Kunststoffe wiederverwendet wurden. Im Laufe der Zeit haben wir durch diese und andere Erfahrungen eine Fülle von Kenntnissen erworben, die für die Erreichung der Nachhaltigkeitsziele nützlich sind.

E_Caimi, debido a su constante preocupación por los temas medioambientales y la ecosostenibilidad, se utilizan, siempre que sea técnicamente posible, materiales reciclables o reutilizables. La producción está compuesta en su mayoría por objetos monomatéricos, fácilmente reciclables: los objetos compuestos por varios materiales están en su mayoría pensados para ser desensamblados, permitiendo reciclar por separado cada componente. Ya en 2003, el ADI Design Index seleccionó una línea de productos Caimi elaborados mediante la reutilización de materiales plásticos. Con el paso del tiempo, esta y otras experiencias han contribuido a construir un bagaje de competencias útiles para alcanzar los objetivos de sostenibilidad.

Monomatericità, versatilità
ed economia circolare.
98% di componenti interamente
riciclabili.

Single-material, versatility and
circular economy.
98% fully recyclable components.

Monomatérialité, polyvalence et
économie circulaire.
98% de composants entièrement
recyclables.

Monomaterialität, Vielseitigkeit
und Kreislaufwirtschaft.
98% auf bauteile vollständig
recycelbar.

Materiales únicos, polivalencia y
economía circular.
98% de componentes totalmente
reciclabes.

GREENGUARD

RECYCLE

LEED

WELLBEING TECHNOLOGIES

- Acoustic comfort (Snowsound)
- Electromagnetic reduction (A+E)
- Air purification

I_Le diverse tecnologie sviluppate da Caimi riguardanti il comfort acustico, la riduzione delle radiofrequenze e la purificazione passiva dell'aria sono studiate per contribuire in modo efficace al benessere delle persone e del loro habitat.

EN_Caimi's technologies (acoustic comfort, radio frequency reduction and passive air purification) are designed to significantly improve people's wellbeing.

F_Les différentes technologies développées par Caimi concernant le confort acoustique, la réduction des radiofréquences et la purification passive de l'air, ont été étudiées pour contribuer efficacement au bien-être des personnes et de leur habitat.

D_Die verschiedenen Technologien für den akustischen Komfort, die Reduzierung von Hochfrequenzen und die passive Luftreinigung, die von Caimi entwickelt wurden, tragen wirksam zum Wohlbefinden der Menschen in ihrem Lebensraum bei.

E_Las diversas tecnologías que Caimi desarrolla para el confort acústico, la reducción de las radiofrecuencias y la purificación pasiva del aire, están concebidas y diseñadas para contribuir de manera eficaz al bienestar de las personas en su entorno.

Tecnologie rivoluzionarie applicate a prodotti di uso quotidiano.

Revolutionary technologies applied to everyday products.

Des technologies révolutionnaires appliquées aux produits d'usage quotidien.

Revolutionäre Technologien angewendet auf alltägliche Produkte.

Tecnologías revolucionarias aplicadas a productos cotidianos.

SNOWSOUND

Acoustic comfort

Comfort acustico

I_Il comfort acustico è un'esigenza di benessere che riguarda tutti gli ambienti del vivere quotidiano. I pannelli, i tessuti e i divani fonoassorbenti Snowsound permettono di correggere in maniera rapida, funzionale e sicura i problemi legati all'acustica di ristoranti, bar, hotel, uffici, aree di attesa o di transito, ambienti pubblici e biblioteche, ma anche negozi e case.

EN_Acoustic comfort is fundamental for wellbeing within all environments in our daily lives. Snowsound sound absorbing panels, fabrics and sofas can solve acoustic-related problems correct in a quick, functional and safe way. This is achievable in restaurants, bars, hotels, offices, waiting/transit areas, public places and libraries, stores and houses.

F_Le confort acoustique est une exigence pour le bien-être, qui concerne tous les lieux de la vie de tous les jours. Les panneaux, tissus et canapés phono-absorbants Snowsound permettent de corriger de manière rapide, fonctionnelle et en toute sécurité les problèmes liés à l'acoustique des restaurants, bars, hôtels, bureaux, zones d'attente ou de transit, lieux publics et bibliothèques, mais aussi des magasins et des habitations.

D_Akustisches Wohlbefinden ist eine Anforderung, die alle Räume des Alltagslebens erfüllen müssen. Die Snowsound Schalldämpf-Paneele, -Stoffe und -Sofas ermöglichen eine schnelle, effiziente und sichere Korrektur der Akustikprobleme von Restaurants, Bars, Hotels, Büros, Warte- oder Durchgangsräumen, öffentlichen Räumen und Bibliotheken, aber auch von Läden und Wohnungen.

E_El confort acústico de todos los ambientes del diario vivir es una necesidad de bienestar. Los paneles, tejidos y sofás fonoabsorbentes Snowsound posibilitan la corrección rápida, funcional y segura de los problemas relacionados con la acústica de restaurantes, cafeterías, hoteles, oficinas, zonas de espera o de tránsito, locales públicos y bibliotecas, pero también de tiendas y viviendas.

LISTEN TO THE DIFFERENCE
ASCOLTA LA DIFFERENZA

without | with
Snowsound Panels
senza | con
pannelli Snowsound

without | with
Snowsound Fiber Textiles
senza | con
tessuti Snowsound Fiber

without | with
Snowsound Sofas
senza | con
arredi Snowsound Sofas

Acoustic analysis
Analisi acustica

I_Il software di Analisi Acustica è uno strumento professionale in grado di stimare con grande precisione il tempo di riverbero pre intervento e quello post intervento, ottenibile grazie all'utilizzo dei diversi prodotti SNOWSOUND, anche combinati fra di loro. Il software fornisce anche la stima dell'indice di intelligibilità del parlato **STI** e la riduzione del livello di pressione sonora in **dB** all'interno dell'ambiente trattato. Nel caso di tende realizzate con la tecnologia Snowsound Fiber Textiles il software è in grado di calcolare l'indice **Rw** che definisce la capacità di abbattimento acustico della configurazione scelta.

EN_CAIMI's Acoustic Analysis software is a professional tool that accurately estimates reverberation time curves before and after installing different SNOWSOUND products, eventually combining them together. The software also predicts the speech intelligibility index (**STI**) and reduction of sound pressure levels in **dB** within any given space. In case of curtains made with Snowsound Fiber Textiles, the software calculates the **Rw** value, which determines the effectiveness of the specific configuration as a noise insulator.

F_Le logiciel d'Analyse Acoustique est un outil professionnel capable d'estimer avec une grande précision le temps de réverbération avant et après l'intervention, qu'on peut obtenir en utilisant les différents produits SNOWSOUND, même quand ils sont combinés entre eux. Le logiciel fournit également une estimation de l'indice de transmission de la parole **STI** (Speech Transmission Index) et la réduction du niveau de la pression acoustique en **dB** dans l'environnement concerné. Pour les rideaux réalisés avec la technologie Snowsound Fiber Textiles, le logiciel peut calculer l'indice **Rw** qui définit l'affaiblissement sonore de la configuration choisie.

D_Die Akustik-Analyse-Software ist ein professionelles Werkzeug, mit dem die Nachhallzeit vor dem Eingriff und die Nachhallzeit nach dem Eingriff mit großer Genauigkeit abgeschätzt werden kann. Diese Nachhallzeit wird mit verschiedenen SNOWSOUND-Produkten, auch in Kombintion miteinander, erreicht. Die Software ermöglicht auch die Schätzung des Sprachverständlichkeitsindexes **STI** und der Verringerung des Schalldruckpegels in **dB** innerhalb der betrachteten Umgebung. Bei Vorhängen, die mit Snowsound Fiber Textiles-Technologie hergestellt werden, kann die Software den **Rw**-Index berechnen, der das Schalldämmvermögen der gewählten Konfiguration bestimmt.

E_El software de análisis acústico de Caimi es una herramienta profesional que estima con excelente precisión el tiempo de reverberación antes y después de la intervención de corrección acústica mediante el uso de diferentes productos SNOWSOUND, solos o combinados entre sí. El software también permite estimar el índice de intelegibilidad de una conversación (**STI**), así como la reducción de los niveles de presión sonora, en decibelios (**dB**), dentro del espacio a intervenir. En el caso de las cortinas realizadas con los tejidos acústicos con tecnología Snowsound Fiber Textiles, el software puede calcular el índice **Rw**, que determina la capacidad de aislamiento acústico de la configuración elegida.

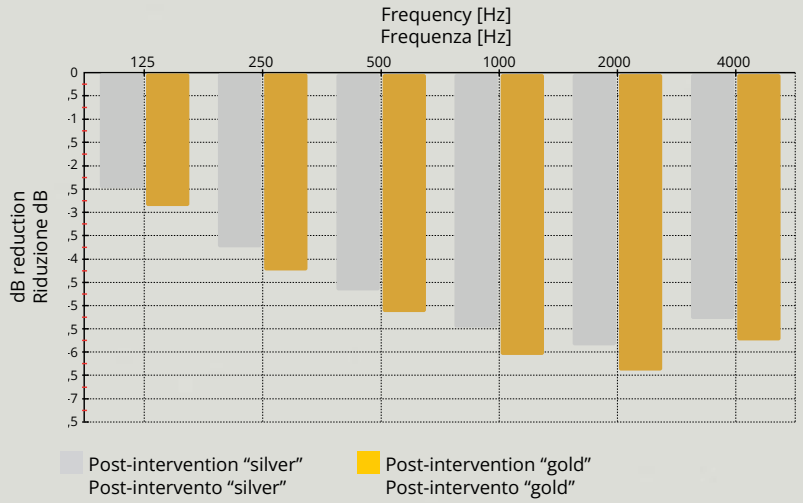

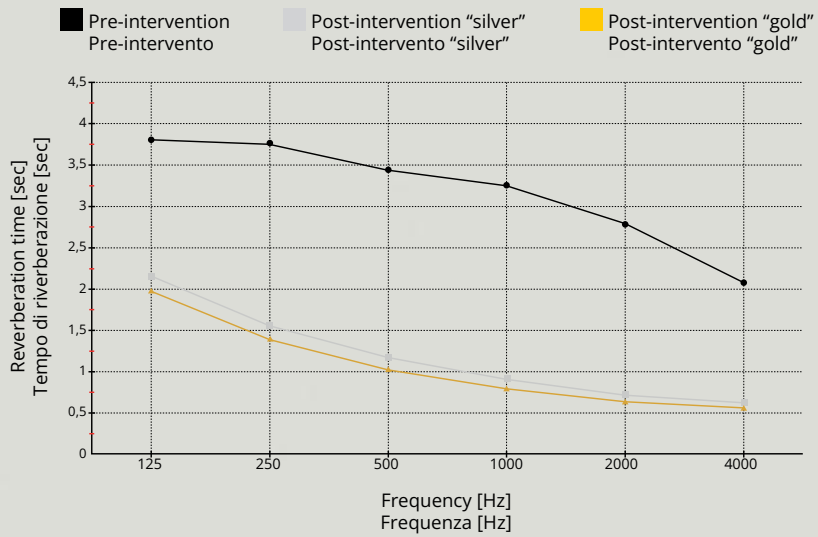

Acoustic calculation
Calcolo acustico

I_Il software di Calcolo Acustico è uno strumento **rapido e immediato** in grado di determinare il quantitativo ideale di prodotti fonoassorbenti Snowsound da utilizzare partendo da solo tre dati: dimensione dell'ambiente, destinazione d'uso e prodotto scelto.

EN_The Acoustic Analysis software is a **quick and easy way** to calculate the ideal amount of Snowsound sound-absorbing products. Only three needed data: room size, use, and the CAIMI product of choice.

F_Le logiciel de Calcul Acoustique est un outil **rapide et immédiat** en mesure de déterminer la quantité idéale des produits phono-absorbants Snowsound à utiliser en se basant sur trois données seulement: les dimensions de la pièce, l'utilisation prévue et le produit choisi.

D_Die Akustikberechnungssoftware ist ein **schnelles und unmittelbares** Werkzeug, mit dem die ideale Menge an Snowsound-Akustikprodukten anhand von nur drei Daten ermittelt werden kann: Raumgröße, Verwendungszweck und gewähltes Produkt.

E_El software de cálculo acústico es una herramienta **rápida y sencilla** que permite determinar la cantidad óptima de productos fonoabsorbentes Snowsound, a partir de tan solo tres datos: tamaño del espacio a intervenir, uso previsto y producto/s elegido/s.

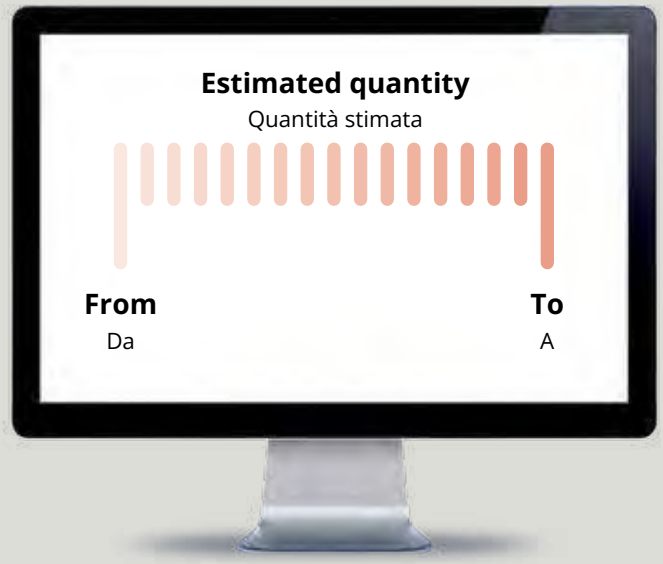

Functionality Funzionalità	**Acoustic calculation** Calcolo acustico	**Acoustic analysis** Analisi acustica
Estimation of sound absorption material required Stima del materiale fonoassorbente necessario	✓	✓
Possibility of combining different products and technologies Possibilità di combinare più prodotti e tecnologie	✓	✓
Graph with pre- and post-intervention reverberation curves Grafico con curva di riverberazione pre/post intervento	-	✓
Graph with dB reduction Grafico con abbattimento in dB	-	✓
STI index calculation Calcolo indice STI	-	✓
Rw index calculation Calcolo indice Rw	✓	✓

AIR PURIFICATION TECHNOLOGY

ADI DESIGN INDEX
Selezione Compasso d'Oro
Teleta

I_Il calore della lampada riscalda l'aria nella parte superiore generando un moto convettivo. L'aria così riscaldata passa attraverso un filtro realizzato in maglia di alluminio, galvanizzato e trattato con ioni d'argento, purificandosi.

EN_The lamp heats the air in the upper part, generating a convective motion. The heated air passes through a filter made of galvanized aluminum mesh, treated with silver ions, purifying itself.

F_La chaleur d'une lampe réchauffe l'air dans la partie supérieure, en créant un mouvement convectif. Cet air chaud est purifié en passant à travers un filtre en maille d'aluminium galvanisé et traité aux ions d'argent.

D_Die Wärme der Lampe erhitzt die Luft im oberen Bereich und erzeugt eine Konvektionsbewegung. Die so erwärmte Luft strömt durch einen Filter aus galvanisiertem Aluminiumgewebe, das mit Silberionen behandelt wurde, und wird so gereinigt.

E_La lámpara calienta el aire en la parte superior, generando un movimiento convectivo. El aire caliente pasa a través de un filtro de malla de aluminio galvanizado, tratado con iones de plata, purificándose.

1
I_Filtro di purificazione dell'aria.
EN_Air purification filter.
F_Filtre de purification de l'air.
D_Luftreinigungsfilter.
E_Filtro de purificación del aire.

2
I_Corpo illuminante LED.
EN_LED element.
F_Corps d'éclairage à LED.
D_LED-Leuchtkörper.
E_Cuerpo de iluminación LED.

3
I_Flusso dell'aria.
EN_Air flow.
F_Flux d'air.
D_Luftstrom.
E_Flujo de aire

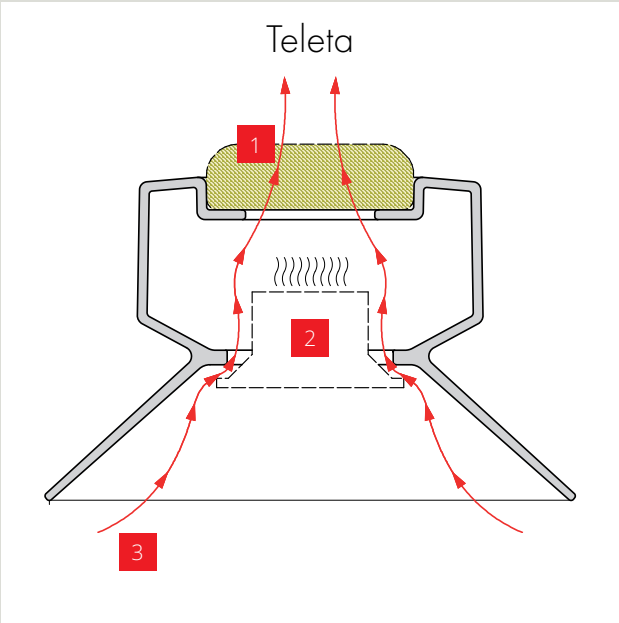
Teleta
1
2
3

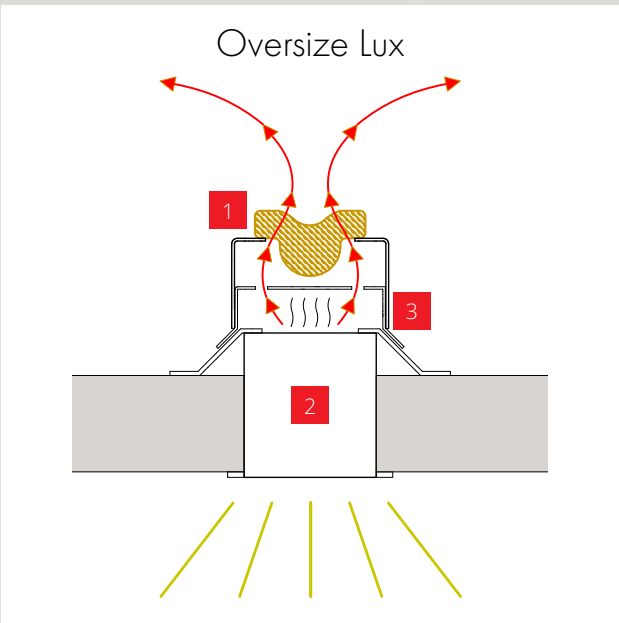
Oversize Lux
1
2
3

A+E TECHNOLOGY

Acoustic + Electromagnetic reduction

MENZIONE D'ONORE
COMPASSO D'ORO ADI

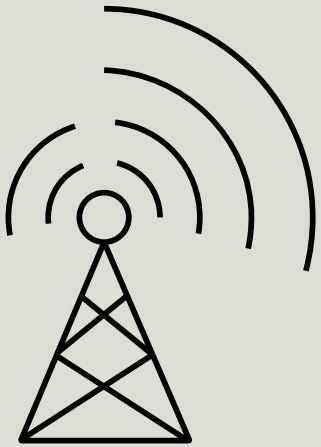

I_Tessuto riduttore di radiofrequenze a base di tecnopolimero metallizzato in argento puro, specificatamente progettato per ridurre la potenza dei campi elettromagnetici provenienti dall'esterno senza tuttavia ostacolare completamente i segnali in modo da poter continuare ad utilizzare smartphone e reti Wi-Fi. Il tessuto riduttore di radiofrequenze viene inserito all'interno di divani, oggetti e pannelli fonoassorbenti, consentendo di combinare la funzione di riduzione del riverbero acustico a quella di riduzione dei campi elettromagnetici. Una nuova tecnologia brevettata pensata per il benessere delle persone.

EN_Metallized high-tech polymer fabric with pure silver for radio frequency reduction. Specifically designed to reduce the power of electromagnetic fields. However, it doesn't completely obstruct signals, allowing the use of smartphones and Wi-Fi networks. This radio frequency reducing fabric can be included inside sofas and other sound absorbing elements, combining sound absorption with reduction of electromagnetic fields. A new patented technology for the wellbeing of people.

F_Tissu réducteur des radiofréquences à base de technopolymère métallisé en argent pur, conçu expressément pour réduire la puissance des champs électromagnétiques provenant de l'extérieur sans empêcher complètement les signaux, de manière à pouvoir continuer à utiliser les téléphones portables et les réseaux Wi-Fi. Le tissu réducteur de radiofréquences est ajouté à l'intérieur des canapés, objets et panneaux phono-absorbants, permettant d'associer la fonction de réduction de la réverbération acoustique avec la réduction des champs électromagnétiques. Une nouvelle technologie brevetée, pensée pour le bien-être des gens.

D_Hochfrequenzreduzierendes Gewebe auf der Basis von mit reinem Silber metallisiertem Technopolymer, das speziell entwickelt wurde, um die Stärke von elektromagnetischen Feldern von außen zu reduzieren, ohne jedoch Signale vollständig zu blockieren, so dass Smartphones und WLAN-Netzwerke weiterhin genutzt werden können. Das hochfrequenzreduzierende Gewebe wird in Sofas, Gegenständen und schallabsorbierenden Paneelen eingesetzt, wodurch die Reduzierung des akustischen Halls mit der Reduzierung elektromagnetischer Felder einhergeht. Eine neue, patentierte Technologie für das Wohlbefinden der Menschen.

E_Tejido reductor de radiofrecuencias realizado a partir de tecnopolímero revestido con plata pura, concebido y diseñado para reducir la potencia de los campos electromagnéticos provenientes del exterior, sin bloquear por completo las señales para permitir, así, el funcionamiento de teléfonos móviles y redes Wi-Fi. El tejido reductor de radiofrecuencias se incorpora en el interior de sofás, paneles u objetos fonoabsorbentes, haciendo posible la combinación de las funciones de reducción de la reverberación acústica con la reducción de los campos electromagnéticos. Una novedosa tecnología patentada pensada para mejorar el bienestar de las personas.

Standard Standard	Frequenza (MHz) (Start-Stop) Frequency	Attenuazione (%) Attenuation
GSM / 850	825-895	98,30 / 99,15
GSM / 900	870-960	96,45 / 96,66
UMTS	1920-2170	92,24 / 99,44
LTE	2510-2690	96,98 / 99,70
WI-FI	2400-2500	99,04 / 99,40
5G	3400-3800	74,89 / 99,21
WI-FI	5100-5800	93,83 / 99,25

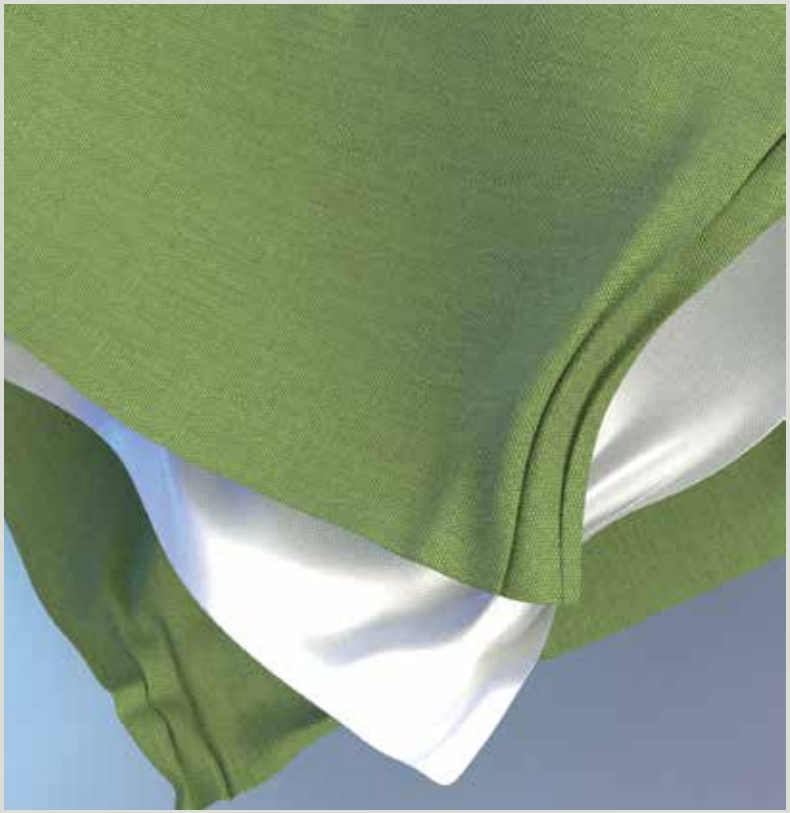

I_Esempi di test eseguiti con Snowking / Snowcustom.
EN_Example of test made on Snowking / Snowcustom.

Available for

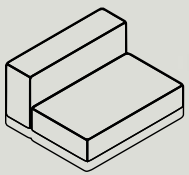

VOLUMI
pag. 318

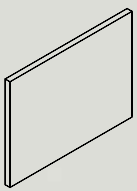

SNOWCUSTOM
pag. 240

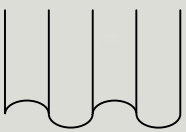

SNOWCURTAINS
pag. 346

A+E optional

SNOWSOUND F0

COLORI PANNELLI - PANELS' COLORS - COULEURS PANNEAUX - COLORES PANELES - PANEELEFARBEN

0001 **0012**

Bianco - White - Blanc - Blanco - Weiss

8002

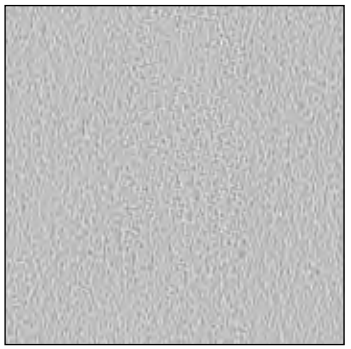

Bianco ghiaccio - Cool white - Blanc glacier - Blanco hielo - Polarweiß

7013

Verde Mela - Apple green - Vert Pomme -Verde Manzana - Grüner Apfel

6071

Blu - Blue - Bleu - Azul - Blau

8004

Grigio argento - Silver grey - Gris argenté
Gris plata - Silbergrau

8007

Grigio scuro - Dark grey - Gris foncé -
Gris oscuro - Dunkelgrau

4027

Rosso - Red - Rouge - Rojo - Rot

8033

Nero - Black - Noir - Negro -Schwarz

Vi invitiamo a verificare nel listino prezzi i colori disponibili per ogni singolo prodotto - We kindly invite you to check in the price list the colors available for each product - Nous vous invitons à vérifier dans la liste de prix les couleurs disponibles pour chaque produit - Le invitamos a consultar en la lista de precios los colores disponibles para cada producto - Wir laden Sie ein, in der Preisliste die verfügbaren Farben für jedes Produkt zu überprüfen.

SNOWSOUND F0

COLORI PANNELLI - PANELS' COLORS - COULEURS PANNEAUX - COLORES PANELES - PANEELEFARBEN

6075

Ottanio - Teal - Sarcelle - Verde azulado - Petrol

6046

Azzurro - Light blue - Bleu clair - Azul claro - Hellblau

4067

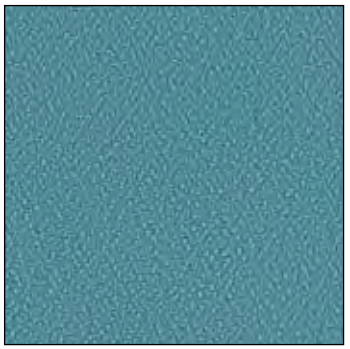

Acquamarina - Aquamarine - Aigue-marine - Aguamarina - Aquamarin

7004

Verde chiaro - Light green - Vert clair - Verde claro - Hellgrün

3008

Giallo Sole - Sun yellow - Jaune Soleil
Amarillo Sol - Gelbe Sonne

4030

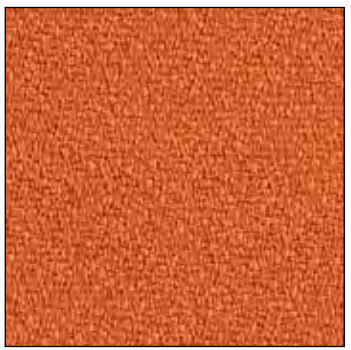

Arancione Carota - Carrot orange
Orange Carotte - Anaranjado
Zanahoria - Orange Karotte

7074

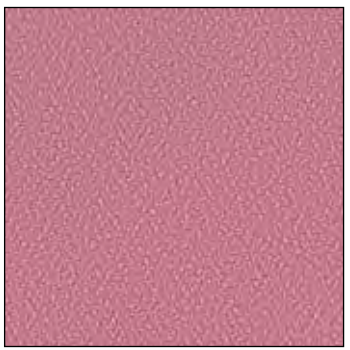

Rosa quarzo - Rose quartz - Rose quartz - Rosa cuarzo - Quarz rosa

1008

Beige - Beige - Beige - Beige - Beige

Vi invitiamo a verificare nel listino prezzi i colori disponibili per ogni singolo prodotto - We kindly invite you to check in the price list the colors available for each product - Nous vous invitons à vérifier dans la liste de prix les couleurs disponibles pour chaque produit - Le invitamos a consultar en la lista de precios los colores disponibles para cada producto - Wir laden Sie ein, in der Preisliste die verfügbaren Farben für jedes Produkt zu überprüfen.

SNOWSOUND PANELS

design Caimi Lab
Snowsound® technology by Caimi Brevetti

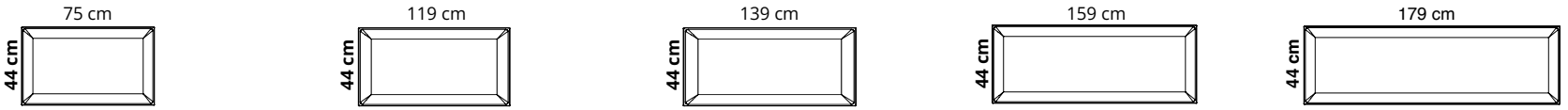

Colore Colour		Codice/Code Prezzo/Price	Codice/Code Prezzo/Price	Codice/Code Prezzo/Price	Codice/Code Prezzo/Price	Codice/Code Prezzo/Price
Bianco White	0001	7S408-0001 € 187,00	7S412-0001 € 238,00	7S414-0001 € 244,00	7S416-0001 € 248,00	7S418-0001 € 282,00
Grigio argento Silver grey	8004	7S408-8004 € 187,00	7S412-8004 € 238,00	7S414-8004 € 244,00	7S416-8004 € 248,00	7S418-8004 € 282,00
Grigio scuro Dark grey	8007	7S408-8007 € 187,00	7S412-8007 € 238,00	7S414-8007 € 244,00	7S416-8007 € 248,00	7S418-8007 € 282,00
Beige Beige	1008	7S408-1008 € 187,00	7S412-1008 € 238,00	7S414-1008 € 244,00	7S416-1008 € 248,00	7S418-1008 € 282,00
Giallo Yellow	3008	7S408-3008 € 187,00	7S412-3008 € 238,00	7S414-3008 € 244,00	7S416-3008 € 248,00	7S418-3008 € 282,00
Arancione Orange	4030	7S408-4030 € 187,00	7S412-4030 € 238,00	7S414-4030 € 244,00	7S416-4030 € 248,00	7S418-4030 € 282,00
Rosso Red	4027	7S408-4027 € 187,00	7S412-4027 € 238,00	7S414-4027 € 244,00	7S416-4027 € 248,00	7S418-4027 € 282,00
Verde chiaro Light green	7004	7S408-7004 € 187,00	7S412-7004 € 238,00	7S414-7004 € 244,00	7S416-7004 € 248,00	7S418-7004 € 282,00
Azzurro Light blue	6046	7S408-6046 € 187,00	7S412-6046 € 238,00	7S414-6046 € 244,00	7S416-6046 € 248,00	7S418-6046 € 282,00
Ottanio Teal	6075	7S408-6075 € 187,00	7S412-6075 € 238,00	7S414-6075 € 244,00	7S416-6075 € 248,00	7S418-6075 € 282,00
Bianco ghiaccio Cool white	8002	—	7S412-8002 € 238,00	—	7S416-8002 € 248,00	—
Nero Black	8033	—	7S412-8033 € 238,00	—	7S416-8033 € 248,00	—

Pannello con imbottitura interna in poliestere a **densità variabile** Snowsound® Technology. Rivestimento esterno in tessuto di poliestere Trevira CS®.

Panel with polyester internal padding with Snowsound® Technology **variable density**. Polyester covering in Trevira CS® fabric.

Panneau avec rembourrage interne en polyester à **densité variable** Snowsound® Technology. Revêtement externe en tissu de polyester Trevira CS®.

Panel con acolchado interior de poliéster de **densidad variable** Snowsound® Technology. Revestimiento exterior de tejido de poliéster Trevira CS®.

Paneel mit Polyester-Füllmaterial von **unterschiedlicher Dichte** Snowsound® Technology. Polyester-Bezug aus Trevira CS®–Material.

SNOWSOUND PANELS

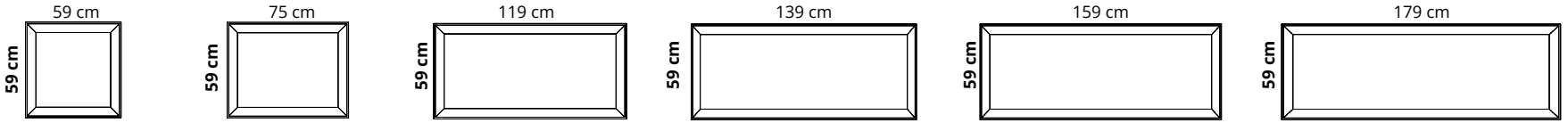

Colore Colour		Codice/Code Prezzo/Price	Codice/Code Prezzo/Price	Codice/Code Prezzo/Price	Codice/Code Prezzo/Price	Codice/Code Prezzo/Price	Codice/Code Prezzo/Price
Bianco White	0001	**7S066-0001** **€ 143,00**	**7S086-0001** **€ 238,00**	**7S126-0001** **€ 262,00**	**7S146-0001** **€ 303,00**	**7S166-0001** **€ 313,00**	**7S186-0001** **€ 340,00**
Grigio argento Silver grey	8004	**7S066-8004** **€ 143,00**	**7S086-8004** **€ 238,00**	**7S126-8004** **€ 262,00**	**7S146-8004** **€ 303,00**	**7S166-8004** **€ 313,00**	**7S186-8004** **€ 340,00**
Grigio scuro Dark grey	8007	**7S066-8007** **€ 143,00**	**7S086-8007** **€ 238,00**	**7S126-8007** **€ 262,00**	**7S146-8007** **€ 303,00**	**7S166-8007** **€ 313,00**	**7S186-8007** **€ 340,00**
Beige Beige	1008	**7S066-1008** **€ 143,00**	**7S086-1008** **€ 238,00**	**7S126-1008** **€ 262,00**	—	**7S166-1008** **€ 313,00**	—
Giallo Yellow	3008	**7S066-3008** **€ 143,00**	**7S086-3008** **€ 238,00**	**7S126-3008** **€ 262,00**	—	**7S166-3008** **€ 313,00**	—
Arancione Orange	4030	**7S066-4030** **€ 143,00**	**7S086-4030** **€ 238,00**	**7S126-4030** **€ 262,00**	—	**7S166-4030** **€ 313,00**	—
Rosso Red	4027	**7S066-4027** **€ 143,00**	**7S086-4027** **€ 238,00**	**7S126-4027** **€ 262,00**	—	**7S166-4027** **€ 313,00**	—
Verde chiaro Light green	7004	**7S066-7004** **€ 143,00**	**7S086-7004** **€ 238,00**	**7S126-7004** **€ 262,00**	—	**7S166-7004** **€ 313,00**	—
Azzurro Light blue	6046	**7S066-6046** **€ 143,00**	**7S086-6046** **€ 238,00**	**7S126-6046** **€ 262,00**	**7S146-6046** **€ 303,00**	**7S166-6046** **€ 313,00**	**7S186-6046** **€ 340,00**
Ottanio Teal	6075	**7S066-6075** **€ 143,00**	**7S086-6075** **€ 238,00**	**7S126-6075** **€ 262,00**	—	**7S166-6075** **€ 313,00**	—
Bianco ghiaccio Cool white	8002	—	—	**7S126-8002** **€ 262,00**	—	**7S166-8002** **€ 313,00**	—
Nero Black	8033	—	—	**7S126-8033** **€ 262,00**	—	**7S166-8033** **€ 313,00**	—

Pannello con imbottitura interna in poliestere a **densità variabile** Snowsound® Technology. Rivestimento esterno in tessuto di poliestere Trevira CS®.

Panel with polyester internal padding with Snowsound® Technology **variable density**. Polyester covering in Trevira CS® fabric.

Panneau avec rembourrage interne en polyester à **densité variable** Snowsound® Technology. Revêtement externe en tissu de polyester Trevira CS®.

Panel con acolchado interior de poliéster de **densidad variable** Snowsound® Technology. Revestimiento exterior de tejido de poliéster Trevira CS®.

Paneel mit Polyester-Füllmaterial von **unterschiedlicher Dichte** Snowsound® Technology. Polyester-Bezug aus Trevira CS®–Material.

SNOWSOUND PANELS - OVERSIZE

design Caimi Lab
Snowsound® technology by Caimi Brevetti

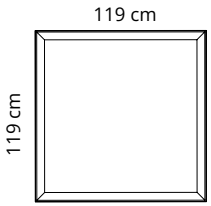

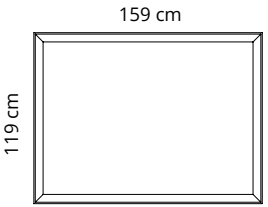

Colore Colour		Codice/Code Prezzo/Price	Codice/Code Prezzo/Price
Bianco White	0001	**7S1212-0001** **€ 588,00**	**7S1216-0001** **€ 709,00**
Grigio argento Silver grey	8004	**7S1212-8004** **€ 588,00**	**7S1216-8004** **€ 709,00**
Grigio scuro Dark grey	8007	**7S1212-8007** **€ 588,00**	**7S1216-8007** **€ 709,00**
Beige Beige	1008	**7S1212-1008** **€ 588,00**	**7S1216-1008** **€ 709,00**
Giallo Yellow	3008	**7S1212-3008** **€ 588,00**	**7S1216-3008** **€ 709,00**
Arancione Orange	4030	**7S1212-4030** **€ 588,00**	**7S1216-4030** **€ 709,00**
Rosso Red	4027	**7S1212-4027** **€ 588,00**	**7S1216-4027** **€ 709,00**
Azzurro Light blue	6046	**7S1212-6046** **€ 588,00**	**7S1216-6046** **€ 709,00**
Ottanio Teal	6075	**7S1212-6075** **€ 588,00**	**7S1216-6075** **€ 709,00**
Bianco ghiaccio Cool white	8002	**7S1212-8002** **€ 588,00**	**7S1216-8002** **€ 709,00**
Nero Black	8033	**7S1212-8033** **€ 588,00**	**7S1216-8033** **€ 709,00**

Pannello con imbottitura interna in poliestere a **densità variabile** Snowsound® Technology. Rivestimento esterno in tessuto di poliestere Trevira CS®.

Panel with polyester internal padding with Snowsound® Technology **variable density**. Polyester covering in Trevira CS® fabric.

Panneau avec rembourrage interne en polyester à **densité variable** Snowsound® Technology. Revêtement externe en tissu de polyester Trevira CS®.

Panel con acolchado interior de poliéster de **densidad variable** Snowsound® Technology. Revestimiento exterior de tejido de poliéster Trevira CS®.

Paneel mit Polyester-Füllmaterial von **unterschiedlicher Dichte** Snowsound® Technology. Polyester-Bezug aus Trevira CS®–Material.

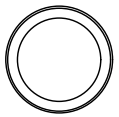

ø 59 cm

Colore Colour	Codice/Code Prezzo/Price
Bianco White Blanc	**7S59-0001 € 198,00**
Grigio scuro Dark grey Gris foncé	**7S59-8007 € 198,00**

Pannello con imbottitura interna in poliestere a **densità variabile** Snowsound® Technology. Rivestimento esterno in tessuto di poliestere Trevira CS®.

Panel with polyester internal padding with Snowsound® Technology **variable density**. Polyester covering in Trevira CS® fabric.

Panneau avec rembourrage interne en polyester à **densité variable** Snowsound® Technology.
Revêtement externe en tissu de polyester Trevira CS®.

Panel con acolchado interior de poliéster de **densidad variable** Snowsound® Technology. Revestimiento exterior de tejido de poliéster Trevira CS®.

Paneel mit Polyester-Füllmaterial von **unterschiedlicher Dichte** Snowsound® Technology. Polyester-Bezug aus Trevira CS®–Material.

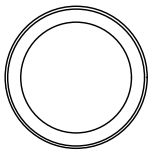

ø 79 cm

Colore Colour	Codice/Code Prezzo/Price
Bianco White Blanc	**7S79-0001 € 375,00**
Grigio scuro Dark grey Gris foncé	**7S79-8007 € 375,00**

Pannello con imbottitura interna in poliestere a **densità variabile** Snowsound® Technology. Rivestimento esterno in tessuto di poliestere Trevira CS®.

Panel with polyester internal padding with Snowsound® Technology **variable density**. Polyester covering in Trevira CS® fabric.

Panneau avec rembourrage interne en polyester à **densité variable** Snowsound® Technology.
Revêtement externe en tissu de polyester Trevira CS®.

Panel con acolchado interior de poliéster de **densidad variable** Snowsound® Technology. Revestimiento exterior de tejido de poliéster Trevira CS®.

Paneel mit Polyester-Füllmaterial von **unterschiedlicher Dichte** Snowsound® Technology. Polyester-Bezug aus Trevira CS®–Material.

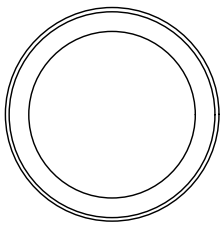

ø 119 cm

Colore Colour	Codice/Code Prezzo/Price
Bianco White Blanc	**7S119-0001 € 575,00**
Grigio scuro Dark grey Gris foncé	**7S119-8007 € 575,00**

Pannello con imbottitura interna in poliestere a **densità variabile** Snowsound® Technology. Rivestimento esterno in tessuto di poliestere Trevira CS®.

Panel with polyester internal padding with Snowsound® Technology **variable density**. Polyester covering in Trevira CS® fabric.

Panneau avec rembourrage interne en polyester à **densité variable** Snowsound® Technology.
Revêtement externe en tissu de polyester Trevira CS®.

Panel con acolchado interior de poliéster de **densidad variable** Snowsound® Technology. Revestimiento exterior de tejido de poliéster Trevira CS®.

Paneel mit Polyester-Füllmaterial von **unterschiedlicher Dichte** Snowsound® Technology. Polyester-Bezug aus Trevira CS®–Material.

SNOWSOUND PANELS

design Caimi Lab
Snowsound® technology by Caimi Brevetti

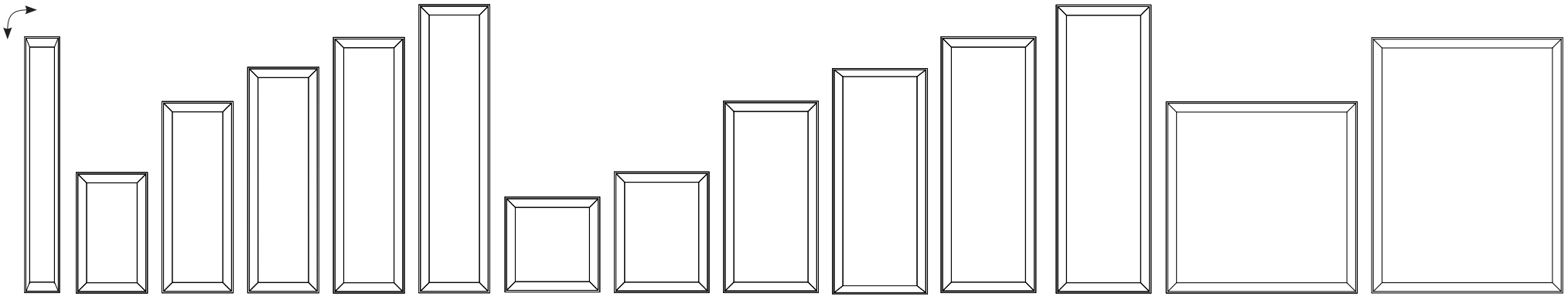

22x159 *44x75* *44x119* *44x139* *44x159* *44x179* *59x59* *59x75* *59x119* *59x139* *59x159* *59x179* *119x119* *119x159*

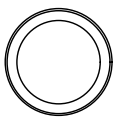

ø 59

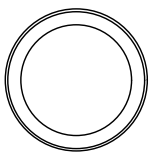

ø 79

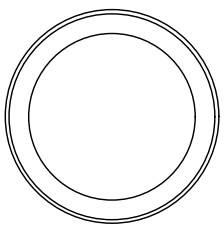

ø 119

COLOURS / Sizes (cm)	8002	0001	8004	8007	1008	3008	4030	4027	7004	6046	6075	8033
22x159		●		●								
44x75		●	●	●	●	●	●	●	●	●	●	
44x119	●	●	●	●	●	●	●	●	●	●	●	●
44x139		●	●	●	●	●	●	●	●	●	●	
44x159	●	●	●	●	●	●	●	●	●	●	●	●
44x179		●	●	●	●	●	●	●	●	●	●	
59x59		●	●	●	●	●	●	●	●	●	●	
59x75		●	●	●	●	●	●	●	●	●	●	
59x119	●	●	●	●	●	●	●	●	●	●	●	●
59x139		●	●	●						●		
59x159	●	●	●	●	●	●	●	●	●	●	●	●
59x179		●	●	●						●		
119x119	●	●	●	●	●	●	●	●	●	●	●	●
119x159	●	●	●	●	●	●	●	●	●	●	●	●
ø 59		●		●								
ø 79		●		●								
ø 119		●		●								

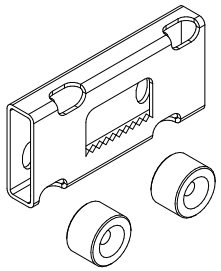

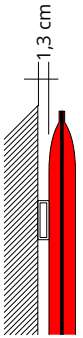

7S377
€ 21,00

Attacco a parete in metallo per aggancio a chiodi/ganci, completo di 2 distanziali.

Metal wall mount for nail/hook attachment, complete with 2 spacers.

Fixation murale en metal pour fixation par clou ou crochet, complète avec 2 entretoises.

Fijación mural de metal para fijación clavo/gancho, completa con 2 distanciadores

Wandbefestigung aus Metall für Nagel-/Hakenbefestigung, komplett mit 2 Abstandshaltern

Pannelli vedi pag. 38-39-40-41
Panels see pages 38-39-40-41

● = 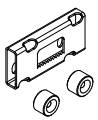

1 pcs. = 1 code 7S377
per dimensioni/cod. - for dimension/code:

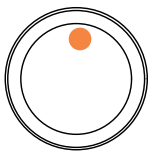

ø 59	**(7S59-XXXX)**
ø 79	**(7S79-XXXX)**
ø 119	**(7S119-XXXX)**

1 pcs. = 1 code 7S377
per dimensioni/cod. - for dimension/code:

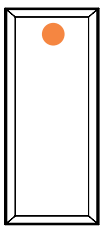

44 x 75	**(7S408-XXXX)**
44 x 119	**(7S412-XXXX)**
44 x 139	**(7S414-XXXX)**
44 x 159	**(7S416-XXXX)**
44 x 179	**(7S418-XXXX)**
59 x 59	**(7S066-XXXX)**
59 x 75	**(7S086-XXXX)**
59 x 119	**(7S126-XXXX)**
59 x 139	**(7S146-XXXX)**
59 x 159	**(7S166-XXXX)**
59 x 179	**(7S186-XXXX)**

2 pcs. = 2 code 7S377
per dimensioni/cod. - for dimension/code:

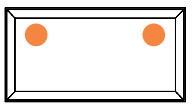

44 x 75	**(7S408-XXXX)**
44 x 119	**(7S412-XXXX)**
44 x 139	**(7S414-XXXX)**
44 x 159	**(7S416-XXXX)**
44 x 179	**(7S418-XXXX)**
59 x 75	**(7S086-XXXX)**
59 x 119	**(7S126-XXXX)**
59 x 139	**(7S146-XXXX)**
59 x 159	**(7S166-XXXX)**
59 x 179	**(7S186-XXXX)**
119 x 119	**(7S1212-XXXX)**
119 x 159	**(7S1216-XXXX)**

SNOWFIX EASY

design Caimi Lab
Snowsound® technology by Caimi Brevetti

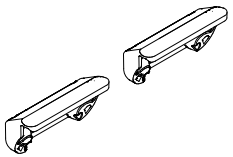

7S372-BO
Bianco opaco
Mat white
Blanc mat
Blanco mate
Mattweiß

€ 42,00
1 coppia /1 pair
1 paire / 1 pare
1 Paar

Coppia di attacchi a parete in zama verniciata per aggancio a chiodi/ganci.

Pair of fixings in painted zamak for attachment to nails/hooks.

Paire d'attaches à paroi en Zamak peint pour fixation avec des clous.

Par de anclajes de pared de zamak pintado para enganchar a clavos/ganchos.

Ein Paar Wandhalterungen aus lackiertem Zamak zum Aufhängen an Nägeln/Haken.

Pannelli vedi pag. 38-39-40
Panels see pages 38-39-40

▲ = 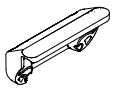

1 pcs. = 1/2 code 7S372-BO
per dimensioni/cod. - for dimension/code:

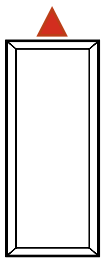

44 x 75	(7S408-XXXX)
44 x 119	(7S412-XXXX)
44 x 139	(7S414-XXXX)
44 x 159	(7S416-XXXX)
44 x 179	(7S418-XXXX)
59 x 59	(7S066-XXXX)
59 x 75	(7S086-XXXX)
59 x 119	(7S126-XXXX)
59 x 139	(7S146-XXXX)
59 x 159	(7S166-XXXX)
59 x 179	(7S186-XXXX)

2 pcs. = 1 code 7S372-BO
per dimensioni/cod. - for dimension/code:

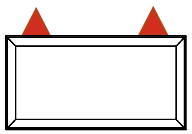

44 x 75	(7S408-XXXX)
44 x 119	(7S412-XXXX)
44 x 139	(7S414-XXXX)
44 x 159	(7S416-XXXX)
44 x 179	(7S418-XXXX)
59 x 75	(7S086-XXXX)
59 x 119	(7S126-XXXX)
59 x 139	(7S146-XXXX)
59 x 159	(7S166-XXXX)
59 x 179	(7S186-XXXX)
119 x 119	(7S1212-XXXX)
119 x 159	(7S1216-XXXX)

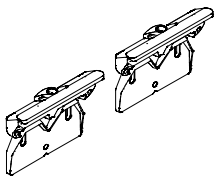

7S370-BO
Bianco opaco
Mat white
Blanc mat
Blanco mate
Mattweiß

€ 65,00
1 coppia /1 pair
1 paire / 1 pare
1 Paar

7S370-C
Nichel satinato
Nickel satined
Nickel satinée
Niquel satinado
Nickel satiniert

€ 74,00
1 coppia /1 pair
1 paire / 1 pare
1 Paar

Coppia di attacchi a parete in zama verniciata o nichel satinata con vite di sicurezza anti-sgancia-mento (viti non incluse).

Pair of wall fixings in painted zamak or satin nickel with anti-slip safety screws (not included).

Paire d'attaches à paroi en Zamak peint ou nickel satiné avec vis de sécurité anti-décrochage (vis non comprises).

Par de anclajes de pared de zamak pintado o níquel satinado, con tornillo de seguridad antidesengan-che (los tornillos no están incluidos).

Ein Paar Wandbefestigungen aus lackiertem Zamak oder satiniertem Nickel mit Sicherheitsschraube gegen ungewollte Entfernung des Paneels (Schrau-ben nicht enthalten).

Pannelli vedi pag. 38-39-40
Panels see pages 38-39-40

Nichel satinato - Nickel satined - Nickel satinée - Niquel satinado Nickel satiniert

Bianco opaco - Mat white - Blanc mat - Blanco mate - Mattweiß

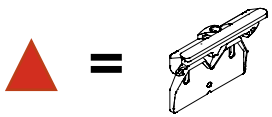

1 pcs. = 1/2 code 7S370-BO o/or 7S370-C
per dimensioni/cod. - for dimension/code:

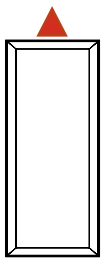

44 x 75	**(7S408-XXXX)**
44 x 119	**(7S412-XXXX)**
44 x 139	**(7S414-XXXX)**
44 x 159	**(7S416-XXXX)**
44 x 179	**(7S418-XXXX)**
59 x 59	**(7S066-XXXX)**
59 x 75	**(7S086-XXXX)**
59 x 119	**(7S126-XXXX)**
59 x 139	**(7S146-XXXX)**
59 x 159	**(7S166-XXXX)**
59 x 179	**(7S186-XXXX)**

2 pcs. = 1 code 7S370-BO o/or 7S370-C
per dimensioni/cod. - for dimension/code:

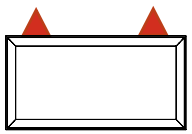

44 x 75	**(7S408-XXXX)**
44 x 119	**(7S412-XXXX)**
44 x 139	**(7S414-XXXX)**
44 x 159	**(7S416-XXXX)**
44 x 179	**(7S418-XXXX)**
59 x 75	**(7S086-XXXX)**
59 x 119	**(7S126-XXXX)**
59 x 139	**(7S146-XXXX)**
59 x 159	**(7S166-XXXX)**
59 x 179	**(7S186-XXXX)**
119 x 119	**(7S1212-XXXX)**
119 x 159	**(7S1216-XXXX)**

SNOWMAGNET

design Caimi Lab
Snowsound® technology by Caimi Brevetti

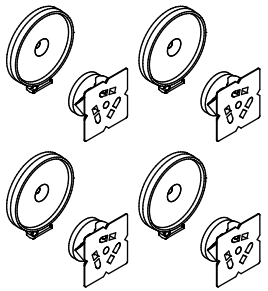

7S374/4-C

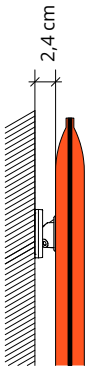

€ 107,00
Kit 4 pcs.

Kit 4 attacchi magnetici in zama e acciaio per fissaggio a parete (viti non incluse).

Kit of 4 magnetic wall attachments in zamak and steel (screws not included).

Kit 4 attaches en Zamak et acier pour fixage à la paroi (vis non comprises).

Kit 4 anclajes imantados de zamak y acero para fijar contra la pared (los tornillos no están incluidos).

Kit 4 magnetische Befestigungen aus Zamak und Stahl für die Wandmontage (Schrauben nicht enthalten).

Pannelli vedi pag. 38-39-41
Panels see pages 38-39-41

4 pcs. = 1 code 7S374/4
per dimensioni/cod. - for dimension/code:

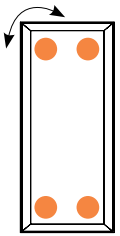

44 x 75 (7S408-XXXX)
44 x 119 (7S412-XXXX)
44 x 139 (7S414-XXXX)
44 x 159 (7S416-XXXX)
44 x179 (7S418-XXXX)

59 x 59 (7S066-XXXX)
59 x 75 (7S086-XXXX)
59 x 119 (7S126-XXXX)
59 x 139 (7S146-XXXX)
59 x 159 (7S166-XXXX)
59 x 179 (7S186-XXXX)

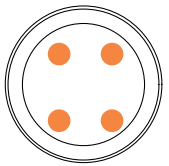

ø 59 (7S59-XXXX)
ø 79 (7S79-XXXX)
ø 119 (7S119-XXXX)

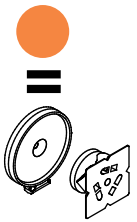

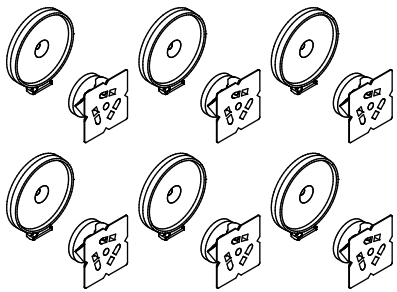

7S374/6-C

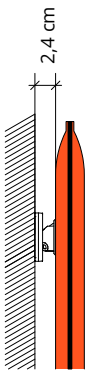

€ 159,00
Kit 6 pcs.

Kit 6 attacchi magnetici in zama e acciaio per fissaggio a parete (viti non incluse).

Kit of 6 magnetic wall attachments in zamak and steel (screws not included).

Kit 6 attaches en Zamak et acier pour fixage à la paroi (vis non comprises).

Kit 6 anclajes imantados de zamak y acero para fijar contra la pared (los tornillos no están incluidos).

Kit 6 magnetische Befestigungen aus Zamak und Stahl für die Wandmontage (Schrauben nicht enthalten).

Pannelli vedi pag. 40
Panels see page 40

6 pcs. = 1 code 7S374/6
per dimensioni/cod. - for dimension/code:

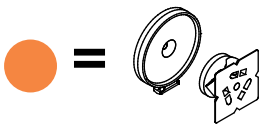

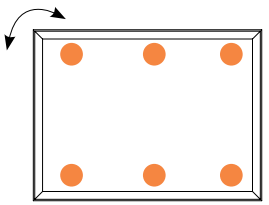

119 x 119 (7S1212-XXXX)
119 x 159 (7S1216-XXXX)

OPZIONALE
OPTIONAL

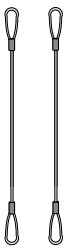

7W/A3

€ 11,00
1 coppia /1 pair
1 paire / 1 pare
1 Paar

Coppia di cavetti di sicurezza in acciaio.

Pair of steel safety cables.

Paire de câbles de sécurité en acier.

Par de cablecillos de seguridad de acero.

Ein Paar Sicherheitsseile aus Stahl.

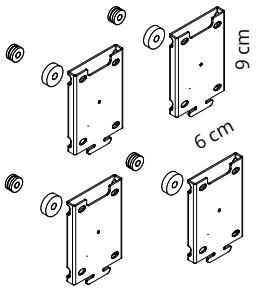

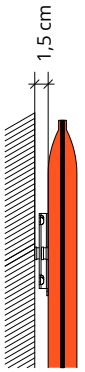

7S378/4 **€ 64,00**
Kit 4 pcs.

Kit 4 attacchi magnetici a parete per pannelli Snowsound (viti non incluse).

Kit of 4 magnetic wall mounts for Snowsound panels (screws not included).

Kit de 4 supports muraux magnétiques pour les panneaux Snowsound (vis non comprises).

Kit de 4 soportes magnéticos de pared para paneles Snowsound (los tornillos no están incluidos).

Satz mit 4 magnetischen Wandhalterungen für Snowsound-Panels (Schrauben nicht enthalten).

Pannelli vedi pag. 38-39-41
Panels see pages 38-39-41

4 pcs. = 1 code 7S378/4
per dimensioni/cod. - for dimension/code:

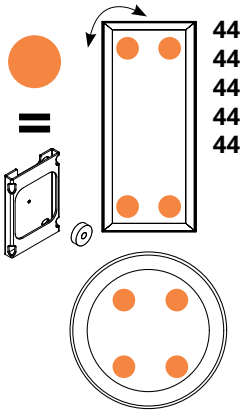

44 x 75 (7S408-XXXX)
44 x 119 (7S412-XXXX)
44 x 139 (7S414-XXXX)
44 x 159 (7S416-XXXX)
44 x179 (7S418-XXXX)

59 x 59 (7S066-XXXX)
59 x 75 (7S086-XXXX)
59 x 119 (7S126-XXXX)
59 x 139 (7S146-XXXX)
59 x 159 (7S166-XXXX)
59 x 179 (7S186-XXXX)

ø 59 (7S59-XXXX)
ø 79 (7S79-XXXX)
ø 119 (7S119-XXXX)

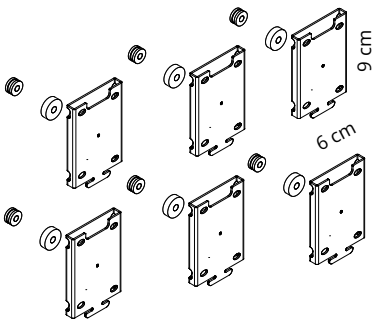

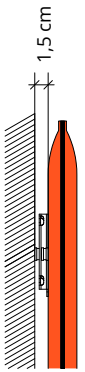

7S378/6 **€ 96,00**
Kit 6 pcs.

Kit 6 attacchi magnetici a parete per pannelli Snowsound (viti non incluse).

Kit of 6 magnetic wall mounts for Snowsound panels (screws not included).

Kit de 6 supports muraux magnétiques pour les panneaux Snowsound (vis non comprises).

Kit de 6 soportes magnéticos de pared para paneles Snowsound (los tornillos no están incluidos).

Satz mit 6 magnetischen Wandhalterungen für Snowsound-Panels (Schrauben nicht enthalten).

Pannelli vedi pag. 40
Panels see page 40

6 pcs. = 1 code 7S378/6
per dimensioni/cod. - for dimension/code:

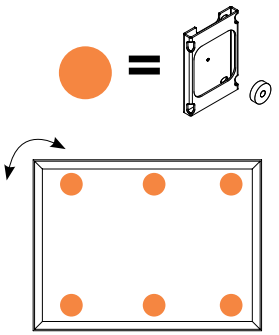

119 x 119 (7S1212-XXXX)
119 x 159 (7S1216-XXXX)

OPZIONALE
OPTIONAL

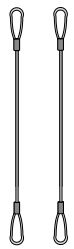

7W/A3 **€ 11,00**
1 coppia /1 pair
1 paire / 1 pare
1 Paar

Coppia di cavetti di sicurezza in acciaio.

Pair of steel safety cables.

Paire de câbles de sécurité en acier.

Par de cablecillos de seguridad de acero.

Ein Paar Sicherheitsseile aus Stahl.

SNOWSOUND CEILING EASY

design Caimi Lab
Snowsound® technology by Caimi Brevetti

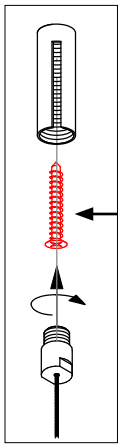

Dettaglio attacco a soffitto.
Ceiling mount detail.

Foro / hole ø 4,5 mm

Vite non inclusa.
Screw not included.

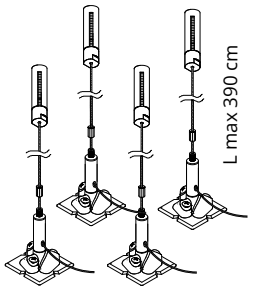

7S376/4-C **€ 120,00** **Kit 4 pcs.**
Nichel satinato
Nickel satined
Nickel satinée
Niquel satinado
Nickel satiniert

7S376/4M-C **€ 110,00** **cad each** ≥ 6 pz **Kit 4 pcs.**
Nichel satinato
Nickel satined
Nickel satinée
Niquel satinado
Nickel satiniert

Kit 4 attacchi a soffitto per pannelli Snowsound

Kit 4 ceiling attachments for Snowsound panels

Kit 4 fixations au plafond pour les panneaux Snowsound

Kit 4 fijaciones de techo para paneles Snowsound

Kit 4 Deckenbefestigungen für Snowsound-Paneele

Pannelli vedi pag. 38-39-40
Panels see pages 38-39-40

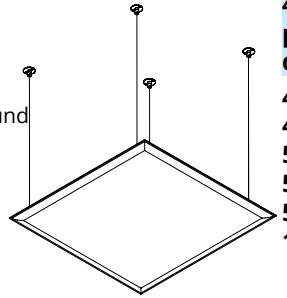

4 pcs. = 1 code 7S376/4-C per dimensioni/cod. - for dimension/code:

44 x 75 (7S408-XXXX)
44 x 119 (7S412-XXXX)
59 x 59 (7S066-XXXX)
59 x 75 (7S086-XXXX)
59 x 119 (7S126-XXXX)
119 x 119 (7S1212-XXXX)

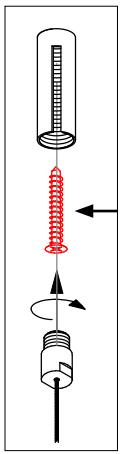

Dettaglio attacco a soffitto.
Ceiling mount detail.

Foro / hole ø 4,5 mm

Vite non inclusa.
Screw not included.

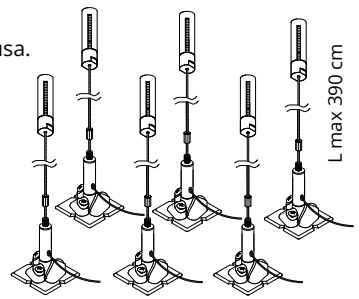

7S376/6-C **€ 180,00** **Kit 6 pcs.**
Nichel satinato
Nickel satined
Nickel satinée
Niquel satinado
Nickel satiniert

7S376/6M-C **€ 164,00** **cad each** ≥ 6 pz **Kit 6 pcs.**
Nichel satinato
Nickel satined
Nickel satinée
Niquel satinado
Nickel satiniert

Kit 6 attacchi a soffitto per pannelli Snowsound

Kit 6 ceiling attachments for Snowsound panels

Kit 6 fixations au plafond pour les panneaux Snowsound

Kit 6 fijaciones de techo para paneles Snowsound

Kit 6 Deckenbefestigungen für Snowsound-Paneele

Pannelli vedi pag. 38-39-40
Panels see pages 38-39-40

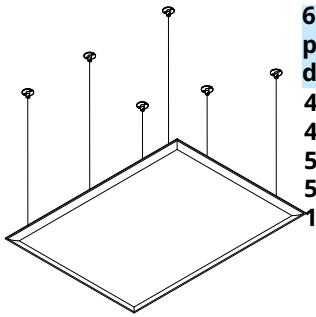

6 pcs. = 1 code 7S376/6-C per dimensioni/cod. - for dimension/code:

44 x 139 (7S414-XXXX)
44 x 159 (7S416-XXXX)
59 x 139 (7S146-XXXX)
59 x 159 (7S166-XXXX)
119 x 159 (7S1216-XXXX)

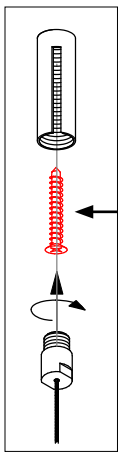

Dettaglio attacco a soffitto.
Ceiling mount detail.

Foro / hole ø 4,5 mm

Vite non inclusa.
Screw not included.

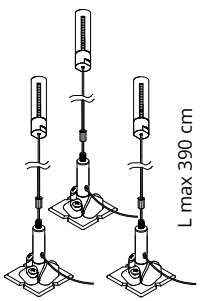

7S376/3-C **€ 90,00** **Kit 3 pcs.**
Nichel satinato
Nickel satined
Nickel satinée
Niquel satinado
Nickel satiniert

7S376/3M-C **€ 82,00** **cad each** ≥ 6 pz **Kit 3 pcs.**
Nichel satinato
Nickel satined
Nickel satinée
Niquel satinado
Nickel satiniert

Kit 3 attacchi a soffitto per pannelli Snowsound

Kit 3 ceiling attachments for Snowsound panels

Kit 3 fixations au plafond pour les panneaux Snowsound

Kit 3 fijaciones de techo para paneles Snowsound

Kit 3 Deckenbefestigungen für Snowsound-Paneele

Pannelli vedi pag. 41
Panels see page 41

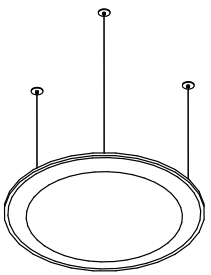

3 pcs. = 1 code 7S376/3-C per dimensioni/cod. - for dimension/code:

ø 59 (7S59-XXXX)
ø 79 (7S79-XXXX)
ø 119 (7S119-XXXX)

≥ 6 pz : Prezzo unitario per ordini **≥ 6** pz / Unit price for orders **≥ 6** pz / Prix unitaire pour commandes **≥ 6** pz
Precio por unidad para pedidos **≥ 6** pz / Stückpreis für Bestellungen **≥ 6** pz

SNOWSOUND CEILING CABLE FRAME

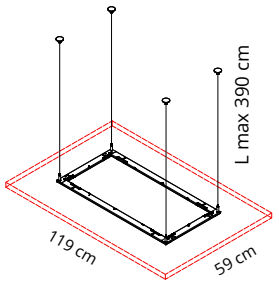

7OSF12060 **€ 246,00**

7OSF12060M **€ 207,00** cad each ≥ 6 pz

Struttura per fissaggio a soffitto per pannelli Snowsound:
Frame for Snowsound panels ceiling fixing:
Structure pour accrochage au plafond pour panneaux Snowsound:
Estructura para el montaje al techo para paneles Snowsound:
Rahmen für die Deckenbefestigung für Snowsound Paneele:

59x119 cm 7S126-XXXX

Pannelli vedi pag. 39
Panels see page 39

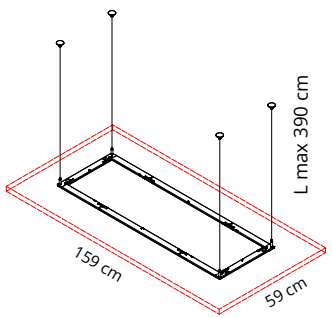

7OSF16060 **€ 248,00**

7OSF16060M **€ 209,00** cad each ≥ 6 pz

Struttura per fissaggio a soffitto per pannelli Snowsound:
Frame for Snowsound panels ceiling fixing:
Structure pour accrochage au plafond pour panneaux Snowsound:
Estructura para el montaje al techo para paneles Snowsound:
Rahmen für die Deckenbefestigung für Snowsound Paneele:

59x159 cm 7S166-XXXX

Pannelli vedi pag. 39
Panels see page 39

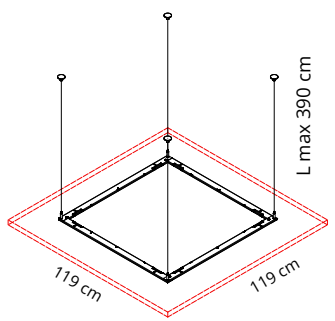

7OSF120 **€ 292,00**

7OSF120M **€ 249,00** cad each ≥ 6 pz

Struttura per fissaggio a soffitto per pannelli Snowsound:
Frame for Snowsound panels ceiling fixing:
Structure pour accrochage au plafond pour panneaux Snowsound:
Estructura para el montaje al techo para paneles Snowsound:
Rahmen für die Deckenbefestigung für Snowsound Paneele:

119x119 cm 7S1212-XXXX

Pannelli vedi pag. 40
Panels see page 40

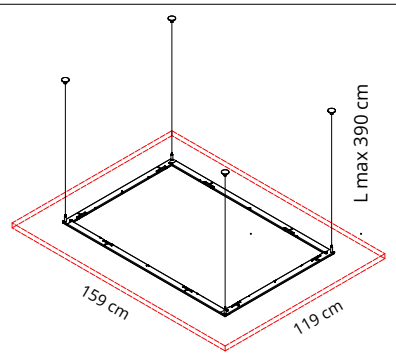

7OSF160 **€ 303,00**

7OSF160M **€ 251,00** cad each ≥ 6 pz

Struttura per fissaggio a soffitto per pannelli Snowsound:
Frame for Snowsound panels ceiling fixing:
Structure pour accrochage au plafond pour panneaux Snowsound:
Estructura para el montaje al techo para paneles Snowsound:
Rahmen für die Deckenbefestigung für Snowsound Paneele:

119x159 cm 7S1216-XXXX

Pannelli vedi pag. 40
Panels see page 40

≥ 6 pz : Prezzo unitario per ordini **≥ 6** pz / Unit price for orders **≥ 6** pz / Prix unitaire pour commandes **≥ 6** pz
Precio por unidad para pedidos **≥ 6** pz / Stückpreis für Bestellungen **≥ 6** pz

SNOWSOUND CEILING FRAME

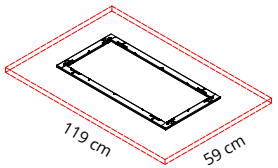

7OCC1206 **€ 246,00**

7OCC1206M **€ 207,00** cad each ≥ 6 pz

Struttura per fissaggio a soffitto per pannelli Snowsound:
Frame for Snowsound panels ceiling fixing:
Structure pour accrochage au plafond pour panneaux Snowsound:
Estructura para el montaje al techo para paneles Snowsound:
Rahmen für die Deckenbefestigung für Snowsound Paneele:

59x119 cm 7S126-XXXX

Pannelli vedi pag. 39
Panels see page 39

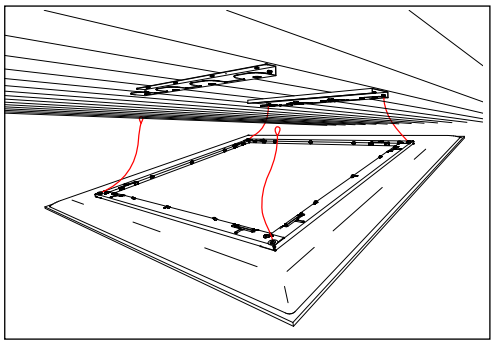

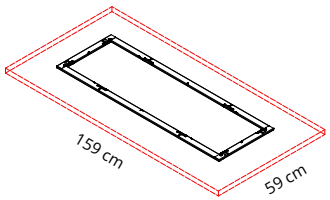

7OCC1606 **€ 248,00**

7OCC1606M **€ 209,00** cad each ≥ 6 pz

Struttura per fissaggio a soffitto per pannelli Snowsound:
Frame for Snowsound panels ceiling fixing:
Structure pour accrochage au plafond pour panneaux Snowsound:
Estructura para el montaje al techo para paneles Snowsound:
Rahmen für die Deckenbefestigung für Snowsound Paneele:

59x159 cm 7S166-XXXX

Pannelli vedi pag. 39
Panels see page 39

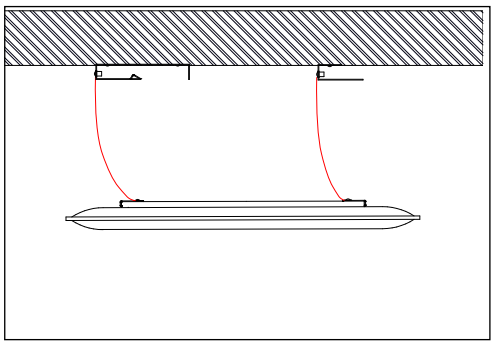

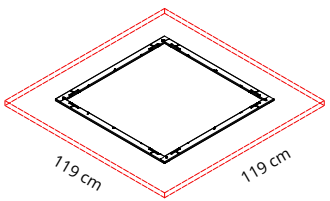

7OCC1212 **€ 292,00**

7OCC1212M **€ 249,00** cad each ≥ 6 pz

Struttura per fissaggio a soffitto per pannelli Snowsound:
Frame for Snowsound panels ceiling fixing:
Structure pour accrochage au plafond pour panneaux Snowsound:
Estructura para el montaje al techo para paneles Snowsound:
Rahmen für die Deckenbefestigung für Snowsound Paneele:

119x119 cm 7S1212-XXXX

Pannelli vedi pag. 40
Panels see page 40

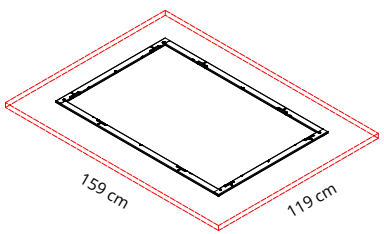

7OCC1216 **€ 303,00**

7OCC1216M **€ 251,00** cad each ≥ 6 pz

Struttura per fissaggio a soffitto per pannelli Snowsound:
Frame for Snowsound panels ceiling fixing:
Structure pour accrochage au plafond pour panneaux Snowsound:
Estructura para el montaje al techo para paneles Snowsound:
Rahmen für die Deckenbefestigung für Snowsound Paneele:

119x159 cm 7S1216-XXXX

Pannelli vedi pag. 40
Panels see page 40

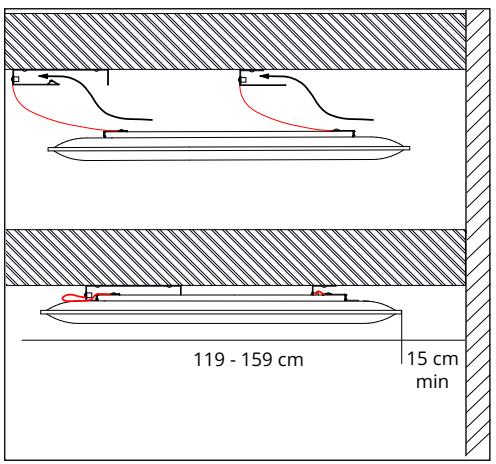

≥ 6 pz : Prezzo unitario per ordini **≥ 6** pz / Unit price for orders **≥ 6** pz / Prix unitaire pour commandes **≥ 6** pz
Precio por unidad para pedidos **≥ 6** pz / Stückpreis für Bestellungen **≥ 6** pz

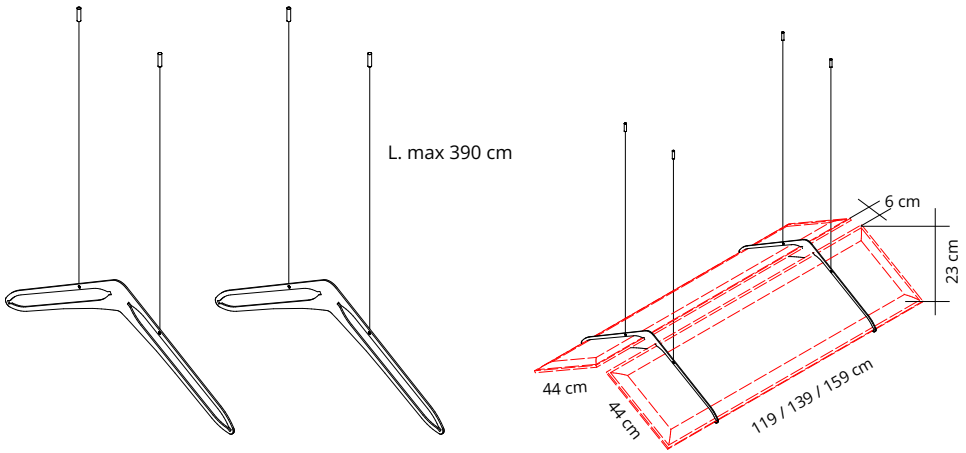

7PAG44-N **€ 320,00**
Nero opaco
Mat black
Noir mat
Negro mate
Mattschwarz

Attacco a soffitto per **2 pannelli Snowsound** dimensioni:

Ceiling mount for **2 Snowsound panels** dimensions:

Support de plafond pour **2 panneaux Snowsound** dimensions:

Soporte de techo para **2 paneles Snowsound** dimensiones:

Deckenhalterung für **2 Snowsound-Panels** Abmessungen:

44x119 cm (7S412-XXXX)
44x139 cm (7S414-XXXX)
44x159 cm (7S416-XXXX)

Pannelli vedi pag. 38
Panels see page 38

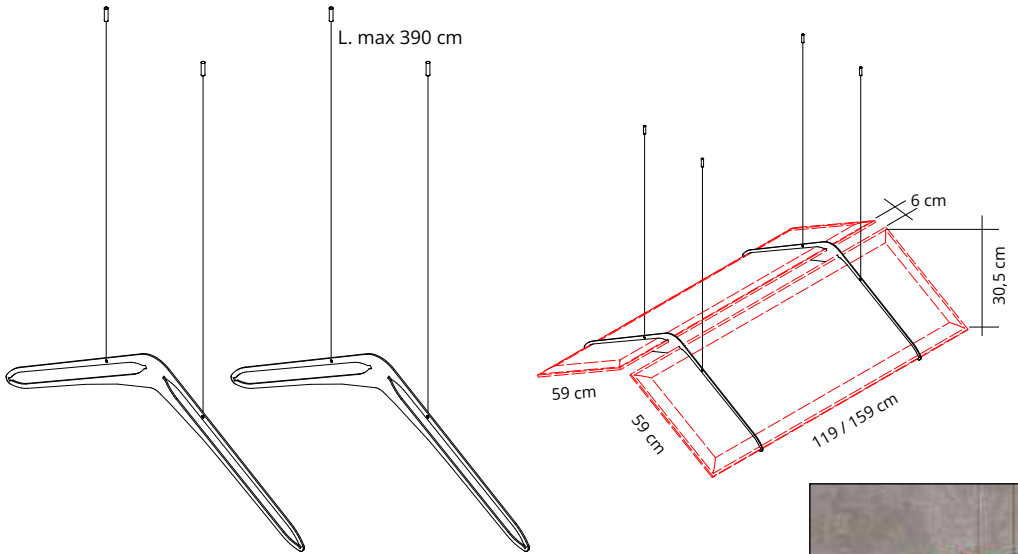

7PAG59-N **€ 397,00**
Nero opaco
Mat black
Noir mat
Negro mate
Mattschwarz

Attacco a soffitto per **2 pannelli Snowsound** dimensioni:

Ceiling mount for **2 Snowsound panels** dimensions:

Support de plafond pour **2 panneaux Snowsound** dimensions:

Soporte de techo para **2 paneles Snowsound** dimensiones:

Deckenhalterung für **2 Snowsound-Panels** Abmessungen:

59x119 cm (7S126-XXXX)
59x159 cm (7S166-XXXX)

Pannelli vedi pag. 39
Panels see page 39

SNOWSOUND-UP FOR PANELS L. 119/120 cm

MODULO BASE
BASE UNIT
L. 120

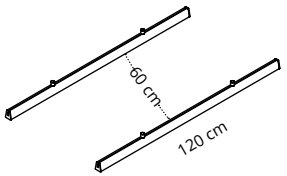

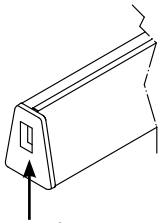

Dettaglio tappo
Cap detail
7KTAP/4-XX

7KFRAME1-AL **€ 169,00**
Alluminio
Aluminium
Aluminium
Aluminio
Aluminium

7KFRAME1-N **€ 178,00**
Nero
Black
Noir
Negro
Schwarz

Struttura base attacco diretto a soffitto. Composta da:
Base structure direct ceiling connection. Composed of
Structure de base connexion directe au plafond. Composé par :
Estructura básica conexión directa al techo. Compuesto por:
Basisstruktur direkt an der Decke befestigt. Bestehend aus:

1 - 7K120P/2-XX
1 - 7KTAP/4-XX
1 - 7KAD/4-NI

MODULO SEGUITO
ADD-ON UNIT
L. 120

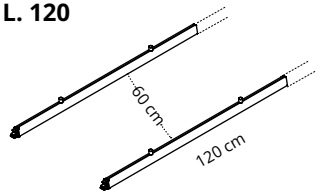

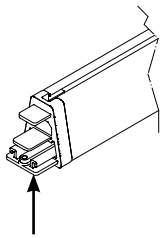

Dettaglio giunto
Joint detail
7KGT/2-XX

7KFRAME1S-AL **€ 164,00**
Alluminio
Aluminium
Aluminium
Aluminio
Aluminium

7KFRAME1S-N **€ 174,00**
Nero
Black
Noir
Negro
Schwarz

Struttura seguito attacco diretto a soffitto. Composta da:
Add-on structure direct ceiling connection.Composed of
Structure suivante connexion directe au plafond. Composé par :
Estructura seguida conexión directa al techo. Compuesto por:
Zusatzstruktur mit direktem Deckenanschluss. Bestehend aus:

1 - 7K120P/2-XX
1 - 7KGT/2-XX
1 - 7KAD/4-NI

MODULO BASE
BASE UNIT
L. 120

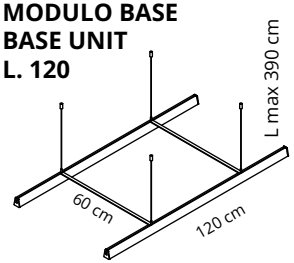

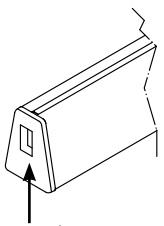

Dettaglio tappo
Cap detail
7KTAP/4-XX

7KFRAME5-AL **€ 245,00**
Alluminio
Aluminium
Aluminium
Aluminio
Aluminium

7KFRAME5-N **€ 254,00**
Nero
Black
Noir
Negro
Schwarz

Struttura base attacco a soffitto con cavi Composta da:
Base structure with cable ceiling attachment. Consisting of:
Structure de base avec fixation par câbles au plafond. Composé par :
Estructura base con fijación a techo por cable. Formada por:
Basisstruktur mit Kabel-Deckenbefestigung. Bestehend aus:

1 - 7K120P/2-XX / 1 - 7K60D/2-XX
1 - 7KTAP/4-XX / 1 - 7KAC/4-NI

MODULO SEGUITO
ADD-ON UNIT
L. 120

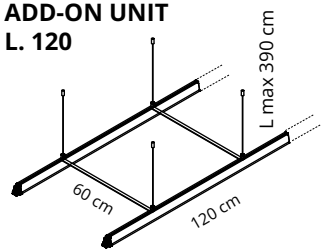

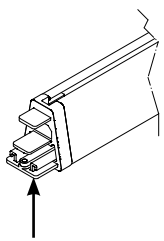

Dettaglio giunto
Joint detail
7KGTC/2-XX

7KFRAME5S-AL **€ 241,00**
Alluminio
Aluminium
Aluminium
Aluminio
Aluminium

7KFRAME5S-N **€ 251,00**
Nero
Black
Noir
Negro
Schwarz

Struttura seguito attacco a soffitto con cavi. Composta da:
Add-on structure with cable ceiling attachment. Consisting of:
Structure suivante avec fixation par câbles au plafond. Composé par :
Estructura suivida con fijación a techo por cable. Formada por:
Zusatzstruktur gefolgt von einer Deckenbefestigung mit Kabeln. Bestehend aus:

1 - 7K120P/2-XX / 1 - 7K60D/2-XX
1 - 7KGTC/2-XX / 1 - 7KAC/4-NI

Numero massimo pannelli uniformemente distribuiti per queste strutture:
Maximum number of evenly distributed panels for these structures:
Nombre maximal de panneaux uniformément répartis pour ces structures :
Número máximo de paneles distribuidos uniformemente para estas estructuras:
Maximale Anzahl von gleichmäßig verteilten Paneelen für diese Strukturen:

INDUSTRIAL 24 mm PANELS

120x80 max 6 pcs
120x20 max 12 pcs

INDUSTRIAL 40 mm PANELS

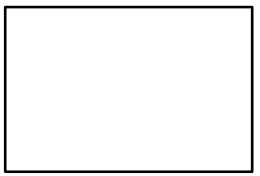

120x80 max 6 pcs
120x20 max 12 pcs

SNOWSOUND PANELS

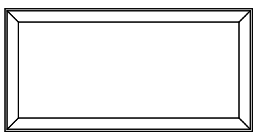

119x59 max 6 pcs
119x44 max 6 pcs

SNOWSOUND TEXTILES PANELS

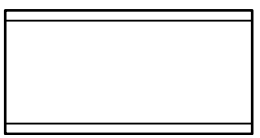

119x80 max 6 pcs
119x60 max 6 pcs
119x40 max 12 pcs

SNOWSOUND-UP FOR PANELS L. 159/160 cm

MODULO BASE
BASE UNIT
L. 120

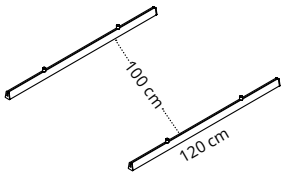

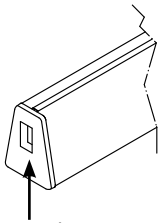

Dettaglio tappo
Cap detail
7KTAP/4-XX

7KFRAME1-AL **€ 169,00**
Alluminio
Aluminium
Aluminium
Aluminio
Aluminium

7KFRAME1-N **€ 178,00**
Nero
Black
Noir
Negro
Schwarz

Struttura base attacco diretto a soffitto. Composta da:
Base structure direct ceiling connection. Composed of
Structure de base connexion directe au plafond. Composé par :
Estructura básica conexión directa al techo. Compuesto por:
Basisstruktur direkt an der Decke befestigt. Bestehend aus:

1 - 7K120P/2-XX
1 - 7KTAP/4-XX
1 - 7KAD/4-NI

MODULO SEGUITO
ADD-ON UNIT
L. 120

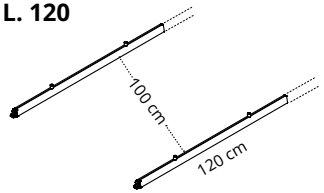

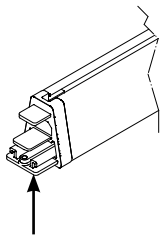

Dettaglio giunto
Joint detail
7KGT/2-XX

7KFRAME1S-AL **€ 164,00**
Alluminio
Aluminium
Aluminium
Aluminio
Aluminium

7KFRAME1S-N **€ 174,00**
Nero
Black
Noir
Negro
Schwarz

Struttura seguito attacco diretto a soffitto. Composta da:
Add-on structure direct ceiling connection.Composed of
Structure suivante connexion directe au plafond. Composé par :
Estructura seguida conexión directa al techo. Compuesto por:
Zusatzstruktur mit direktem Deckenanschluss. Bestehend aus:

1 - 7K120P/2-XX
1 - 7KGT/2-XX
1 - 7KAD/4-NI

MODULO BASE
BASE UNIT
L. 120

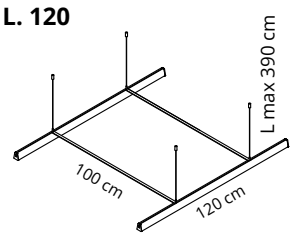

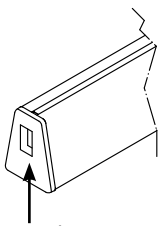

Dettaglio tappo
Cap detail
7KTAP/4-XX

7KFRAME6-AL **€ 255,00**
Alluminio
Aluminium
Aluminium
Aluminio
Aluminium

7KFRAME6-N **€ 264,00**
Nero
Black
Noir
Negro
Schwarz

Struttura base attacco a soffitto con cavi
Composta da:
Base structure with cable ceiling attachment. Consisting of:
Structure de base avec fixation par câbles au plafond. Composé par :
Estructura base con fijación a techo por cable. Formada por:
Basisstruktur mit Kabel-Deckenbefestigung. Bestehend aus:

1 - 7K120P/2-XX / 1 - 7K100D/2-XX
1 - 7KTAP/4-XX / 1 - 7KAC/4-NI

MODULO SEGUITO
ADD-ON UNIT
L. 120

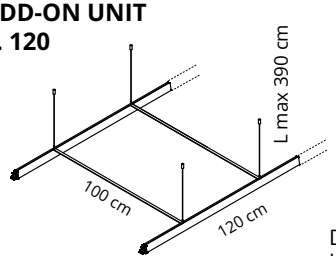

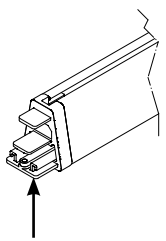

Dettaglio giunto
Joint detail
7KGTC/2-XX

7KFRAME6S-AL **€ 251,00**
Alluminio
Aluminium
Aluminium
Aluminio
Aluminium

7KFRAME6S-N **€ 261,00**
Nero
Black
Noir
Negro
Schwarz

Struttura seguito attacco a soffitto con cavi. Composta da:
Add-on structure with cable ceiling attachment. Consisting of:
Structure suivante avec fixation par câbles au plafond. Composé par :
Estructura suivida con fijación a techo por cable. Formada por:
Zusatzstruktur gefolgt von einer Deckenbefestigung mit Kabeln. Bestehend aus:

1 - 7K120P/2-XX / 1 - 7K100D/2-XX
1 - 7KGTC/2-XX / 1 - 7KAC/4-NI

Numero massimo pannelli uniformemente distribuiti per queste strutture:
Maximum number of evenly distributed panels for these structures:
Nombre maximal de panneaux uniformément répartis pour ces structures :
Número máximo de paneles distribuidos uniformemente para estas estructuras:
Maximale Anzahl von gleichmäßig verteilten Paneelen für diese Strukturen:

INDUSTRIAL 24 mm PANELS

160x60 max 6 pcs
160x40 max 8 pcs
160x20 max 12 pcs

INDUSTRIAL 40 mm PANELS

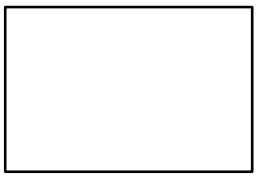

160x60 max 6 pcs
160x40 max 8 pcs
160x20 max 12 pcs

SNOWSOUND PANELS

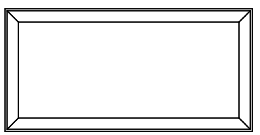

159x59 max 6 pcs
159x44 max 6 pcs
159x22 max 12 pcs

SNOWSOUND TEXTILES PANELS

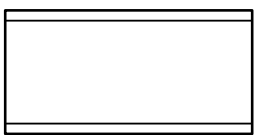

159x80 max 6 pcs
159x60 max 6 pcs
159x40 max 6 pcs

SNOWSOUND-UP - PANELS L. 119/120 cm

MODULO BASE
BASE UNIT
L. 180

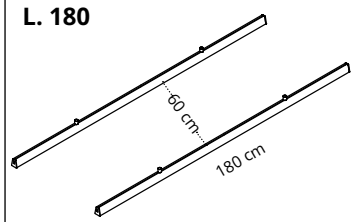

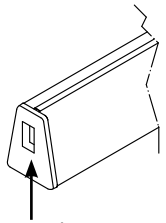

Dettaglio tappo
Cap detail
7KTAP/4-XX

7KFRAME3-AL **€ 212,00**
Alluminio
Aluminium
Aluminium
Aluminio
Aluminium

7KFRAME3-N **€ 222,00**
Nero
Black
Noir
Negro
Schwarz

Struttura base attacco diretto a soffitto. Composta da:
Base structure direct ceiling connection. Composed of
Structure de base connexion directe au plafond. Composé par :
Estructura básica conexión directa al techo. Compuesto por:
Basisstruktur direkt an der Decke befestigt. Bestehend aus:

1 - 7K180P/2-XX
1 - 7KTAP/4-XX
1 - 7KAD/4-NI

MODULO SEGUITO
ADD-ON UNIT
L. 180

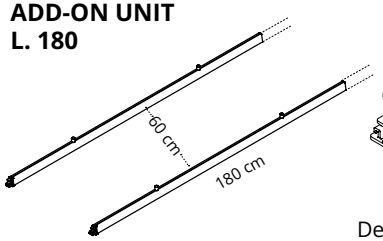

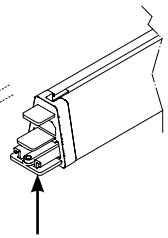

Dettaglio giunto
Joint detail
7KGT/2-XX

7KFRAME3S-AL **€ 208,00**
Alluminio
Aluminium
Aluminium
Aluminio
Aluminium

7KFRAME3S-N **€ 218,00**
Nero
Black
Noir
Negro
Schwarz

Struttura seguito attacco diretto a soffitto. Composta da:
Add-on structure direct ceiling connection.Composed of
Structure suivante connexion directe au plafond. Composé par :
Estructura seguida conexión directa al techo. Compuesto por:
Zusatzstruktur mit direktem Deckenanschluss. Bestehend aus:

1 - 7K180P/2-XX
1 - 7KGT/2-XX
1 - 7KAD/4-NI

MODULO BASE
BASE UNIT
L. 180

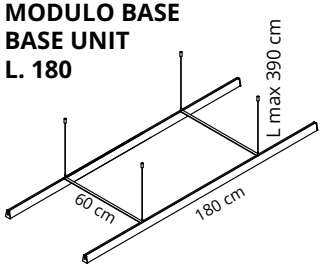

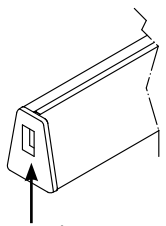

Dettaglio tappo
Cap detail
7KTAP/4-XX

7KFRAME7-AL **€ 288,00**
Alluminio
Aluminium
Aluminium
Aluminio
Aluminium

7KFRAME7-N **€ 298,00**
Nero
Black
Noir
Negro
Schwarz

Struttura base attacco a soffitto con cavi Composta da:
Base structure with cable ceiling attachment. Consisting of:
Structure de base avec fixation par câbles au plafond. Composé par :
Estructura base con fijación a techo por cable. Formada por:
Basisstruktur mit Kabel-Deckenbefestigung. Bestehend aus:

1 - 7K180P/2-XX / 1 - 7K60D/2-XX
1 - 7KTAP/4-XX / 1 - 7KAC/4-NI

MODULO SEGUITO
ADD-ON UNIT
L. 180

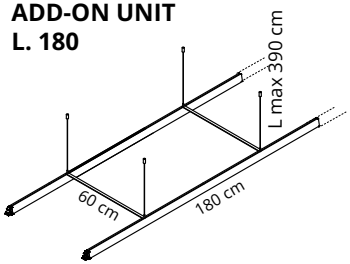

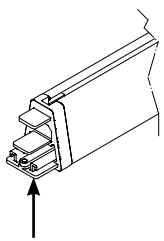

Dettaglio giunto
Joint detail
7KGTC/2-XX

7KFRAME7S-AL **€ 284,00**
Alluminio
Aluminium
Aluminium
Aluminio
Aluminium

7KFRAME7S-N **€ 294,00**
Nero
Black
Noir
Negro
Schwarz

Struttura seguito attacco a soffitto con cavi. Composta da:
Add-on structure with cable ceiling attachment. Consisting of:
Structure suivante avec fixation par câbles au plafond. Composé par :
Estructura suivida con fijación a techo por cable. Formada por:
Zusatzstruktur gefolgt von einer Deckenbefestigung mit Kabeln. Bestehend aus:

1 - 7K180P/2-XX / 1 - 7K60D/2-XX
1 - 7KGTC/2-XX / 1 - 7KAC/4-NI

Numero massimo pannelli uniformemente distribuiti per queste strutture:
Maximum number of evenly distributed panels for these structures:
Nombre maximal de panneaux uniformément répartis pour ces structures :
Número máximo de paneles distribuidos uniformemente para estas estructuras:
Maximale Anzahl von gleichmäßig verteilten Paneelen für diese Strukturen:

INDUSTRIAL 24 mm PANELS

120x80 max 6 pcs
120x20 max 12 pcs

INDUSTRIAL 40 mm PANELS

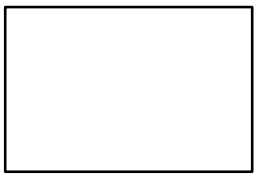

120x80 max 6 pcs
120x20 max 12 pcs

SNOWSOUND PANELS

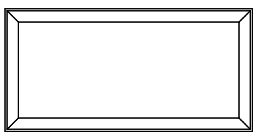

119x59 max 6 pcs
119x44 max 6 pcs

SNOWSOUND TEXTILES PANELS

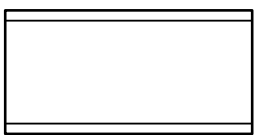

119x80 max 6 pcs
119x60 max 6 pcs
119x40 max 12 pcs

SNOWSOUND-UP FOR PANELS L. 159/160 cm

MODULO BASE
BASE UNIT
L. 180

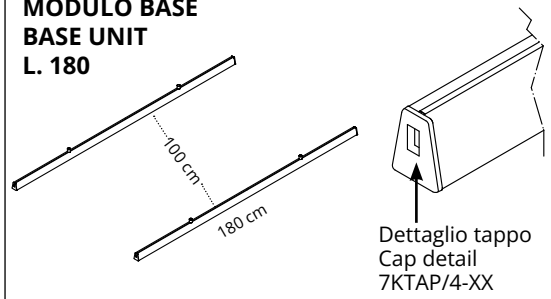

7KFRAME3-AL **€ 212,00**
Alluminio
Aluminium
Aluminium
Aluminio
Aluminium

7KFRAME3-N **€ 222,00**
Nero
Black
Noir
Negro
Schwarz

Struttura base attacco diretto a soffitto. Composta da:
Base structure direct ceiling connection. Composed of
Structure de base connexion directe au plafond. Composé par :
Estructura básica conexión directa al techo. Compuesto por:
Basisstruktur direkt an der Decke befestigt. Bestehend aus:

1 - 7K180P/2-XX
1 - 7KTAP/4-XX
1 - 7KAD/4-NI

MODULO SEGUITO
ADD-ON UNIT
L. 180

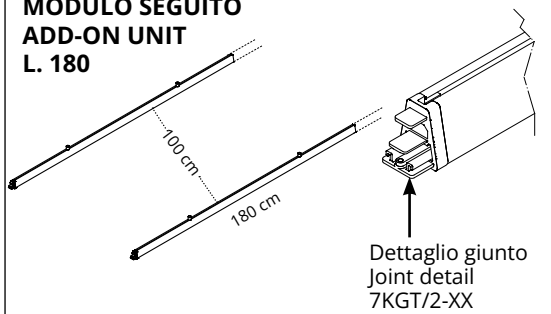

7KFRAME3S-AL **€ 208,00**
Alluminio
Aluminium
Aluminium
Aluminio
Aluminium

7KFRAME3S-N **€ 218,00**
Nero
Black
Noir
Negro
Schwarz

Struttura seguito attacco diretto a soffitto. Composta da:
Add-on structure direct ceiling connection.Composed of
Structure suivante connexion directe au plafond. Composé par :
Estructura seguida conexión directa al techo. Compuesto por:
Zusatzstruktur mit direktem Deckenanschluss. Bestehend aus:

1 - 7K180P/2-XX
1 - 7KGT/2-XX
1 - 7KAD/4-NI

MODULO BASE
BASE UNIT
L. 180

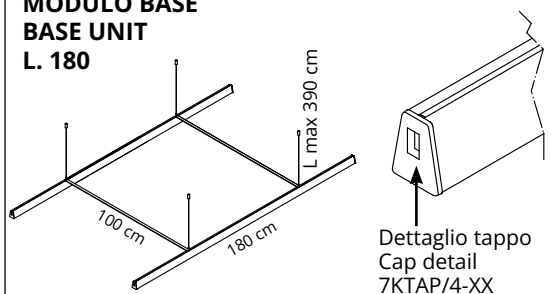

7KFRAME8-AL **€ 298,00**
Alluminio
Aluminium
Aluminium
Aluminio
Aluminium

7KFRAME8-N **€ 308,00**
Nero
Black
Noir
Negro
Schwarz

Struttura base attacco a soffitto con cavi Composta da:
Base structure with cable ceiling attachment. Consisting of:
Structure de base avec fixation par câbles au plafond. Composé par :
Estructura base con fijación a techo por cable. Formada por:
Basisstruktur mit Kabel-Deckenbefestigung. Bestehend aus:

1 - 7K180P/2-XX / 1 - 7K100D/2-XX
1 - 7KTAP/4-XX / 1 - 7KAC/4-NI

MODULO SEGUITO
ADD-ON UNIT
L. 180

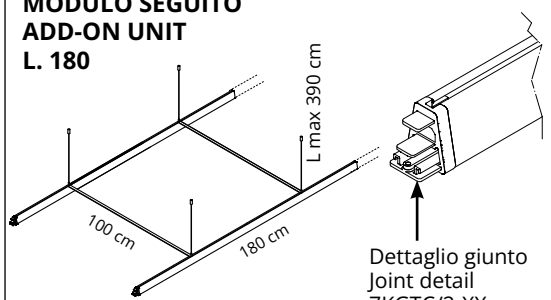

7KFRAME8S-AL **€ 294,00**
Alluminio
Aluminium
Aluminium
Aluminio
Aluminium

7KFRAME8S-N **€ 304,00**
Nero
Black
Noir
Negro
Schwarz

Struttura seguito attacco a soffitto con cavi. Composta da:
Add-on structure with cable ceiling attachment. Consisting of:
Structure suivante avec fixation par câbles au plafond. Composé par :
Estructura suivida con fijación a techo por cable. Formada por:
Zusatzstruktur gefolgt von einer Deckenbefestigung mit Kabeln. Bestehend aus:

1 - 7K180P/2-XX / 1 - 7K100D/2-XX
1 - 7KGTC/2-XX / 1 - 7KAC/4-NI

Numero massimo pannelli uniformemente distribuiti per queste strutture:
Maximum number of evenly distributed panels for these structures:
Nombre maximal de panneaux uniformément répartis pour ces structures :
Número máximo de paneles distribuidos uniformemente para estas estructuras:
Maximale Anzahl von gleichmäßig verteilten Paneelen für diese Strukturen:

INDUSTRIAL 24 mm PANELS

160x60 max 6 pcs
160x40 max 8 pcs
160x20 max 12 pcs

INDUSTRIAL 40 mm PANELS

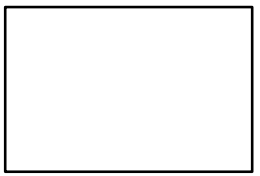

160x60 max 6 pcs
160x40 max 8 pcs
160x20 max 12 pcs

SNOWSOUND PANELS

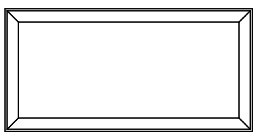

159x59 max 6 pcs
159x44 max 6 pcs
159x22 max 12 pcs

SNOWSOUND TEXTILES PANELS

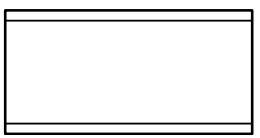

159x80 max 6 pcs
159x60 max 6 pcs
159x40 max 6 pcs

SNOWSOUND-UP / INDUSTRIAL 24 mm PANELS

design Caimi Lab
Snowsound® Industrial by Caimi Brevetti

Pannelli Industrial spessore 24 mm - Appendimento a “baffle” e supporti per aggancio pannelli Industrial ai profili**.** Ogni pannello necessita di una coppia di supporti.
24 mm thick Industrial panels - Baffle hangers and supports for attaching Industrial panels to profiles. Each panel requires a pair of supports.
Panneaux Industrial de 24 mm d’épaisseur - Supports et suspensions pour fixer les panneaux Industrial aux profilés. Chaque panneau nécessite d’une paire de supports.
Paneles Industrial de 24 mm de grosor - Colgadores y soportes para fijar los paneles Industrial a los perfiles. Cada panel requiere un par de soportes.
24 mm dicke Industrial Paneele - Aufhängung und Einhängehalterungen für die Befestigung von Industrial-Paneelen an Profilen. Jedes Paneel benötigt ein Paar Halterungen.

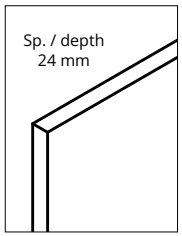

120X20 cm	Bianco White	**7IN122/12-B25** Scatola da 12 pz. Box of 12 pcs.	**€ 384,00 (€ 32,00 cad)**	+	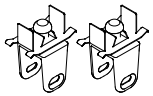	**1 code**	**7KGIN25/24-N** Nero Black	**€ 168,00** 12 coppie 12 pairs **(1 pair € 14,00)**	**o / or**	**1 code**	**7KGIN25/24-AL** Alluminio Aluminium	**€ 168,00** 12 coppie 12 pairs **(1 pair € 14,00)**
120X80 cm	Bianco White	**7IN128/6-B25** Scatola da 6 pz. Box of 6 pcs.	**€ 534,00 (€ 89,00 cad)**	+	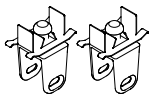	**1 code**	**7KGIN25/12-N** Nero Black	**€ 84,00** 6 coppie 6 pairs **(1 pair € 14,00)**	**o / or**	**1 code**	**7KGIN25/12-AL** Alluminio Aluminium	**€ 84,00** 6 coppie 6 pairs **(1 pair € 14,00)**
160X20 cm	Bianco White	**7IN162/12-B25** Scatola da 12 pz. Box of 12 pcs.	**€ 420,00 (€ 35,00 cad)**	+	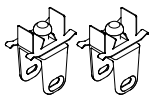	**1 code**	**7KGIN25/24-N** Nero Black	**€ 168,00** 12 coppie 12 pairs **(1 pair € 14,00)**	**o / or**	**1 code**	**7KGIN25/24-AL** Alluminio Aluminium	**€ 168,00** 12 coppie 12 pairs **(1 pair € 14,00)**
160X40 cm	Bianco White	**7IN164/6-B25** Scatola da 6 pz. Box of 6 pcs.	**€ 408,00 (€ 68,00 cad)**	+	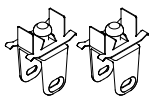	**1 code**	**7KGIN25/12-N** Nero Black	**€ 84,00** 6 coppie 6 pairs **(1 pair € 14,00)**	**o / or**	**1 code**	**7KGIN25/12-AL** Alluminio Aluminium	**€ 84,00** 6 coppie 6 pairs **(1 pair € 14,00)**
160X60 cm	Bianco White	**7IN166/6-B25** Scatola da 6 pz. Box of 6 pcs.	**€ 534,00 (€ 89,00 cad)**	+	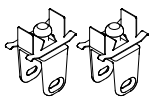	**1 code**	**7KGIN25/12-N** Nero Black	**€ 84,00** 6 coppie 6 pairs **(1 pair € 14,00)**	**o / or**	**1 code**	**7KGIN25/12-AL** Alluminio Aluminium	**€ 84,00** 6 coppie 6 pairs **(1 pair € 14,00)**

Per effettuare l’ordine: 1) indicare il codice del pannello 2) indicare la scelta dei supporti
To place the order: 1) select panel code 2) select supports
Pour passer la commande : 1) indiquer le code du panneau 2) indiquer le choix des supports
Para realizar el pedido: 1) indique el código del panel 2) indique la elección de soportes
Um das zu bestellen: 1) den Code des Paneels angeben 2) die Halterungen angeben

SNOWSOUND-UP / INDUSTRIAL 24 mm PANELS

Pannelli Industrial spessore 24 mm - Appendimento a “baffle” e supporti per aggancio pannelli Industrial ai profili**.** Ogni pannello necessita di una coppia di supporti.
24 mm thick Industrial panels - Baffle hangers and supports for attaching Industrial panels to profiles. Each panel requires a pair of supports.
Panneaux Industrial de 24 mm d’épaisseur - Supports et suspensions pour fixer les panneaux Industrial aux profilés. Chaque panneau nécessite d’une paire de supports.
Paneles Industrial de 24 mm de grosor - Colgadores y soportes para fijar los paneles Industrial a los perfiles. Cada panel requiere un par de soportes.
24 mm dicke Industrial Paneele - Aufhängung und Einhängehalterungen für die Befestigung von Industrial-Paneelen an Profilen. Jedes Paneel benötigt ein Paar Halterungen.

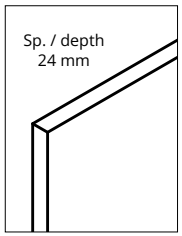

120X20 cm	Nero Black	**7IN122/12-N25** Scatola da 12 pz. Box of 12 pcs.	**€ 384,00 (€ 32,00 cad)**	+	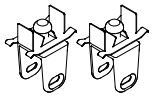	**1 code**	**7KGIN25/24-N** Nero Black	**€ 168,00** 12 coppie 12 pairs **(1 pair € 14,00)**	**o / or**	**1 code**	**7KGIN25/24-AL** Alluminio Aluminium	**€ 168,00** 12 coppie 12 pairs **(1 pair € 14,00)**
120X80 cm	Nero Black	**7IN128/6-N25** Scatola da 6 pz. Box of 6 pcs.	**€ 534,00 (€ 89,00 cad)**	+	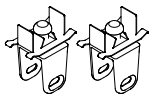	**1 code**	**7KGIN25/12-N** Nero Black	**€ 84,00** 6 coppie 6 pairs **(1 pair € 14,00)**	**o / or**	**1 code**	**7KGIN25/12-AL** Alluminio Aluminium	**€ 84,00** 6 coppie 6 pairs **(1 pair € 14,00))**
160X20 cm	Nero Black	**7IN162/12-N25** Scatola da 12 pz. Box of 12 pcs.	**€ 420,00 (€ 35,00 cad)**	+	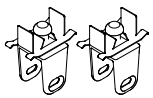	**1 code**	**7KGIN25/24-N** Nero Black	**€ 168,00** 12 coppie 12 pairs **(1 pair € 14,00)**	**o / or**	**1 code**	**7KGIN25/24-AL** Alluminio Aluminium	**€ 168,00** 12 coppie 12 pairs **(1 pair € 14,00)**
160X40 cm	Nero Black	**7IN164/6-N25** Scatola da 6 pz. Box of 6 pcs.	**€ 408,00 (€ 68,00 cad)**	+	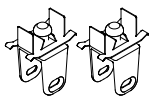	**1 code**	**7KGIN25/12-N** Nero Black	**€ 84,00** 6 coppie 6 pairs **(1 pair € 14,00)**	**o / or**	**1 code**	**7KGIN25/12-AL** Alluminio Aluminium	**€ 84,00** 6 coppie 6 pairs **(1 pair € 14,00)**
160X60 cm	Nero Black	**7IN166/6-N25** Scatola da 6 pz. Box of 6 pcs.	**€ 534,00 (€ 89,00 cad)**	+	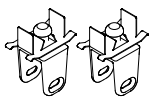	**1 code**	**7KGIN25/12-N** Nero Black	**€ 84,00** 6 coppie 6 pairs **(1 pair € 14,00)**	**o / or**	**1 code**	**7KGIN25/12-AL** Alluminio Aluminium	**€ 84,00** 6 coppie 6 pairs **(1 pair € 14,00)**

Per effettuare l’ordine: 1) indicare il codice del pannello 2) indicare la scelta dei supporti
To place the order: 1) select panel code 2) select supports
Pour passer la commande : 1) indiquer le code du panneau 2) indiquer le choix des supports
Para realizar el pedido: 1) indique el código del panel 2) indique la elección de soportes
Um das zu bestellen: 1) den Code des Paneels angeben 2) die Halterungen angeben

SNOWSOUND-UP / INDUSTRIAL 40 mm PANELS

design Caimi Lab
Snowsound® industrial by Caimi Brevetti

Pannelli Industrial spessore 40 mm - Appendimento a “baffle” e supporti per aggancio pannelli Industrial ai profili**.** Ogni pannello necessita di una coppia di supporti.
40 mm thick Industrial panels - Baffle hangers and supports for attaching Industrial panels to profiles. Each panel requires a pair of supports.
Panneaux Industrial de 40 mm d’épaisseur - Supports et suspensions pour fixer les panneaux Industrial aux profilés. Chaque panneau nécessite d’une paire de supports.
Paneles Industrial de 40 mm de grosor - Colgadores y soportes para fijar los paneles Industrial a los perfiles. Cada panel requiere un par de soportes.
40 mm dicke Industrial Paneele - Aufhängung und Einhängehalterungen für die Befestigung von Industrial-Paneelen an Profilen. Jedes Paneel benötigt ein Paar Halterungen.

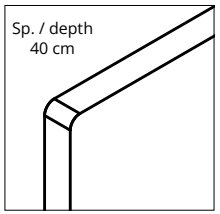

120X20 cm	Bianco White	**7IN122/8-B** Scatola da 8 pz. Box of 8 pcs.	**€ 368,00 (€ 46,00 cad)**	+	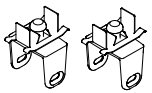	**1 code**	**7KGIN40/16-N** Nero Black	**€ 128,00** 8 coppie 8 pairs **(1 pair € 16,00)**	**o / or**	**1 code**	**7KGIN40/16-AL** Alluminio Aluminium	**€ 128,00** 8 coppie 8 pairs **(1 pair € 16,00)**
120X80 cm	Bianco White	**7IN128/4-B** Scatola da 4 pz. Box of 4 pcs.	**€ 632,00 (€ 158,00 cad)**	+	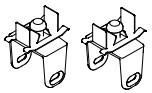	**1 code**	**7KGIN40/8-N** Nero Black	**€ 64,00** 4 coppie 4 pairs **(1 pair € 16,00)**	**o / or**	**1 code**	**7KGIN40/8-AL** Alluminio Aluminium	**€ 64,00** 4 coppie 4 pairs **(1 pair € 16,00)**
160X20 cm	Bianco White	**7IN162/8-B** Scatola da 8 pz. Box of 8 pcs.	**€ 464,00 (€ 58,00 cad)**	+	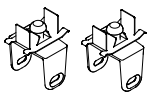	**1 code**	**7KGIN40/16-N** Nero Black	**€ 128,00** 8 coppie 8 pairs **(1 pair € 16,00)**	**o / or**	**1 code**	**7KGIN40/16-AL** Alluminio Aluminium	**€ 128,00** 8 coppie 8 pairs **(1 pair € 16,00)**
160X40 cm	Bianco White	**7IN164/4-B** Scatola da 4 pz. Box of 4 pcs.	**€ 472,00 (€ 118,00 cad)**	+	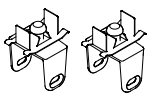	**1 code**	**7KGIN40/8-N** Nero Black	**€ 64,00** 4 coppie 4 pairs **(1 pair € 16,00)**	**o / or**	**1 code**	**7KGIN40/8-AL** Alluminio Aluminium	**€ 64,00** 4 coppie 4 pairs **(1 pair € 16,00)**
160X60 cm	Bianco White	**7IN166/4-B** Scatola da 4 pz. Box of 4 pcs.	**€ 632,00 (€ 158,00 cad)**	+	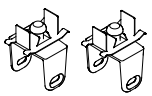	**1 code**	**7KGIN40/8-N** Nero Black	**€ 64,00** 4 coppie 4 pairs **(1 pair € 16,00)**	**o / or**	**1 code**	**7KGIN40/8-AL** Alluminio Aluminium	**€ 64,00** 4 coppie 4 pairs **(1 pair € 16,00)**

Per effettuare l’ordine: 1) indicare il codice del pannello 2) indicare la scelta dei supporti
To place the order: 1) select panel code 2) select supports
Pour passer la commande : 1) indiquer le code du panneau 2) indiquer le choix des supports
Para realizar el pedido: 1) indique el código del panel 2) indique la elección de soportes
Um das zu bestellen: 1) den Code des Paneels angeben 2) die Halterungen angeben

SNOWSOUND-UP / INDUSTRIAL 40 mm PANELS

Pannelli Industrial spessore 40 mm - Appendimento a “baffle” e supporti per aggancio pannelli Industrial ai profili**.** Ogni pannello necessita di una coppia di supporti.
40 mm thick Industrial panels - Baffle hangers and supports for attaching Industrial panels to profiles. Each panel requires a pair of supports.
Panneaux Industrial de 40 mm d’épaisseur - Supports et suspensions pour fixer les panneaux Industrial aux profilés. Chaque panneau nécessite d’une paire de supports.
Paneles Industrial de 40 mm de grosor - Colgadores y soportes para fijar los paneles Industrial a los perfiles. Cada panel requiere un par de soportes.
40 mm dicke Industrial Paneele - Aufhängung und Einhängehalterungen für die Befestigung von Industrial-Paneelen an Profilen. Jedes Paneel benötigt ein Paar Halterungen.

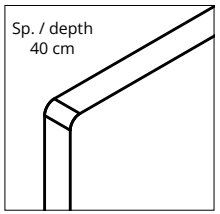

120X20 cm	Nero Black	**7IN122/8-N** Scatola da 8 pz. Box of 8 pcs.	**€ 368,00 (€ 46,00 cad)**	+	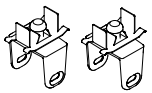	**1 code**	**7KGIN40/16-N** Nero Black	**€ 128,00** 8 coppie 8 pairs **(1 pair € 16,00)**	**o / or**	**1 code**	**7KGIN40/16-AL** Alluminio Aluminium	**€ 128,00** 8 coppie 8 pairs **(1 pair € 16,00)**
120X80 cm	Nero Black	**7IN128/4-N** Scatola da 4 pz. Box of 4 pcs.	**€ 632,00 (€ 158,00 cad)**	+	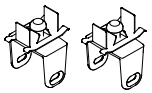	**1 code**	**7KGIN40/8-N** Nero Black	**€ 64,00** 4 coppie 4 pairs **(1 pair € 16,00)**	**o / or**	**1 code**	**7KGIN40/8-AL** Alluminio Aluminium	**€ 64,00** 4 coppie 4 pairs **(1 pair € 16,00)**
160X20 cm	Nero Black	**7IN162/8-N** Scatola da 8 pz. Box of 8 pcs.	**€ 464,00 (€ 58,00 cad)**	+	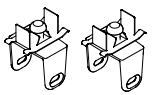	**1 code**	**7KGIN40/16-N** Nero Black	**€ 128,00** 8 coppie 8 pairs **(1 pair € 16,00)**	**o / or**	**1 code**	**7KGIN40/16-AL** Alluminio Aluminium	**€ 128,00** 8 coppie 8 pairs **(1 pair € 16,00)**
160X40 cm	Nero Black	**7IN164/4-N** Scatola da 4 pz. Box of 4 pcs.	**€ 472,00 (€ 118,00 cad)**	+	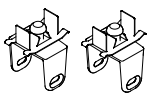	**1 code**	**7KGIN40/8-N** Nero Black	**€ 64,00** 4 coppie 4 pairs **(1 pair € 16,00)**	**o / or**	**1 code**	**7KGIN40/8-AL** Alluminio Aluminium	**€ 64,00** 4 coppie 4 pairs **(1 pair € 16,00)**
160X60 cm	Nero Black	**7IN166/4-N** Scatola da 4 pz. Box of 4 pcs.	**€ 632,00 (€ 158,00 cad)**	+	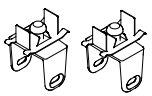	**1 code**	**7KGIN40/8-N** Nero Black	**€ 64,00** 4 coppie 4 pairs **(1 pair € 16,00)**	**o / or**	**1 code**	**7KGIN40/8-AL** Alluminio Aluminium	**€ 64,00** 4 coppie 4 pairs **(1 pair € 16,00)**

Per effettuare l’ordine: 1) indicare il codice del pannello 2) indicare la scelta dei supporti
To place the order: 1) select panel code 2) select supports
Pour passer la commande : 1) indiquer le code du panneau 2) indiquer le choix des supports
Para realizar el pedido: 1) indique el código del panel 2) indique la elección de soportes
Um das zu bestellen: 1) den Code des Paneels angeben 2) die Halterungen angeben

SNOWSOUND-UP - SNOWSOUND PANELS

design Caimi Lab
Snowsound® technology by Caimi Brevetti

Pannelli Snowsound - Appendimento a “baffle” e supporti per aggancio pannelli Snowsound ai profili**.** Ogni pannello necessita di una coppia di supporti.
Snowsound panels - Baffle hangers and supports for attaching Snowsound panels to profiles. Each panel requires a pair of supports.
Panneaux Snowsound - Supports et suspensions pour fixer les panneaux Snowsound aux profilés. Chaque panneau nécessite d’une paire de supports.
Paneles Snowsound - Colgadores y soportes para fijar los paneles Snowsound a los perfiles. Cada panel requiere un par de soportes.
Snowsound Paneele - Aufhängung und Einhängehalterungen für die Befestigung von Snowsound-Paneelen an Profilen. Jedes Paneel benötigt ein Paar Halterungen.

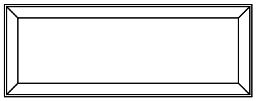
119x44 cm

7KS412-XXXX 1 pezzo 1 piece **€ 226,00** + 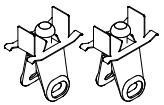 **1 code 7KGSB/2-N** Nero Black **€ 19,00** 1 coppia 1 pair **o / or** **1 code 7KGSB/2-AL** Alluminio Aluminium **€ 19,00** 1 coppia 1 pair

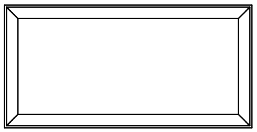
119x59 cm

7KS126-XXXX 1 pezzo 1 piece **€ 249,00** + 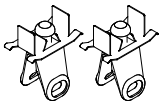 **1 code 7KGSB/2-N** Nero Black **€ 19,00** 1 coppia 1 pair **o / or** **1 code 7KGSB/2-AL** Alluminio Aluminium **€ 19,00** 1 coppia 1 pair

159x22 cm

7KS216-XXXX 1 pezzo 1 piece **€ 179,00** + 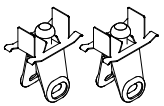 **1 code 7KGSB/2-N** Nero Black **€ 19,00** 1 coppia 1 pair **o / or** **1 code 7KGSB/2-AL** Alluminio Aluminium **€ 19,00** 1 coppia 1 pair

SOLO/ONLY
0001 **8007**

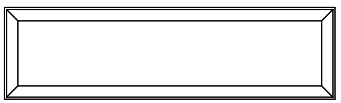
159x44 cm

7KS416-XXXX 1 pezzo 1 piece **€ 236,00** + 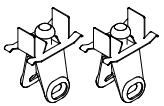 **1 code 7KGSB/2-N** Nero Black **€ 19,00** 1 coppia 1 pair **o / or** **1 code 7KGSB/2-AL** Alluminio Aluminium **€ 19,00** 1 coppia 1 pair

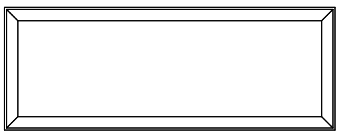
159x59 cm

7KS166-XXXX 1 pezzo 1 piece **€ 298,00** + 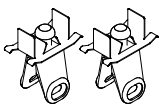 **1 code 7KGSB/2-N** Nero Black **€ 19,00** 1 coppia 1 pair **o / or** **1 code 7KGSB/2-AL** Alluminio Aluminium **€ 19,00** 1 coppia 1 pair

SNOWSOUND-UP - SNOWSOUND PANELS

Per effettuare l'ordine: 1) indicare il codice del pannello 2) indicare la scelta del colore del pannello 3) indicare la scelta dei supporti (**7KGSB/2-N o 7KGSB/2-AL**)
To place order: 1) select panel code 2) select panel colour 3) select supports (**7KGSB/2-N o 7KGSB/2-AL**)
Pour passer la commande : 1) indiquer le code du panneau 2) indiquer le choix de la couleur du panneau 3) indiquer le choix des supports(**7KGSB/2-N o 7KGSB/2-AL**)
Para realizar el pedido: 1) indique el código del panel 2) indique el color del panel elegido 3) indique la elección de soportes (**7KGSB/2-N o 7KGSB/2-AL**)
Um das zu bestellen: 1) den Code des Paneels angeben 2) die Farbe des Panels angeben 3) die Halterungen angeben (**7KGSB/2-N o 7KGSB/2-AL**)

Colori disponibili dei pannelli / Panels available colors

0001

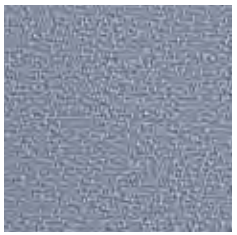
8004

8007

1008

3008

4030

4027

7004

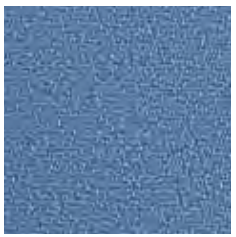
6046

6075

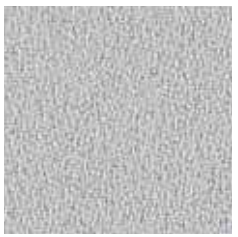
8002

8033

SNOWSOUND-UP / FIBER 2 TEXTILE PANELS

design Caimi Lab
Snowsound® Fiber Textiles by Caimi Brevetti

Pannelli in tessuto Snowsound Fiber 2 Line - Appendimento a “baffle” e supporti per aggancio pannelli Snowsound Fiber 2 Line ai profili**.** Ogni pannello necessita di una coppia di supporti.
Snowsound Fiber 2 Line fabric panels - Baffle hangers and supports for attaching Snowsound Fiber 2 Line panels to profiles. Each panel requires a pair of supports.
Panneaux de tissu Snowsound Fiber 2 Line - Supports et suspensions pour fixer les panneaux Snowsound Fiber 2 Line aux profilés. Chaque panneau nécessite d’une paire de supports.
Paneles de tejido Snowsound Fiber 2 Line - Colgadores y soportes para fijar los paneles Snowsound Fiber 2 Line a los perfiles. Cada panel requiere un par de soportes.
Snowsound Fiber 2 Line Stoffbahnen - Aufhängung und Einhängehalterungen für die Befestigung von Snowsound Fiber 2 Line-Paneelen an Profilen. Jedes Paneel benötigt ein Paar Halterungen.

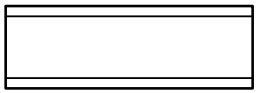 119X40 cm	**7K12040TT-XXX** Scatola da 2 pz. Box of 2 pcs.	**€ 288,00 (€ 144,00 cad)**	+	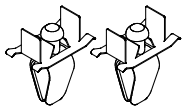	**1 code**	**7KGTES/4-N** Nero Black	**€ 36,00** 2 coppie 2 pairs **(1 pair € 18,00)**	**o / or**	**1 code**	**7KGTES/4-AL** Alluminio Aluminium	**€ 36,00** 2 coppie 2 pairs **(1 pair € 18,00)**
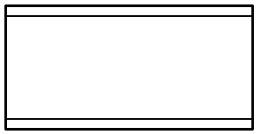 119X60 cm	**7K12060TT-XXX** Scatola da 2 pz. Box of 2 pcs.	**€ 314,00 (€ 157,00 cad)**	+	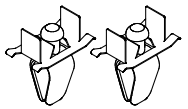	**1 code**	**7KGTES/4-N** Nero Black	**€ 36,00** 2 coppie 2 pairs **(1 pair € 18,00)**	**o / or**	**1 code**	**7KGTES/4-AL** Alluminio Aluminium	**€ 36,00** 2 coppie 2 pairs **(1 pair € 18,00)**
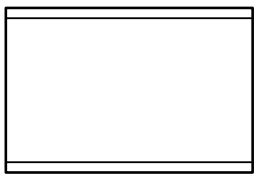 119X80 cm	**7K12080TT-XXX** Scatola da 2 pz. Box of 2 pcs.	**€ 332,00 (€ 166,00 cad)**	+	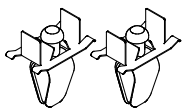	**1 code**	**7KGTES/4-N** Nero Black	**€ 36,00** 2 coppie 2 pairs **(1 pair € 18,00)**	**o / or**	**1 code**	**7KGTES/4-AL** Alluminio Aluminium	**€ 36,00** 2 coppie 2 pairs **(1 pair € 18,00)**
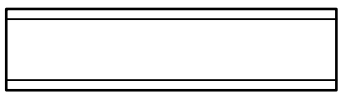 159X40 cm	**7K16040TT-XXX** Scatola da 2 pz. Box of 2 pcs.	**€ 316,00 (€ 158,00 cad)**	+	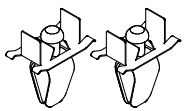	**1 code**	**7KGTES/4-N** Nero Black	**€ 36,00** 2 coppie 2 pairs **(1 pair € 18,00)**	**o / or**	**1 code**	**7KGTES/4-AL** Alluminio Aluminium	**€ 36,00** 2 coppie 2 pairs **(1 pair € 18,00)**
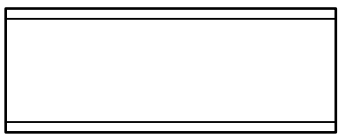 159X60 cm	**7K16060TT-XXX** Scatola da 2 pz. Box of 2 pcs.	**€ 336,00 (€ 168,00 cad)**	+	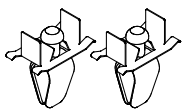	**1 code**	**7KGTES/4-N** Nero Black	**€ 36,00** 2 coppie 2 pairs **(1 pair € 18,00)**	**o / or**	**1 code**	**7KGTES/4-AL** Alluminio Aluminium	**€ 36,00** 2 coppie 2 pairs **(1 pair € 18,00)**
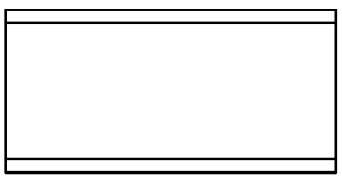 159X80 cm	**7K16080TT-XXX** Scatola da 2 pz. Box of 2 pcs.	**€ 358,00 (€ 179,00 cad)**	+	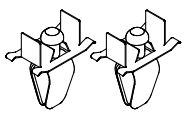	**1 code**	**7KGTES/4-N** Nero Black	**€ 36,00** 2 coppie 2 pairs **(1 pair € 18,00)**	**o / or**	**1 code**	**7KGTES/4-AL** Alluminio Aluminium	**€ 36,00** 2 coppie 2 pairs **(1 pair € 18,00)**

SNOWSOUND-UP / FIBER 2 TEXTILE PANELS

Per effettuare l'ordine: 1) indicare il codice del pannello 2) indicare la scelta del colore del pannello 3) indicare la scelta dei supporti (**7KGTES/4-N o 7KGTES/4-AL**)
To place order: 1) select panel code 2) select panel colour 3) select supports (**7KGTES/4-N o 7KGTES/4-AL**)
Pour passer la commande : 1) indiquer le code du panneau 2) indiquer le choix de la couleur du panneau 3) indiquer le choix des supports (**7KGTES/4-N o 7KGTES/4-AL**)
Para realizar el pedido: 1) indique el código del panel 2) indique el color del panel elegido 3) indique la elección de soportes (**7KGTES/4-N o 7KGTES/4-AL**)
Um das zu bestellen: 1) den Code des Paneels angeben 2) die Farbe des Panels angeben 3) die Halterungen angeben (**7KGTES/4-N o 7KGTES/4-AL**)

Colori disponibili dei pannelli / Panels available colors

200

201

202

203

SNOWSOUND-UP / FIBER 3 TEXTILE PANELS

design Caimi Lab
Snowsound® Fiber Textiles by Caimi Brevetti

Pannelli in tessuto Snowsound Fiber 3 Melange - Appendimento a “baffle” e supporti per aggancio pannelli Snowsound Fiber 3 Melange ai profili. Ogni pannello necessita di una coppia di supporti.
Snowsound Fiber 3 Melange fabric panels - Baffle hangers and supports for attaching Snowsound Fiber 3 Melange panels to profiles. Each panel requires a pair of supports.
Panneaux de tissu Snowsound Fiber 3 Melange - Supports et suspensions pour fixer les panneaux Snowsound Fiber 3Melange aux profilés. Chaque panneau nécessite d’une paire de supports.
Paneles de tejido Snowsound Fiber 3Melange - Colgadores y soportes para fijar los paneles Snowsound Fiber 3 Melange a los perfiles. Cada panel requiere un par de soportes.
Snowsound Fiber 3 Melange Stoffbahnen - Aufhängung und Einhängehalterungen für die Befestigung von Snowsound Fiber 3 Melange-Paneelen an Profilen. Jedes Paneel benötigt ein Paar Halterungen.

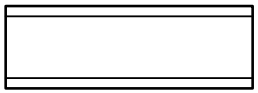 119X40 cm	**7K12040TT-XXX** Scatola da 2 pz. Box of 2 pcs.	**€ 298,00 (€ 149,00 cad)**	+	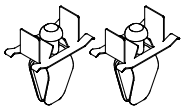	**1 code**	**7KGTES/4-N** Nero Black	**€ 36,00** 2 coppie 2 pairs **(1 pair € 18,00)**	**o / or**	**1 code**	**7KGTES/4-AL** Alluminio Aluminium	**€ 36,00** 2 coppie 2 pairs **(1 pair € 18,00)**
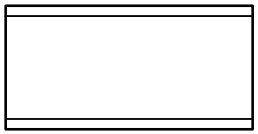 119X60 cm	**7K12060TT-XXX** Scatola da 2 pz. Box of 2 pcs.	**€ 332,00 (€ 166,00 cad)**	+	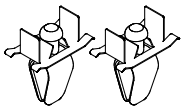	**1 code**	**7KGTES/4-N** Nero Black	**€ 36,00** 2 coppie 2 pairs **(1 pair € 18,00)**	**o / or**	**1 code**	**7KGTES/4-AL** Alluminio Aluminium	**€ 36,00** 2 coppie 2 pairs **(1 pair € 18,00)**
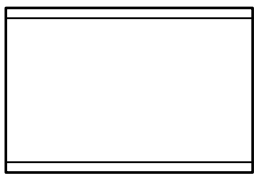 119X80 cm	**7K12080TT-XXX** Scatola da 2 pz. Box of 2 pcs.	**€ 356,00 (€ 178,00 cad)**	+	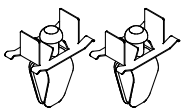	**1 code**	**7KGTES/4-N** Nero Black	**€ 36,00** 2 coppie 2 pairs **(1 pair € 18,00)**	**o / or**	**1 code**	**7KGTES/4-AL** Alluminio Aluminium	**€ 36,00** 2 coppie 2 pairs **(1 pair € 18,00)**
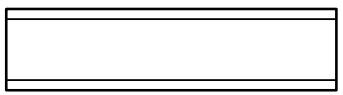 159X40 cm	**7K16040TT-XXX** Scatola da 2 pz. Box of 2 pcs.	**€ 334,00 (€ 167,00 cad)**	+	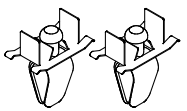	**1 code**	**7KGTES/4-N** Nero Black	**€ 36,00** 2 coppie 2 pairs **(1 pair € 18,00)**	**o / or**	**1 code**	**7KGTES/4-AL** Alluminio Aluminium	**€ 36,00** 2 coppie 2 pairs **(1 pair € 18,00)**
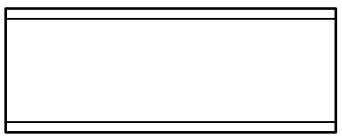 159X60 cm	**7K16060TT-XXX** Scatola da 2 pz. Box of 2 pcs.	**€ 358,00 (€ 179,00 cad)**	+	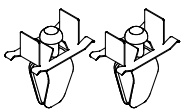	**1 code**	**7KGTES/4-N** Nero Black	**€ 36,00** 2 coppie 2 pairs **(1 pair € 18,00)**	**o / or**	**1 code**	**7KGTES/4-AL** Alluminio Aluminium	**€ 36,00** 2 coppie 2 pairs **(1 pair € 18,00)**
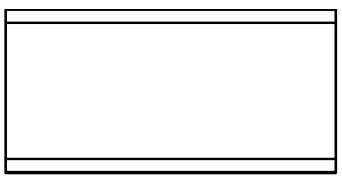 159X80 cm	**7K16080TT-XXX** Scatola da 2 pz. Box of 2 pcs.	**€ 396,00 (€ 198,00 cad)**	+	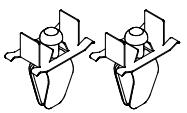	**1 code**	**7KGTES/4-N** Nero Black	**€ 36,00** 2 coppie 2 pairs **(1 pair € 18,00)**	**o / or**	**1 code**	**7KGTES/4-AL** Alluminio Aluminium	**€ 36,00** 2 coppie 2 pairs **(1 pair € 18,00)**

SNOWSOUND-UP / FIBER 3 TEXTILE PANELS

Per effettuare l'ordine: 1) indicare il codice del pannello 2) indicare la scelta del colore del pannello 3) indicare la scelta dei supporti (**7KGTES/4-N o 7KGTES/4-AL**)
To place order: 1) select panel code 2) select panel colour 3) select supports (**7KGTES/4-N o 7KGTES/4-AL**)
Pour passer la commande : 1) indiquer le code du panneau 2) indiquer le choix de la couleur du panneau 3) indiquer le choix des supports (**7KGTES/4-N o 7KGTES/4-AL**)
Para realizar el pedido: 1) indique el código del panel 2) indique el color del panel elegido 3) indique la elección de soportes (**7KGTES/4-N o 7KGTES/4-AL**)
Um das zu bestellen: 1) den Code des Paneels angeben 2) die Farbe des Panels angeben 3) die Halterungen angeben (**7KGTES/4-N o 7KGTES/4-AL**)

Colori disponibili dei pannelli / Panels available colors

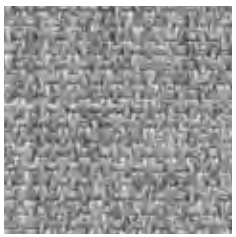
300

302

303

304

305

308

309

311

313

314

315

316

317

318

319

320

321

322

323

324

325

326

327

328

329

330

SNOWSOUND-UP - DIRECT

COMPONENTI PER ATTACCO DIRETTO A SOFFITTO / COMPONENTS FOR DIRECT CEILING CONNECTION / COMPOSANTS POUR CONNEXION DIRECTE AU PLAFOND / COMPONENTES PARA CONEXIÓN DIRECTA AL TECHO / KOMPONENTEN FÜR DEN DIREKTEN DECKENANSCHLUSS

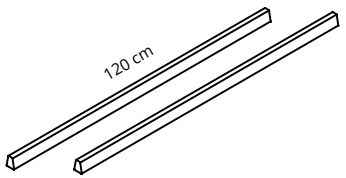

7K120P/2-AL
Alluminio
Aluminium
Aluminium
Aluminio
Aluminium

€ 76,00
1 coppia /1 pair
1 paire / 1 pare
1 Paar

7K120P/2-N
Nero
Black
Noir
Negro
Schwarz

€ 85,00
1 coppia /1 pair
1 paire / 1 pare
1 Paar

2 Profili in alluminio L. 120 cm

2 Aluminium profiles L. 120 cm

2 Profils en aluminium L. 120 cm

2 Perfiles de aluminio L. 120 cm

2 Aluminium-Profile L. 120 cm

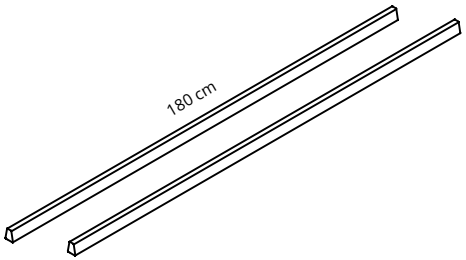

7K180P/2-AL
Alluminio
Aluminium
Aluminium
Aluminio
Aluminium

€ 119,00
1 coppia /1 pair
1 paire / 1 pare
1 Paar

7K180P/2-N
Nero
Black
Noir
Negro
Schwarz

€ 129,00
1 coppia /1 pair
1 paire / 1 pare
1 Paar

2 Profili in alluminio L. 180 cm

2 Aluminium profiles L. 180 cm

2 Profils en aluminium L. 180 cm

2 Perfiles de aluminio L. 180 cm

2 Aluminium-Profile L. 180 cm

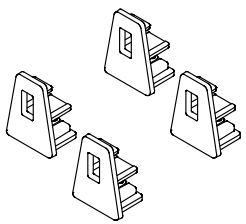

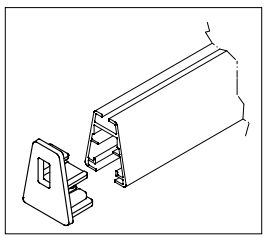

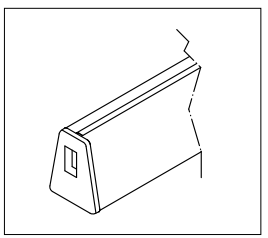

7KTAP/4-AL
Alluminio
Aluminium
Aluminium
Aluminio
Aluminium

€ 39,00
4 pz / 4 pcs

7KTAP/4-N
Nero
Black
Noir
Negro
Schwarz

€ 39,00
4 pz / 4 pcs

4 tappi terminali per profili **7K120P/2-XX** / **7K180P/2-XX.** Ogni profilo necessità di 2 tappi.
4 end caps for **7K120P/2-XX / 7K180P/2-XX** profiles. Each profile requires 2 end caps.
4 embouts pour les profils **7K120P/2-XX / 7K180P/2-XX.** Chaque profil nécessite de 2 embouts.
4 tapas para perfiles **7K120P/2-XX / 7K180P/2-XX.** Cada perfil requiere 2 tapas de extremo.
4 Endkappen für **7K120P/2-XX / 7K180P/2-XX** Profile. Jedes Profil benötigt 2 Endkappen.

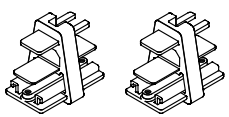

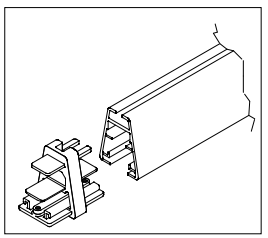

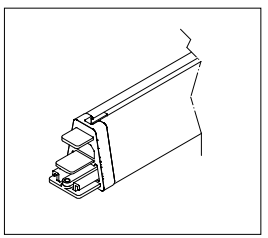

7KGT/2-AL
Alluminio
Aluminium
Aluminium
Aluminio
Aluminium

€ 35,00
1 coppia /1 pair
1 paire / 1 pare
1 Paar

7KGT/2-N
Nero
Black
Noir
Negro
Schwarz

€ 35,00
1 coppia /1 pair
1 paire / 1 pare
1 Paar

2 giunti di collegamento in linea per profili **7K120P/2-XX** / **7K180P/2-XX.**
2 in-line connecting joints for **7K120P/2-XX / 7K180P/2-XX** profiles
2 joints de raccordement en ligne pour les profils **7K120P/2-XX / 7K180P/2-XX**
2 juntas de conexión en línea para perfiles **7K120P/2-XX / 7K180P/2-XX.**
2 Inline-Verbindungsstücke für **7K120P/2-XX / 7K180P/2-XX** Profile.

COMPONENTI PER ATTACCO DIRETTO A SOFFITTO / COMPONENTS FOR DIRECT CEILING CONNECTION / COMPOSANTS POUR CONNEXION DIRECTE AU PLAFOND / COMPONENTES PARA CONEXIÓN DIRECTA AL TECHO / KOMPONENTEN FÜR DEN DIREKTEN DECKENANSCHLUSS

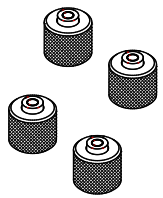

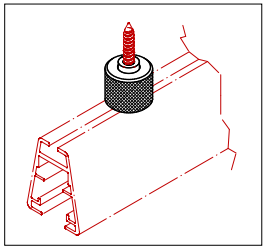

7KAD/4-NI **€ 54,00**
4 pz / 4 pcs

4 attacchi diretti a soffitto per profili **7K120P/2-XX** / **7K180P/2-XX.** Ogni profilo necessità di 2 attacchi.

4 direct ceiling connections for **7K120P/2-XX / 7K180P/2-XX** profiles. Each profile requires 2 connections.

4 connexions directes au plafond pour les profils **7K120P/2-XX / 7K180P/2-XX**. Chaque profil nécessite de 2 connexions.

4 conexiones directas al techo para perfiles **7K120P/2-XX / 7K180P/2-XX.** Cada perfil requiere 2 conexiones.

4 direkte Deckenanschlüsse für die Profile**7K120P/2-XX / 7K180P/2-XX.** Jedes Profil benötigt 2 Anschlüsse.

Schema utilizzo tappi terminali e giunti di collegamento sui profili - Diagram for end caps and profile connection joints - Schéma d'utilisation des - bouts et des joints de raccordement sur les profils - Esquema de utilización de las tapas y uniones de perfiles - Schema mit Endkappen und Profilver - dungsstücken

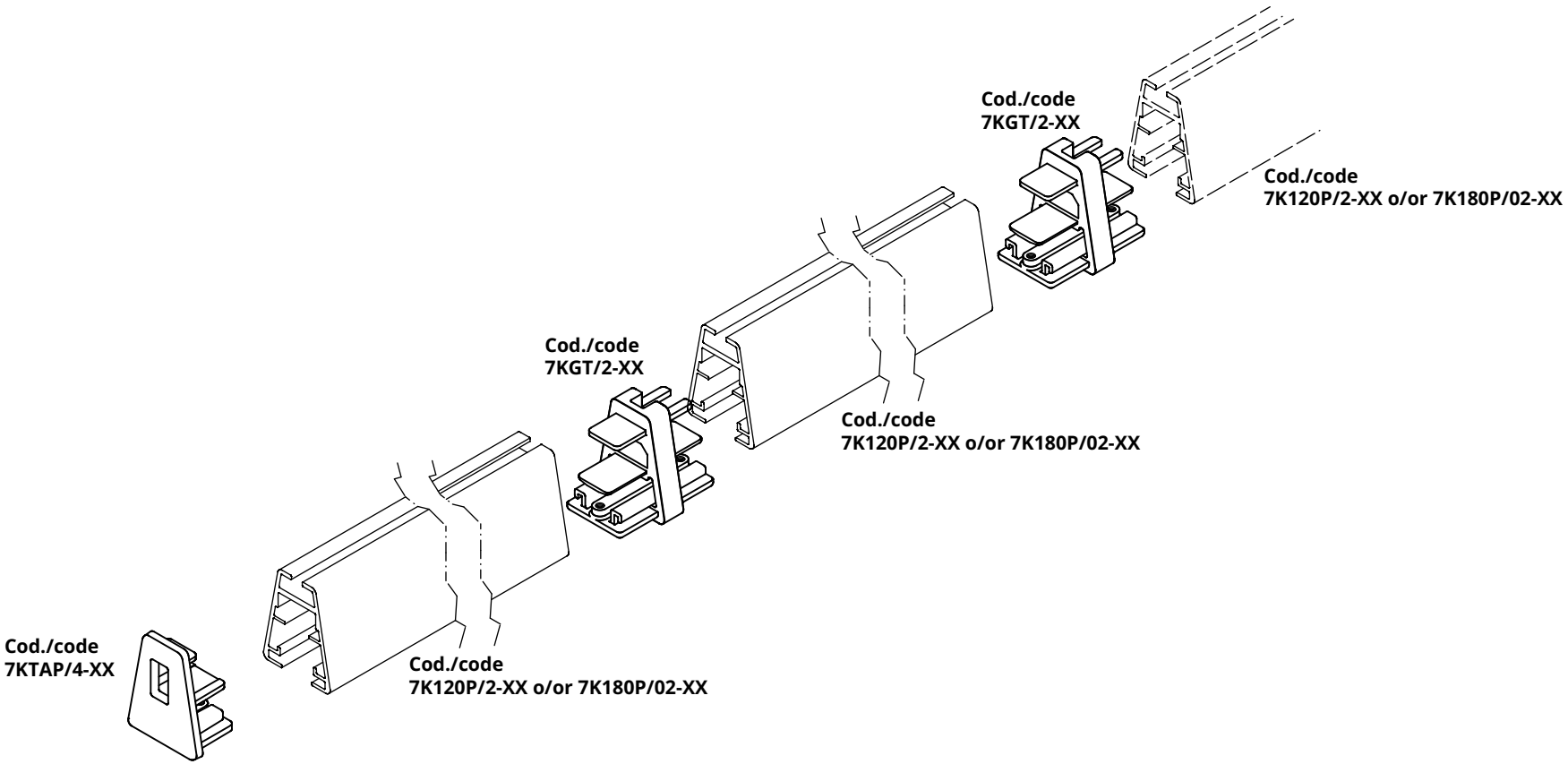

SNOWSOUND-UP - ON CABLES

COMPONENTI PER ATTACCO A SOFFITTO SU CAVI / COMPONENTS FOR CEILING ATTACHMENT ON CABLES / COMPOSANTS POUR LA FIXATION AU PLAFOND SUR LES CÂBLES / COMPONENTES PARA LA FIJACIÓN DE CABLES AL TECHO / KOMPONENTEN FÜR DIE DECKENBEFESTIGUNG AN KABELN

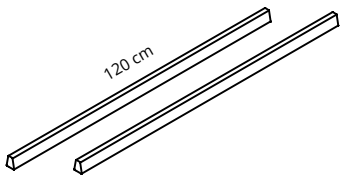

7K120P/2-AL
Alluminio
Aluminium
Aluminium
Aluminio
Aluminium

€ 76,00
1 coppia /1 pair
1 paire / 1 pare
1 Paar

7K120P/2-N
Nero
Black
Noir
Negro
Schwarz

€ 85,00
1 coppia /1 pair
1 paire / 1 pare
1 Paar

2 Profili in alluminio L. 120 cm

2 Aluminium profiles L. 120 cm

2 Profils en aluminium L. 120 cm

2 Perfiles de aluminio L. 120 cm

2 Aluminium-Profile L. 120 cm

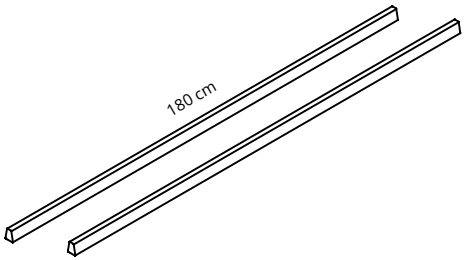

7K180P/2-AL
Alluminio
Aluminium
Aluminium
Aluminio
Aluminium

€ 119,00
1 coppia /1 pair
1 paire / 1 pare
1 Paar

7K180P/2-N
Nero
Black
Noir
Negro
Schwarz

€ 129,00
1 coppia /1 pair
1 paire / 1 pare
1 Paar

2 Profili in alluminio L. 180 cm

2 Aluminium profiles L. 180 cm

2 Profils en aluminium L. 180 cm

2 Perfiles de aluminio L. 180 cm

2 Aluminium-Profile L. 180 cm

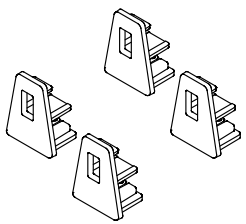

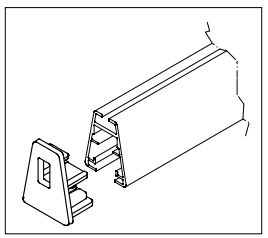

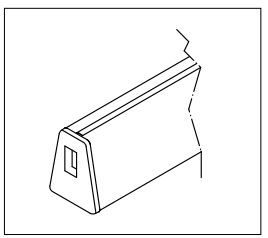

7KTAP/4-AL
Alluminio
Aluminium
Aluminium
Aluminio
Aluminium

€ 39,00
4 pz / 4 pcs

7KTAP/4-N
Nero
Black
Noir
Negro
Schwarz

€ 39,00
4 pz / 4 pcs

4 tappi terminali per profili **7K120P/2-XX** / **7K180P/2-XX.** Ogni profilo necessità di 2 tappi.
4 end caps for **7K120P/2-XX / 7K180P/2-XX** profiles. Each profile requires 2 end caps.
4 embouts pour les profils **7K120P/2-XX / 7K180P/2-XX.** Chaque profil nécessite de 2 embouts.
4 tapas para perfiles **7K120P/2-XX / 7K180P/2-XX.** Cada perfil requiere 2 tapas de extremo.
4 Endkappen für **7K120P/2-XX / 7K180P/2-XX** Profile. Jedes Profil benötigt 2 Endkappen.

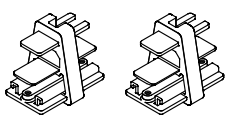

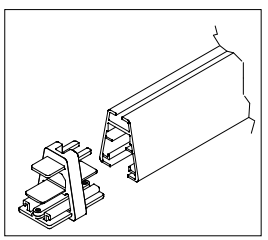

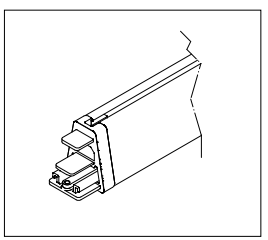

7KGTC/2-AL
Alluminio
Aluminium
Aluminium
Aluminio
Aluminium

€ 35,00
1 coppia /1 pair
1 paire / 1 pare
1 Paar

7KGTC/2-N
Nero
Black
Noir
Negro
Schwarz

€ 35,00
1 coppia /1 pair
1 paire / 1 pare
1 Paar

2 giunti di collegamento in linea per profili **7K120P/2-XX** / **7K180P/2-XX.**
2 in-line connecting joints for **7K120P/2-XX / 7K180P/2-XX** profiles
2 joints de raccordement en ligne pour les profils **7K120P/2-XX / 7K180P/2-XX**
2 juntas de conexión en línea para perfiles **7K120P/2-XX / 7K180P/2-XX.**
2 Inline-Verbindungsstücke für **7K120P/2-XX / 7K180P/2-XX** Profile.

COMPONENTI PER ATTACCO A SOFFITTO SU CAVI / COMPONENTS FOR CEILING ATTACHMENT ON CABLES / COMPOSANTS POUR LA FIXATION AU PLAFOND SUR LES CÂBLES / COMPONENTES PARA LA FIJACIÓN DE CABLES AL TECHO / KOMPONENTEN FÜR DIE DECKENBEFESTIGUNG AN KABELN

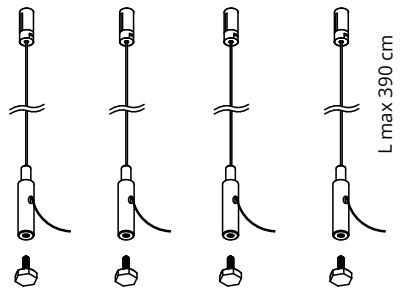

7KAC/4-NI — **€ 85,00** (**4 pz / 4 pcs**)

4 attacchi a soffitto con cavi per profili **7K120P/2-XX** / **7K120P/2-XX.** Ogni profilo necessità di 2 attacchi.
4 ceiling connections with cables for **7K120P/2-XX / 7K180P/2-XX** profiles. Each profile requires 2 connections.
4 connexions au plafond avec câbles pour les profils **7K120P/2-XX / 7K180P/2-XX**. Chaque profil nécessite de 2 connexions.
4 conexiones de techo con cables para perfiles **7K120P/2-XX / 7K180P/2-XX.** Cada perfil requiere 2 conexiones.
4 Deckenanschlüsse mit Kabeln für die Profile **7K120P/2-XX / 7K180P/2-XX.** Jedes Profil benötigt 2 Anschlüsse.

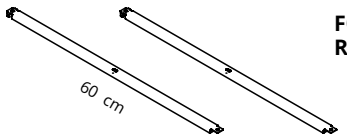

PER PANNELLI 119/120
DETTAGLIO UTILIZZO TRA LE STRUTTURE ALLA PAGINE SEGUENTE

FOR PANELS 119/120. DETAILS OF USE BETWEEN STRUCTURES ON THE FOLLOWING PAGES

7K60D/2-AL — **€ 45,00** (**1 coppia /1 pair**, **1 paire / 1 pare**, **1 Paar**)
Alluminio
Aluminium
Aluminium
Aluminio
Aluminium

7K60D/2-N — **€ 45,00** (**1 coppia /1 pair**, **1 paire / 1 pare**, **1 Paar**)
Nero
Black
Noir
Negro
Schwarz

2 Distanziali in acciaio L. 60 cm
2 Steel spacers L. 60 cm
2 Entretoises en acier L. 60 cm
2 Distanciadores de acero L. 60 cm
2 Stahl-Abstandshalter L. 60 cm

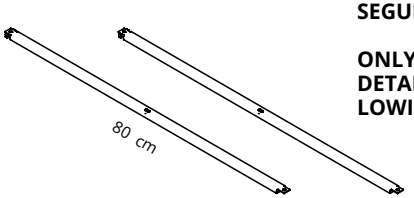

SOLO DISTANZIALE
DETTAGLIO UTILIZZO TRA LE STRUTTURE ALLA PAGINE SEGUENTE

ONLY SPACER.
DETAILS OF USE BETWEEN STRUCTURES ON THE FOLLOWING PAGES

7K80D/2-AL — **€ 50,00** (**1 coppia /1 pair**, **1 paire / 1 pare**, **1 Paar**)
Alluminio
Aluminium
Aluminium
Aluminio
Aluminium

7K80D/2-N — **€ 50,00** (**1 coppia /1 pair**, **1 paire / 1 pare**, **1 Paar**)
Nero
Black
Noir
Negro
Schwarz

2 Distanziali in acciaio L. 80 cm
2 Steel spacers L. 80 cm
2 Entretoises en acier L. 80 cm
2 Distanciadores de acero L. 80 cm
2 Stahl-Abstandshalter L. 80 cm

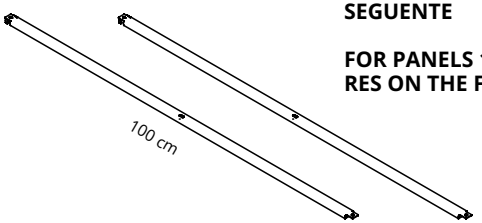

PER PANNELLI 159/160
DETTAGLIO UTILIZZO TRA LE STRUTTURE ALLA PAGINE SEGUENTE

FOR PANELS 159/160. DETAILS OF USE BETWEEN STRUCTURES ON THE FOLLOWING PAGES

7K100D/2-AL — **€ 55,00** (**1 coppia /1 pair**, **1 paire / 1 pare**, **1 Paar**)
Alluminio
Aluminium
Aluminium
Aluminio
Aluminium

7K100D/2-N — **€ 55,00** (**1 coppia /1 pair**, **1 paire / 1 pare**, **1 Paar**)
Nero
Black
Noir
Negro
Schwarz

2 Distanziali in acciaio L. 100 cm
2 Steel spacers L. 100 cm
2 Entretoises en acier L. 100 cm
2 Distanciadores de acero L. 100 cm
2 Stahl-Abstandshalter L. 100 cm

SNOWSOUND-UP

UTILIZZO DISTANZIALI TRA LE STRUTTURE NELLE COMPOSIZIONI A SOFFITTO SU CAVI - USE OF SPACERS BETWEEN STRUCTURES IN CABLE CEILING COMPOSITIONS - UTILISATION D'ENTRETOISES ENTRE LES STRUCTURES POUR LES COMPOSITIONS AU PLAFONDS PAR CÂBLES - USO DE SEPARADORES ENTRE ESTRUCTURAS EN COMPOSICIONES DE TECHOS DE CABLES - VERWENDUNG VON ABSTANDSHALTERN ZWISCHEN DEN STRUKTUREN IN KABELDECKENKOMPOSITIONEN

INDUSTRIAL 24/40 MM PANELS

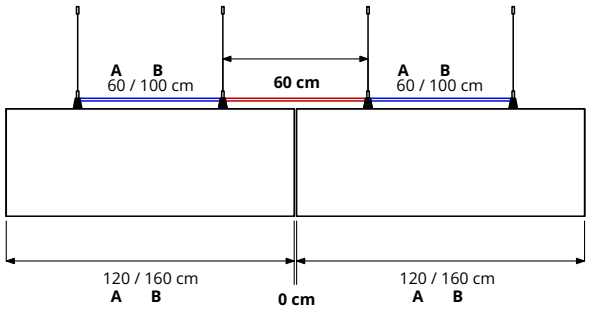

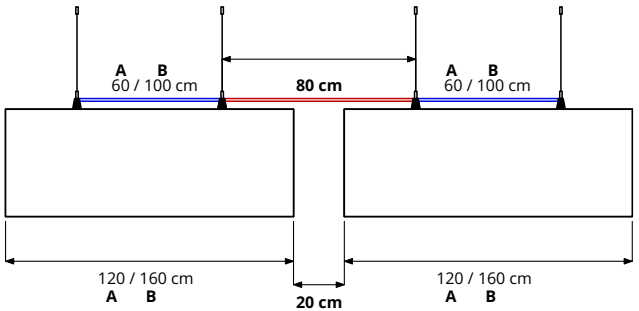

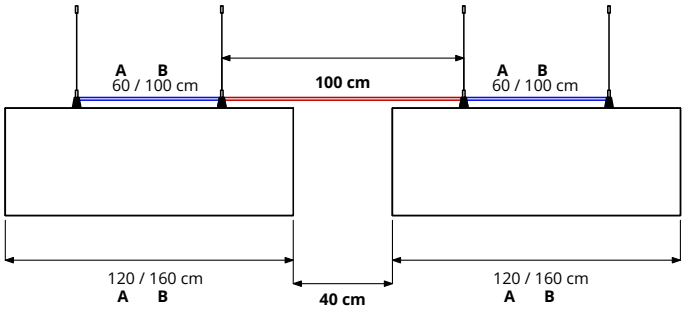

SNOWSOUND PANELS

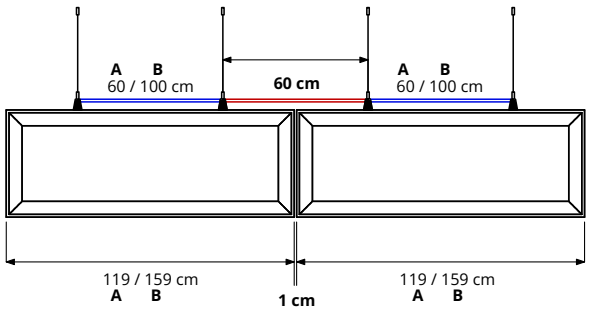

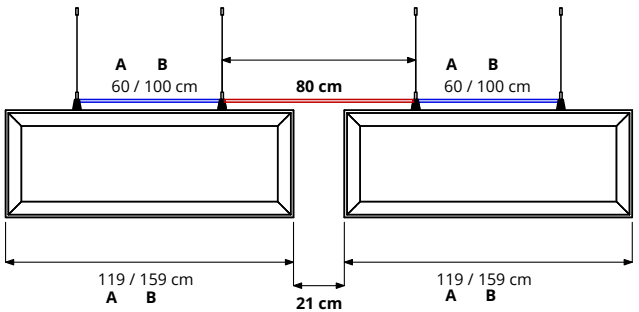

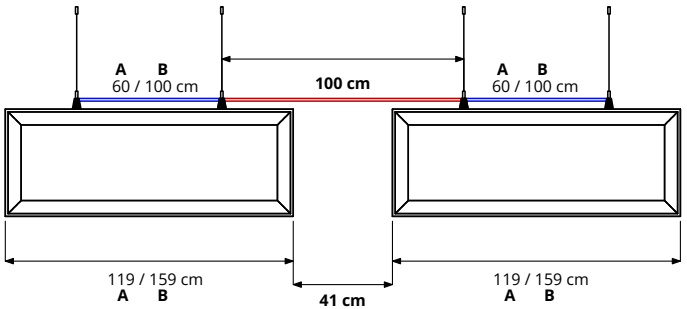

FIBER 2 LINE / FIBER 3 MELANGE PANELS

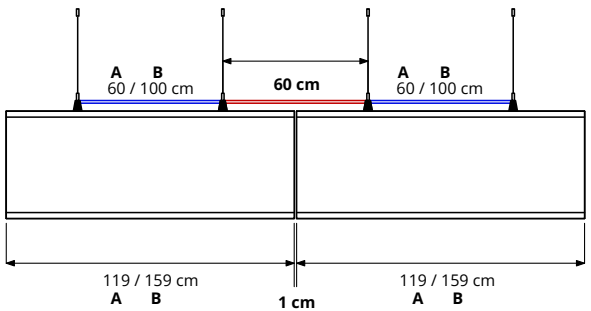

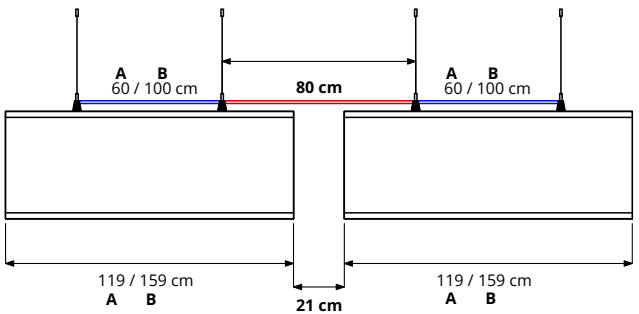

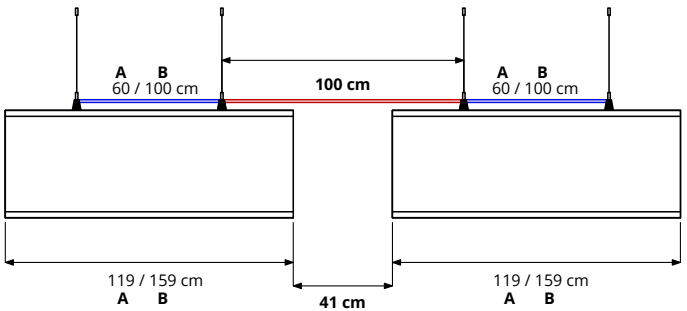

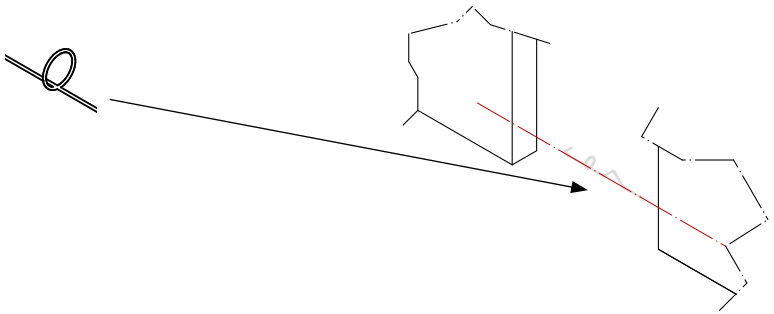

7KGAI/8

€ 25,00
8 pz / 8 pcs

Giunto allineamento pannelli Industrial 24 mm e 40 mm. Da utilizzare per l'allineamento dei pannelli quando si intende non lasciare spazio tra un pannello e l'altro.

Panel alignment joint Industrial 24 mm and 40 mm. To be used for aligning panels when no gap is to be left between one panel and another.

Joint d'alignement de panneau Industriel 24 mm et 40 mm A utiliser pour aligner les panneaux lorsqu'aucun espace ne doit être laissé entre un panneau et un autre.

Junta de alineación de paneles Industrial 24 mm y 40 mm. Se utiliza para alinear paneles cuando no se desea dejar ningún hueco entre un panel y otro.

Ausrichtungsfuge Industrial 24 mm und 40 mm, zum Ausrichten von Paneelen, wenn keine Lücke zwischen den Paneelen bleiben soll.

INDUSTRIAL 24/40 MM PANELS

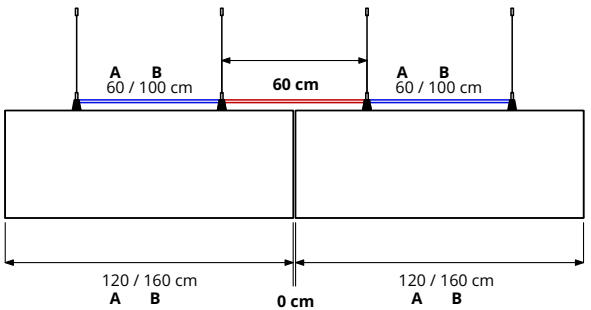

L'utilizzo dei giunti di collegamento 7KGAI/8 è consigliato in caso di queste configurazioni.

The use of connecting joints 7KGAI/8 is recommended in the case of these configurations.

L'utilisation des joints de raccordement 7KGAI/8 est recommandée dans le cas de ces configurations.

Se recomienda el uso de las juntas de conexión 7KGAI/8 en el caso de estas configuraciones.

Bei diesen Konfigurationen wird die Verwendung der Verbindungsstücke 7KGAI/8 empfohlen.

SNOWSOUND-UP

Pannello Panel **Industrial 40 / Industrial 24**	Dimensione cm Dimension cm Taille cm Tamaño cm Größe cm	n. max. pannelli per struttura: max. no. of panels per structure: nombre max. de panneaux par structure : n° máx. de paneles por estructura: max. Anzahl der Paneele pro Struktur: **L. 120 / 180 cm**	Struttura con **2 profili** Structure with **2 profiles** Structure à **2 profils** Estructura con **2 perfiles** Struktur mit **2 Profilen**	Struttura con **3 profili** Structure with **3 profiles** Structure à **3 profils** Estructura con **3 perfiles** Struktur mit **3 Profilen**
	20 x 120	**12**		
	80 x 120	**6**		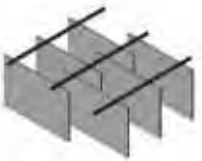
	20 x 160	**12**	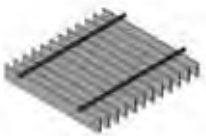	
	40 x 160	**8**		
	60 x 160	**6**		

I pannelli si intendono uniformemente distribuiti sulla struttura. Pagina 72-73-74
The panels are intended to be evenly distributed along the structure. Page 72-73-74
Les panneaux sont destinés à être répartis uniformément sur la structure. Page 72-73-74
Los paneles se distribuyen uniformemente por la estructura. Página 72-73-74
Die Paneele sollen gleichmäßig über die Struktur verteilt werden. Seite 72-73-74

Pannello Panel **Snowsound**	Dimensione cm Dimension cm Taille cm Tamaño cm Größe cm	n. max. pannelli per struttura: max. no. of panels per structure: nombre max. de panneaux par structure : n° máx. de paneles por estructura: max. Anzahl der Paneele pro Struktur: **L. 120 / 180 cm**	Struttura con **2 profili** Structure with **2 profiles** Structure à **2 profils** Estructura con **2 perfiles** Struktur mit **2 Profilen**	Struttura con **3 profili** Structure with **3 profiles** Structure à **3 profils** Estructura con **3 perfiles** Struktur mit **3 Profilen**
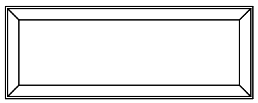	**44 x 119**	**6**		
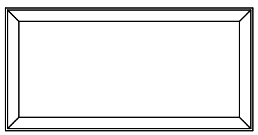	**59 x 119**	**6**		
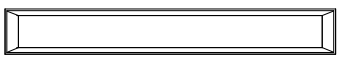	**22 x 159**	**12**	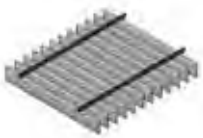	
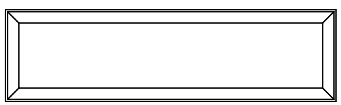	**44 x 159**	**6**		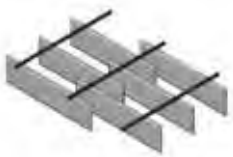
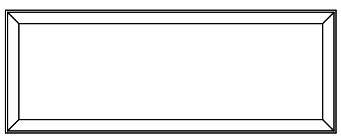	**59 x 159**	**6**		

SNOWSOUND-UP

Pannello Panel **Textile Fiber 2 / Fiber 3**	Dimensione cm Dimension cm Taille cm Tamaño cm Größe cm	n. max. pannelli per struttura: max. no. of panels per structure: nombre max. de panneaux par structure : n° máx. de paneles por estructura: max. Anzahl der Paneele pro Struktur: **L. 120 / 180 cm**	Struttura con **2 profili** Structure with **2 profiles** Structure à **2 profils** Estructura con **2 perfiles** Struktur mit **2 Profilen**	Struttura con **3 profili** Structure with **3 profiles** Structure à **3 profils** Estructura con **3 perfiles** Struktur mit **3 Profilen**
	40 x 119	**12**		
	60 x 119	**6**		
	80 x 119	**6**		
	40 x 159	**6**		
	60 x 159	**6**		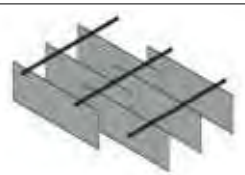
	80 x 159	**6**		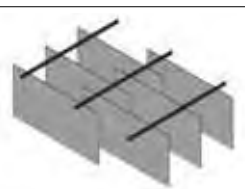

SNOWSOUND-UP - INDUSTRIAL 24 mm PANELS

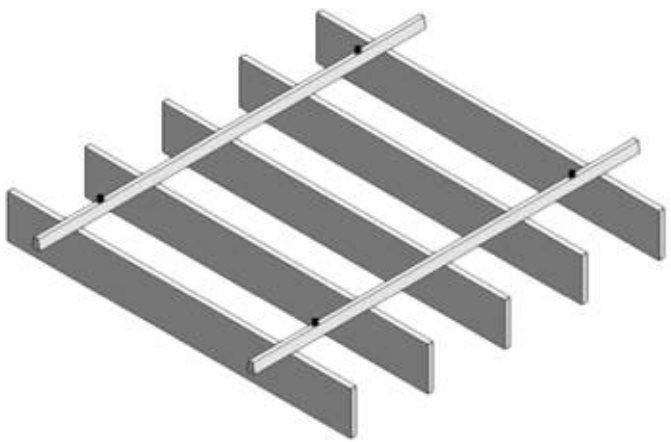

MODULO BASE - BASE UNIT - STRUCTURE DE BASE - ESTRUCTURA BASICA - BASISSTRUKTUR

1 struttura alluminio L. 180 cm 7KFRAME3-AL
5 pannelli Industrial 24 mm - dimensione 20x160 cm

1 aluminium frame L. 180 cm 7KFRAME3-AL
5 Industrial 24 mm panels - size 20x160 cm

1 structure en aluminium L. 180 cm 7KFRAME3-AL
5 panneaux Industrial 24 mm - taille 20x160 cm

1 estructura de aluminio L. 180 cm 7KFRAME3-AL
5 paneles Industrial 24 mm - dimensión 20x160 cm

1 Aluminiumstruktur L. 180 cm 7KFRAME3-AL
5 Paneele Industrial 24 mm - Format 20x160 cm

Superficie coperta 2,88 m² **€ 457,00** Prezzo al m² **€ 158,68**
Total area 2,88 m² Preice per m²
Surface couverte 2,88 m² Prix par m²
Superficie cubierta 2,88 m² Precio por m²
Überdachte Fläche 2,88 m² Preis pro m²

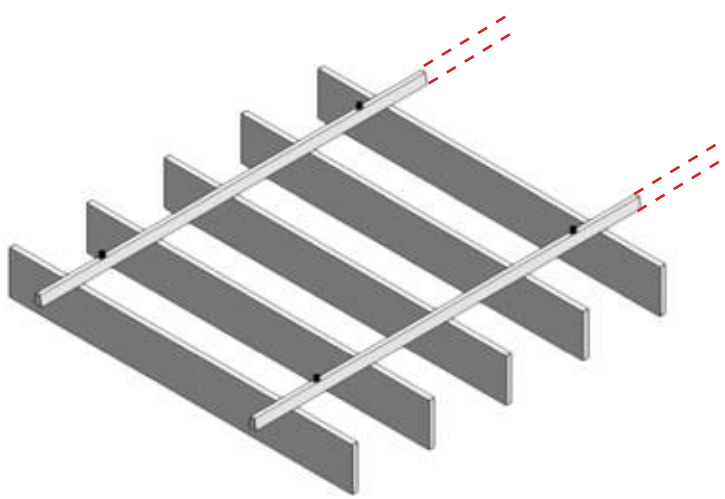

MODULO SEGUITO - ADD-ON UNIT - STRUCTURE SUIVANTE - ESTRUCTURA SEGUIDA - ZUSATZSTRUKTUR

1 struttura alluminio L. 180 cm 7KFRAME3S-AL
5 pannelli Industrial 24 mm - dimensione 20x160 cm

1 aluminium frame L. 180 cm 7KFRAME3S-AL
5 Industrial 24 mm panels - size 20x160 cm

1 structure en aluminium L. 180 cm 7KFRAME3S-AL
5 panneaux Industrial 24 mm - taille 20x160 cm

1 estructura de aluminio L. 180 cm 7KFRAME3S-AL
5 paneles Industrial 24 mm - dimensión 20x160 cm

1 Aluminiumstruktur L. 180 cm 7KFRAME3S-AL
5 Paneele Industrial 24 mm - Format 20x160 cm

Superficie coperta 2,88 m² **€ 453,00** Prezzo al m² **€ 157,29**
Total area 2,88 m² Preice per m²
Surface couverte 2,88 m² Prix par m²
Superficie cubierta 2,88 m² Precio por m²
Überdachte Fläche 2,88 m² Preis pro m²

SNOWSOUND-UP - INDUSTRIAL 24 mm PANELS

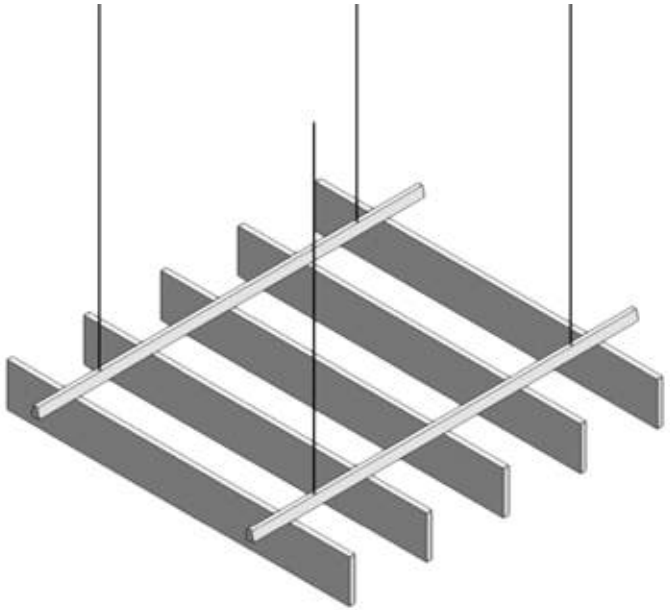

MODULO BASE - BASE UNIT - STRUCTURE DE BASE - ESTRUCTURA BASICA - BASISSTRUKTUR

1 struttura alluminio L. 180 cm 7KFRAME8-AL
5 pannelli Industrial 24 mm - dimensione 20x160 cm

1 aluminium frame L. 180 cm 7KFRAME8-AL
5 Industrial 24 mm panels - size 20x160 cm

1 structure en aluminium L. 180 cm 7KFRAME8-AL
5 panneaux Industrial 24 mm - taille 20x160 cm

1 estructura de aluminio L. 180 cm 7KFRAME8-AL
5 paneles Industrial 24 mm - dimensión 20x160 cm

1 Aluminiumstruktur L. 180 cm 77KFRAME8-AL
5 Paneele Industrial 24 mm - Format 20x160 cm

Superficie coperta 2,88 m²	**€ 543,00**	Prezzo al m²	**€ 188,54**
Total area 2,88 m²		Preice per m²	
Surface couverte 2,88 m²		Prix par m²	
Superficie cubierta 2,88 m²		Precio por m²	
Überdachte Fläche 2,88 m²		Preis pro m²	

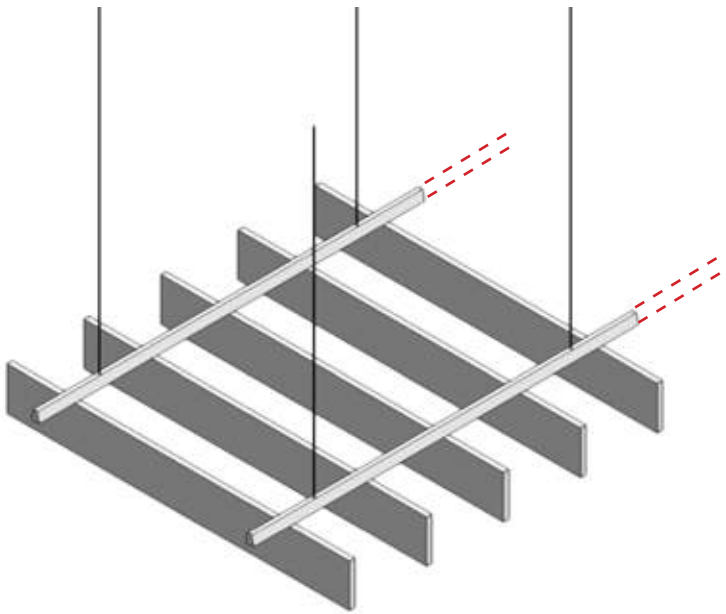

MODULO SEGUITO - ADD-ON UNIT - STRUCTURE SUIVANTE - ESTRUCTURA SEGUIDA - ZUSATZSTRUKTUR

1 struttura alluminio L. 180 cm 7KFRAME8S-AL
5 pannelli Industrial 24 mm - dimensione 20x160 cm

1 aluminium frame L. 180 cm 7KFRAME8S-AL
5 Industrial 24 mm panels - size 20x160 cm

1 structure en aluminium L. 180 cm 7KFRAME8S-AL
5 panneaux Industrial 24 mm - taille 20x160 cm

1 estructura de aluminio L. 180 cm 7KFRAME8S-AL
5 paneles Industrial 24 mm - dimensión 20x160 cm

1 Aluminiumstruktur L. 180 cm 77KFRAME8S-AL
5 Paneele Industrial 24 mm - Format 20x160 cm

Superficie coperta 2,88 m²	**€ 539,00**	Prezzo al m²	**€ 187,15**
Total area 2,88 m²		Preice per m²	
Surface couverte 2,88 m²		Prix par m²	
Superficie cubierta 2,88 m²		Precio por m²	
Überdachte Fläche 2,88 m²		Preis pro m²	

SNOWSOUND-UP

design Caimi Lab

COMING SOON...

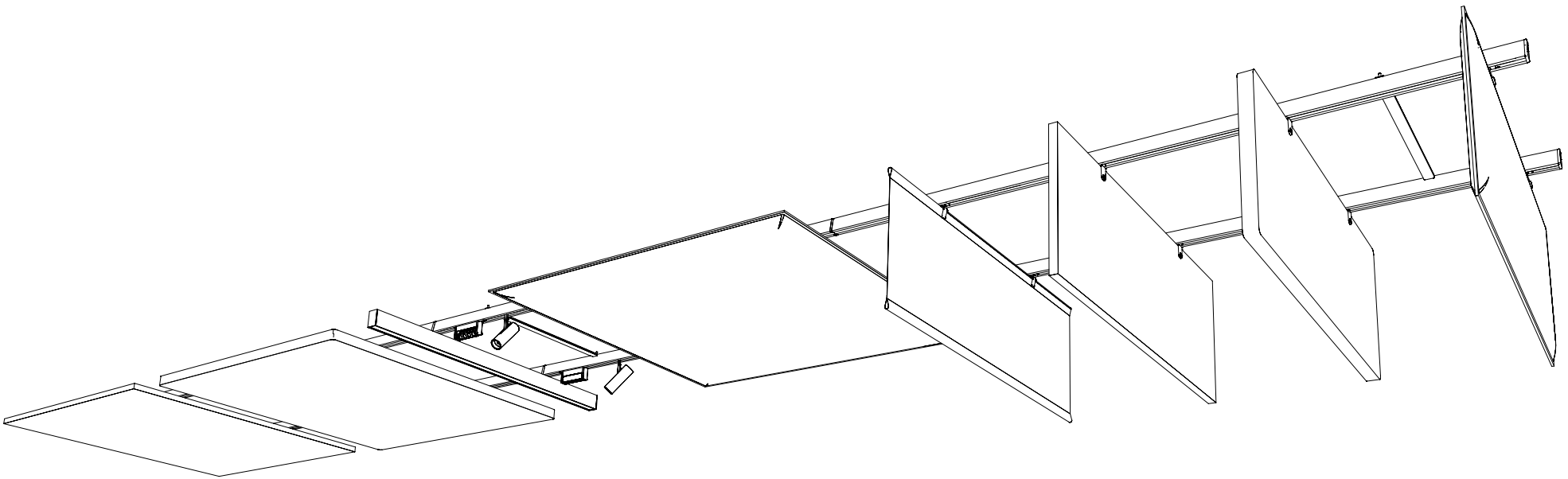

design Caimi Lab
Snowsound® technology by Caimi Brevetti

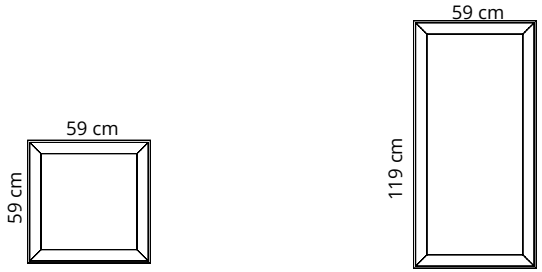

Colore Colour	Codice/Code Prezzo/Price	Codice/Code Prezzo/Price
Bianco White Blanc **0001**	**7I0606-0001** **€ 143,00**	**7I1206-0001** **€ 262,00**
	7I0606M-0001 **€ 124,00** cad each ≥ 24 pz	**7I1206M-0001** **€ 227,00** cad each ≥ 24 pz
	≥ 24 pz : Prezzo unitario per ordini **≥ 24** pz / Unit price for orders **≥ 24** pz / Prix unitaire pour commandes **≥ 24** pz Precio por unidad para pedidos **≥ 24** pz / Stückpreis für Bestellungen **≥ 24** pz	
Grigio argento Silver grey Gris argenté **8004**	**7I0606-8004** **€ 143,00**	**7I1206-8004** **€ 262,00**
	7I0606M-8004 **€ 124,00** cad each ≥ 24 pz	**7I1206M-8004** **€ 227,00** cad each ≥ 24 pz
	≥ 24 pz : Prezzo unitario per ordini **≥ 24** pz / Unit price for orders **≥ 24** pz / Prix unitaire pour commandes **≥ 24** pz Precio por unidad para pedidos **≥ 24** pz / Stückpreis für Bestellungen **≥ 24** pz	
Grigio scuro Dark grey Gris foncé **8007**	**7I0606-8007** **€ 143,00**	**7I1206-8007** **€ 262,00**
	7I0606M-8007 **€ 124,00** cad each ≥ 24 pz	**7I1206M-8007** **€ 227,00** cad each ≥ 24 pz
	≥ 24 pz : Prezzo unitario per ordini **≥ 24** pz / Unit price for orders **≥ 24** pz / Prix unitaire pour commandes **≥ 24** pz Precio por unidad para pedidos **≥ 24** pz / Stückpreis für Bestellungen **≥ 24** pz	
Beige Beige Beige **1008**	**7I0606-1008** **€ 143,00**	**7I1206-1008** **€ 262,00**
	7I0606M-1008 **€ 124,00** cad each ≥ 24 pz	**7I1206M-1008** **€ 227,00** cad each ≥ 24 pz
	≥ 24 pz : Prezzo unitario per ordini **≥ 24** pz / Unit price for orders **≥ 24** pz / Prix unitaire pour commandes **≥ 24** pz Precio por unidad para pedidos **≥ 24** pz / Stückpreis für Bestellungen **≥ 24** pz	
Giallo Yellow Jaune **3008**	**7I0606-3008** **€ 143,00**	**7I1206-3008** **€ 262,00**
	7I0606M-3008 **€ 124,00** cad each ≥ 24 pz	**7I1206M-3008** **€ 227,00** cad each ≥ 24 pz
	≥ 24 pz : Prezzo unitario per ordini **≥ 24** pz / Unit price for orders **≥ 24** pz / Prix unitaire pour commandes **≥ 24** pz Precio por unidad para pedidos **≥ 24** pz / Stückpreis für Bestellungen **≥ 24** pz	

Pannello con imbottitura interna in poliestere a **densità variabile** Snowsound® Technology. Rivestimento esterno in tessuto di poliestere Trevira CS®.

Panel with polyester internal padding with Snowsound® Technology **variable density**. Polyester covering in Trevira CS® fabric.

Panneau avec rembourrage interne en polyester à **densité variable** Snowsound® Technology. Revêtement externe en tissu de polyester Trevira CS®.

Panel con acolchado interior de poliéster de **densidad variable** Snowsound® Technology. Revestimiento exterior en tejido de poliéster Trevira CS®.

Paneel mit Polyester-Füllmaterial von **unterschiedlicher Dichte** Snowsound® Technology. Polyester-Bezug aus Trevira CS®–Material.

Colore Colour	Codice/Code Prezzo/Price	Codice/Code Prezzo/Price
Arancione Orange Orange **4030**	**7I0606-4030** **€ 143,00**	**7I1206-4030** **€ 262,00**
	7I0606M-4030 **€ 124,00** cad each ≥ 24 pz	**7I1206M-4030** **€ 227,00** cad each ≥ 24 pz
	≥ 24 pz : Prezzo unitario per ordini **≥ 24** pz / Unit price for orders **≥ 24** pz / Prix unitaire pour commandes **≥ 24** pz Precio por unidad para pedidos **≥ 24** pz / Stückpreis für Bestellungen **≥ 24** pz	
Rosso Red Rouge **4027**	**7I0606-4027** **€ 143,00**	**7I1206-4027** **€ 262,00**
	7I0606M-4027 **€ 124,00** cad each ≥ 24 pz	**7I1206M-4027** **€ 227,00** cad each ≥ 24 pz
	≥ 24 pz : Prezzo unitario per ordini **≥ 24** pz / Unit price for orders **≥ 24** pz / Prix unitaire pour commandes **≥ 24** pz Precio por unidad para pedidos **≥ 24** pz / Stückpreis für Bestellungen **≥ 24** pz	
Verde chiaro Light green Vert clair **7004**	**7I0606-7004** **€ 143,00**	**7I1206-7004** **€ 262,00**
	7I0606M-7004 **€ 124,00** cad each ≥ 24 pz	**7I1206M-7004** **€ 227,00** cad each ≥ 24 pz
	≥ 24 pz : Prezzo unitario per ordini **≥ 24** pz / Unit price for orders **≥ 24** pz / Prix unitaire pour commandes **≥ 24** pz Precio por unidad para pedidos **≥ 24** pz / Stückpreis für Bestellungen **≥ 24** pz	
Azzurro Light blue Bleu clair **6046**	**7I0606-6046** **€ 143,00**	**7I1206-6046** **€ 262,00**
	7I0606M-6046 **€ 124,00** cad each ≥ 24 pz	**7I1206M-6046** **€ 227,00** cad each ≥ 24 pz
	≥ 24 pz : Prezzo unitario per ordini **≥ 24** pz / Unit price for orders **≥ 24** pz / Prix unitaire pour commandes **≥ 24** pz Precio por unidad para pedidos **≥ 24** pz / Stückpreis für Bestellungen **≥ 24** pz	
Ottanio Teal Sarcelle **6075**	**7I0606-6075** **€ 143,00**	**7I1206-6075** **€ 262,00**
	7I0606M-6075 **€ 124,00** cad each ≥ 24 pz	**7I1206M-6075** **€ 227,00** cad each ≥ 24 pz
	≥ 24 pz : Prezzo unitario per ordini **≥ 24** pz / Unit price for orders **≥ 24** pz / Prix unitaire pour commandes **≥ 24** pz Precio por unidad para pedidos **≥ 24** pz / Stückpreis für Bestellungen **≥ 24** pz	

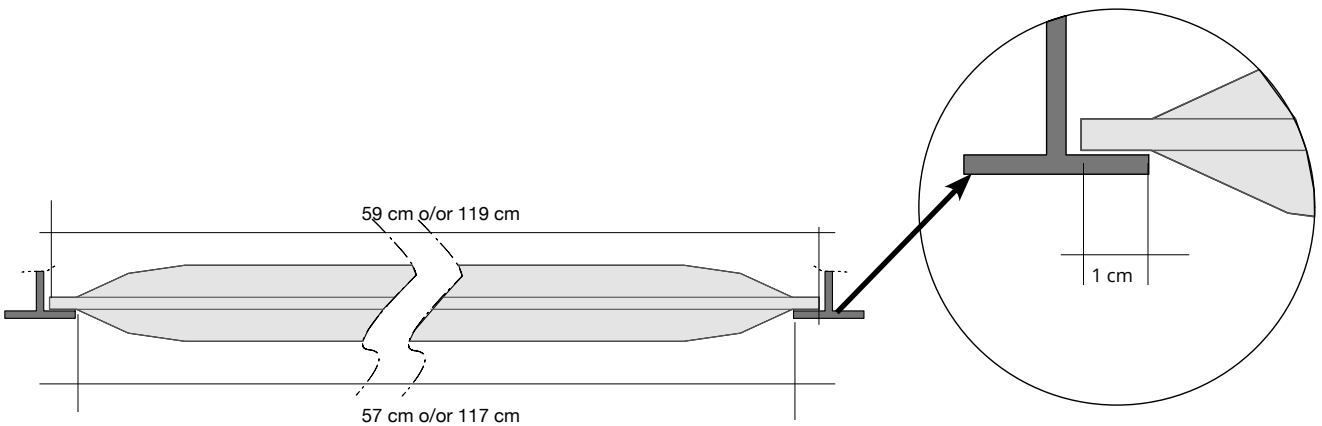

SURF WALL

design Caimi Lab
Snowsound® technology by Caimi Brevetti

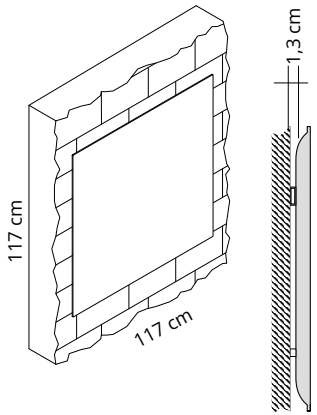

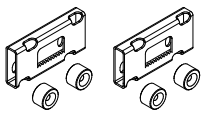

Dettaglio attacchi per chiodi/ganci **(inclusi)**
Connections detail for nails/hooks **(included)**

Bianco White Blanc

7SUW/2-0001 **€ 563,00**

7SUW/2M-0001 **€ 545,00** cad each ≥ 6 pz

Grigio scuro Dark grey Gris foncé

7SUW/2-8007 **€ 563,00**

7SUW/2M-8007 **€ 545,00** cad each ≥ 6 pz

Pannello con imbottitura interna in poliestere a **densità variabile** Snowsound® Technology. Rivestimento esterno in tessuto di poliestere Trevira CS®. Parete. **Completo di attacchi.**

Panel with polyester internal padding with Snowsound® Technology **variable density**. Polyester covering in Trevira CS® fabric. Wall. **Complete with connections.**

Panneau avec rembourrage interne en polyester à **densité variable** Snowsound® Technology. Revêtement externe en tissu de polyester Trevira CS®. Mur. **Complet avec des fixations**

Panel con acolchado interior de poliéster de **densidad variable** Snowsound® Technology. Revestimiento exterior de tejido de poliéster Trevira CS®. Pared. **Completo con fijaciones.**

Paneel mit Polyester-Füllmaterial von **unterschiedlicher Dichte** Snowsound® Technology. Polyester-Bezug aus Trevira CS®–Material. Wand. **Komplett mit Befestigungen.**

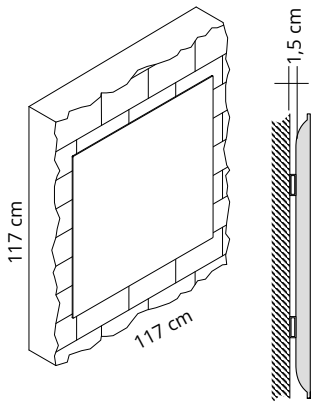

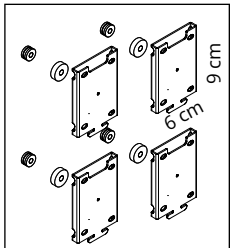

Dettaglio attacchi magnetici **(inclusi)**
Connections of magnetic detail **(included)**

Bianco White Blanc

7SUW/1-0001 **€ 594,00**

7SUW/1M-0001 **€ 576,00** cad each ≥ 6 pz

Grigio scuro Dark grey Gris foncé

7SUW/1-8007 **€ 594,00**

7SUW/1M-8007 **€ 576,00** cad each ≥ 6 pz

Pannello con imbottitura interna in poliestere a **densità variabile** Snowsound® Technology. Rivestimento esterno in tessuto di poliestere Trevira CS®. Parete. **Completo di attacchi magnetici.**

Panel with polyester internal padding with Snowsound® Technology **variable density**. Polyester covering in Trevira CS® fabric. Wall. **Complete with magnetic connections.**

Panneau avec rembourrage interne en polyester à **densité variable** Snowsound® Technology. Revêtement externe en tissu de polyester Trevira CS®. Mur. **Complet avec des fixations magnétiques.**

Panel con acolchado interior de poliéster de **densidad variable** Snowsound® Technology. Revestimiento exterior de tejido de poliéster Trevira CS®. Pared. **Completo con fijaciones magnéticas.**

Paneel mit Polyester-Füllmaterial von **unterschiedlicher Dichte** Snowsound® Technology. Polyester-Bezug aus Trevira CS®–Material. Wand. **Komplett mit magnetischen Befestigungen.**

OPZIONALE
OPTIONAL

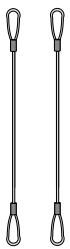

7W/A3 **€ 11,00**
1 coppia /1 pair
1 paire / 1 pare
1 Paar

Coppia di cavetti di sicurezza in acciaio per pannelli fissati con attacco magnetico

Pair of steel safety cables for panels fixed with magnetic attachment

Paire de câbles de sécurité en acier pour panneaux fixés à l'aide d'une attache magnétique

Par de cablecillos de seguridad de acero para paneles fijados con sujeción magnética

Ein Paar Sicherheitsseile aus Stahl für Tafeln mit Magnetbefestigung

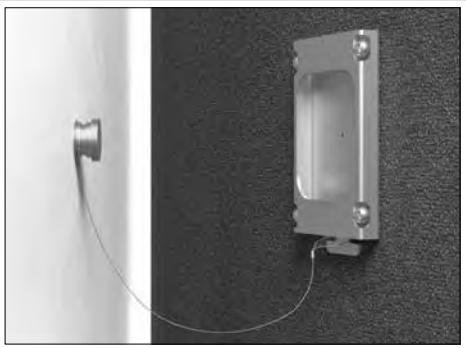

≥ 6 pz : Prezzo unitario per ordini **≥ 6** pz / Unit price for orders **≥ 6** pz / Prix unitaire pour commandes **≥ 6** pz
Precio por unidad para pedidos **≥ 6** pz / Stückpreis für Bestellungen **≥ 6** pz

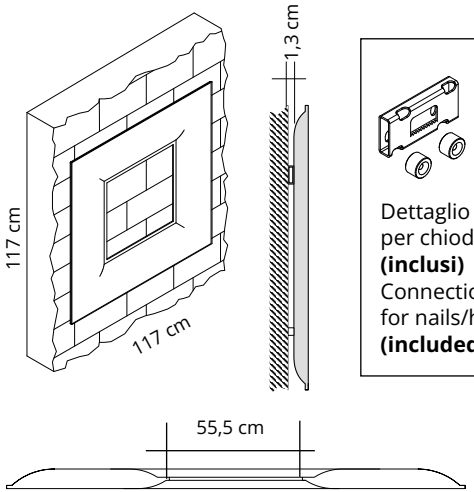

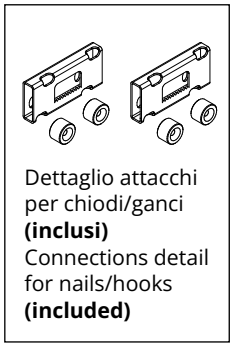

Bianco White Blanc

7SUWF/2-0001 **€ 575,00**

7SUWF/2M-0001 **€ 554,00** cad each ≥ 6 pz

Grigio scuro Dark grey Gris foncé

7SUWF/2-8007 **€ 575,00**

7SUWF/2M-8007 **€ 554,00** cad each ≥ 6 pz

Pannello con imbottitura interna in poliestere a **densità variabile** Snowsound® Technology. Rivestimento esterno in tessuto di poliestere Trevira CS®. Parete. **Completo di attacchi.**

Panel with polyester internal padding with Snowsound® Technology **variable density**. Polyester covering in Trevira CS® fabric. Wall. **Complete with connections.**

Panneau avec rembourrage interne en polyester à **densité variable** Snowsound® Technology. Revêtement externe en tissu de polyester Trevira CS®. Mur. **Complet avec des fixations**

Panel con acolchado interior de poliéster de **densidad variable** Snowsound® Technology. Revestimiento exterior de tejido de poliéster Trevira CS®. Pared. **Completo con fijaciones.**

Paneel mit Polyester-Füllmaterial von **unterschiedlicher Dichte** Snowsound® Technology. Polyester-Bezug aus Trevira CS®–Material. Wand. **Komplett mit Befestigungen.**

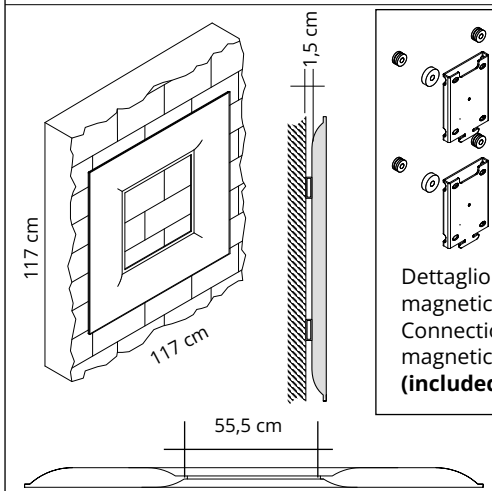

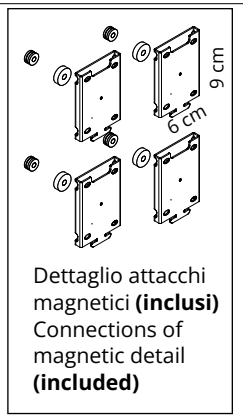

Bianco White Blanc

7SUWF/1-0001 **€ 605,00**

7SUWF/1M-0001 **€ 584,00** cad each ≥ 6 pz

Grigio scuro Dark grey Gris foncé

7SUWF/1-8007 **€ 605,00**

7SUWF/1M-8007 **€ 584,00** cad each ≥ 6 pz

Pannello con imbottitura interna in poliestere a **densità variabile** Snowsound® Technology. Rivestimento esterno in tessuto di poliestere Trevira CS®. Parete. **Completo di attacchi magnetici.**

Panel with polyester internal padding with Snowsound® Technology **variable density**. Polyester covering in Trevira CS® fabric. Wall. **Complete with magnetic connections.**

Panneau avec rembourrage interne en polyester à **densité variable** Snowsound® Technology. Revêtement externe en tissu de polyester Trevira CS®. Mur. **Complet avec des fixations magnétiques.**

Panel con acolchado interior de poliéster de **densidad variable** Snowsound® Technology. Revestimiento exterior de tejido de poliéster Trevira CS®. Pared. **Completo con fijaciones magnéticas.**

Paneel mit Polyester-Füllmaterial von **unterschiedlicher Dichte** Snowsound® Technology. Polyester-Bezug aus Trevira CS®–Material. Wand. **Komplett mit magnetischen Befestigungen.**

OPZIONALE
OPTIONAL

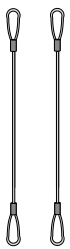

7W/A3 **€ 11,00**
1 coppia /1 pair
1 paire / 1 pare
1 Paar

Coppia di cavetti di sicurezza in acciaio per pannelli fissati con attacco magnetico

Pair of steel safety cables for panels fixed with magnetic attachment

Paire de câbles de sécurité en acier pour panneaux fixés à l'aide d'une attache magnétique

Par de cablecillos de seguridad de acero para paneles fijados con sujeción magnética

Ein Paar Sicherheitsseile aus Stahl für Tafeln mit Magnetbefestigung

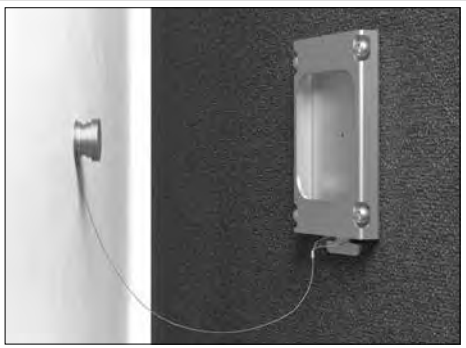

≥ 6 pz : Prezzo unitario per ordini **≥ 6** pz / Unit price for orders **≥ 6** pz / Prix unitaire pour commandes **≥ 6** pz
Precio por unidad para pedidos **≥ 6** pz / Stückpreis für Bestellungen **≥ 6** pz

SURF CEILING

design Caimi Lab
Snowsound® technology by Caimi Brevetti

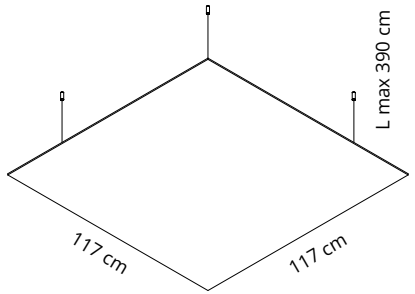

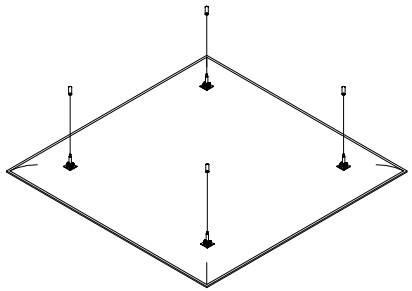

Bianco White Blanc	**7SUC-0001**	**€ 628,00**
	7SUCM-0001	**€ 586,00** cad each ≥ 6 pz
Grigio scuro Dark grey Gris foncé	**7SUC-8007**	**€ 628,00**
	7SUCM-8007	**€ 586,00** cad each ≥ 6 pz

Pannello con imbottitura interna in poliestere a **densità variabile** Snowsound® Technology. Rivestimento esterno in tessuto di poliestere Trevira CS®. **Completo di attacchi per montaggio a soffitto.**

Panel with polyester internal padding with Snowsound® Technology **variable density**. Polyester covering in Trevira CS® fabric. **Complete with connections for ceiling mounting.**

Panneau avec rembourrage interne en polyester à **densité variable** Snowsound® Technology. Revêtement externe en tissu de polyester Trevira CS®. **Complet avec des fixations pour le montage au plafond.**

Panel con acolchado interior de poliéster de **densidad variable** Snowsound® Technology. Revestimiento exterior de tejido de poliéster Trevira CS®. **Completo con fijaciones para montaje en techo.**

Paneel mit Polyester-Füllmaterial von **unterschiedlicher Dichte** Snowsound® Technology. Polyester-Bezug aus Trevira CS®–Material. **Komplett mit Befestigungen Für Deckenmontage**

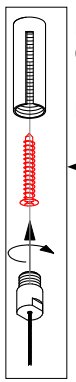

Dettaglio attacco a soffitto.
Ceiling mount detail.

Foro / hole ø 4,5 mm

Vite non inclusa.
Screw not included.

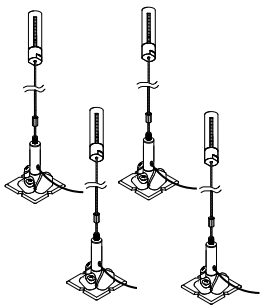

Dettaglio attacchi **(inclusi)**
Connections detail **(included)**

≥ 6 pz : Prezzo unitario per ordini **≥ 6** pz / Unit price for orders **≥ 6** pz / Prix unitaire pour commandes **≥ 6** pz
Precio por unidad para pedidos **≥ 6** pz / Stückpreis für Bestellungen **≥ 6** pz

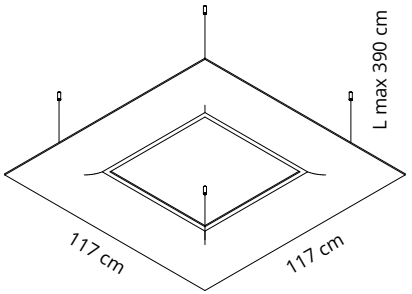

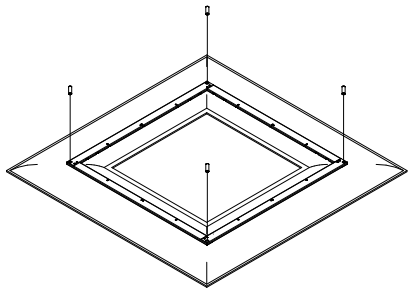

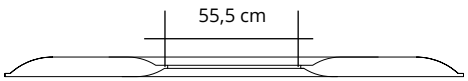

Bianco White Blanc	**7SUCF-0001**	**€ 733,00**
	7SUCFM-0001	**€ 691,00** cad each ≥ 6 pz
Grigio scuro Dark grey Gris foncé	**7SUCF-8007**	**€ 733,00**
	7SUCFM-8007	**€ 691,00** cad each ≥ 6 pz

Pannello con imbottitura interna in poliestere a **densità variabile** Snowsound® Technology. Rivestimento esterno in tessuto di poliestere Trevira CS®. **Completo di attacchi e telaio per montaggio a soffitto.**

Panel with polyester internal padding with Snowsound® Technology **variable density**. Polyester covering in Trevira CS® fabric. **Complete with connections and frame for ceiling mounting.**

Panneau avec rembourrage interne en polyester à **densité variable** Snowsound® Technology. Revêtement externe en tissu de polyester Trevira CS®. **Complet avec les connexions et le cadre pour le montage au plafond.**

Panel con acolchado interior de poliéster de **densidad variable** Snowsound® Technology. Revestimiento exterior de tejido de poliéster Trevira CS®. **Completo con fijaciones y estructura para montaje en techo.**

Paneel mit Polyester-Füllmaterial von **unterschiedlicher Dichte** Snowsound® Technology. Polyester-Bezug aus Trevira CS®–Material. **Komplett mit Befestigungen und Rahmen Für Deckenmontage**

Il pannello a soffitto è disponibile anche con foro centrale quadrato per ospitare corpi illuminanti o plafoniere facilmente reperibili in commercio.

The ceiling panel is also available with a square central hole that allows the application of lighting elements or ceiling lights easily found on the market.

Le panneau pour plafond est également disponible avec une ouverture centrale carrée pour accueillir des luminaires ou des plafonniers qu'on trouve facilement dans le commerce.

El panel para techo también está disponible en la versión con abertura central cuadrada para el alojamiento de cuerpos luminosos o plafones ampliamente disponibles en el mercado.

Das Deckenpaneel ist auch mit einer quadratischen Öffnung in der Mitte erhältlich, um handelsübliche Beleuchtungskörper oder Deckenleuchten einzusetzen.

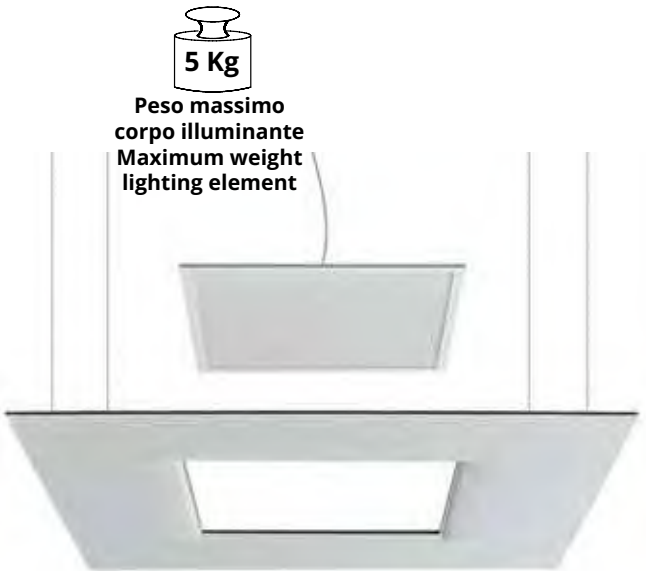

≥ 6 pz : Prezzo unitario per ordini **≥ 6** pz / Unit price for orders **≥ 6** pz / Prix unitaire pour commandes **≥ 6** pz
Precio por unidad para pedidos **≥ 6** pz / Stückpreis für Bestellungen **≥ 6** pz

OVERSIZE LUX

design Marc Sadler
Snowsound® technology by Caimi Brevetti

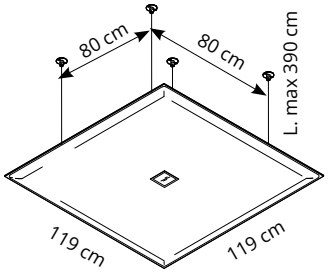

1 per 9,4 W
1 for 9,4 W

Colore / Colour		Codice/Code / Prezzo/Price
Bianco White Blanc	0001	7OL1212/1F-0001 € 1.275,00
Grigio argento Silver grey Gris argenté	8004	7OL1212/1F-8004 € 1.275,00
Grigio scuro Dark grey Gris foncé	8007	7OL1212/1F-8007 € 1.275,00
Beige Beige Beige	1008	7OL1212/1F-1008 € 1.275,00
Giallo Yellow Jaune	3008	7OL1212/1F-3008 € 1.275,00
Arancione Orange Orange	4030	7OL1212/1F-4030 € 1.275,00
Rosso Red Rouge	4027	7OL1212/1F-4027 € 1.275,00
Verde chiaro Light green Vert clair	7004	7OL1212/1F-7004 € 1.275,00
Azzurro Light blue Bleu clair	6046	7OL1212/1F-6046 € 1.275,00
Ottanio Teal Sarcelle	6075	7OL1212/1F-6075 € 1.275,00
Bianco ghiaccio Cool white Blanc glacier	8002	7OL1212/1F-8002 € 1.275,00
Nero Black Noir	8033	7OL1212/1F-8033 € 1.275,00

Pannelli con imbottitura interna in poliestere a **densità variabile** Snowsound® Technology. Rivestimento esterno in tessuto di poliestere Trevira CS®. Faretto LED quadrato potenza 9,4W, 3000K, realizzato in metallo verniciato con polveri epossidiche bianco opaco, con schermi diffusori satinati. Completi di struttura in acciaio e kit per fissaggio a soffitto composto da: 4 piastre a soffitto a 2 fori - 4 cavi in acciaio - 4 attacchi per telaio. Cavo di alimentazione L. 390 cm. **OPZIONALE: rosone, vedi pag. 96**

Panel with polyester internal padding with Snowsound® Technology **variable density**. Polyester covering in Trevira CS® fabric. 1 square LED spotlight, 9.4W power, 3000K, made of epoxy powder-coated, with satin-finish diffuser shields. Equipped with steelframe and Kit for the ceiling fixing composed of: 4 ceiling plates with 2 holes, 4 steel cables, 4 hangings for frame.Lenght of power supply cable: 390 cm. **OPTIONAL: ceiling rose, see page. 96**

Panneau avec rembourrage interne en polyester à **densité variable** Snowsound® Technology. Revêtement externe en tissu de polyester Trevira CS®. 1 lumière LED carrée de 9,4W, 3000K, en métal peint en époxy blanc mat, avec écrans diffuseurs satinés. Fourni avec structure en acier et kit d'accrochage au plafond composé de: 4 platines pour plafond à 2 trous –4 câbles en acier –4 accrochages pour cadre. Cordon d'alimentation L. 390 cm. **OPTIONNEL: rosace, voir page 96**

Panel con acolchado interior de poliéster de **densidad variable** Snowsound® Technology. Revestimiento exterior en tejido de poliéster Trevira CS®. 1 foco LED cuadrados potencia 9,4W, 3000K, de metal barnizado con polvos epoxi blanco opaco, con pantallas difusoras satinadas. Completo de estructura de acero y kit para el montaje al techo compuesto por: 4 placas de techo con 2 huecos – 4 cables de acero - 4 enganches para bastidor. Cable de alimentación L. 390 cm. **OPCIONAL: rosetón, pag. 96**

Paneel mit Polyester-Füllmaterial von **unterschiedlicher Dichte** Snowsound® Technology. Polyester-Bezug aus Trevira CS®–Material. 1 viereckige LED-Spots (9,4W, 3000K) aus pulverbeschichtetem mattweiß Metall und mit satinierten Diffusoren. Ausgestattet mit Gestell aus Stahl und Set für die Deckenbefestigung bestehend aus: 4 Deckenmontageplatten mit 2 Befestigungsbohrungen, 4 Stahlseile, 4 Befestigungen für den Rahmen. Netzteil-Länge. 390 cm. **FAKULTATIV: rosette, Seite 96**

design Marc Sadler
Snowsound® technology by Caimi Brevetti

OVERSIZE LUX

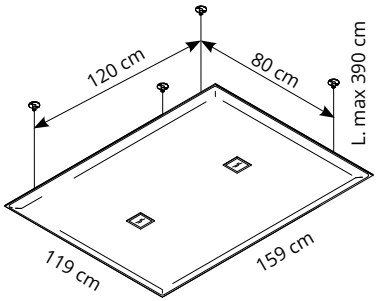

2 per 9,4 W (tot. 18,8 W)
2 for 9,4 W (total 18,8 W)

Colore Colour		Codice/Code Prezzo/Price
Bianco White Blanc	0001	7OL1216/2F-0001 € 1.595,00
Grigio argento Silver grey Gris argenté	8004	7OL1216/2F-8004 € 1.595,00
Grigio scuro Dark grey Gris foncé	8007	7OL1216/2F-8007 € 1.595,00
Beige Beige Beige	1008	7OL1216/2F-1008 € 1.595,00
Giallo Yellow Jaune	3008	7OL1216/2F-3008 € 1.595,00
Arancione Orange Orange	4030	7OL1216/2F-4030 € 1.595,00
Rosso Red Rouge	4027	7OL1216/2F-4027 € 1.595,00
Verde chiaro Light green Vert clair	7004	7OL1216/2F-7004 € 1.595,00
Azzurro Light blue Bleu clair	6046	7OL1216/2F-6046 € 1.595,00
Ottanio Teal Sarcelle	6075	7OL1216/2F-6075 € 1.595,00
Bianco ghiaccio Cool white Blanc glacier	8002	7OL1216/2F-8002 € 1.595,00
Nero Black Noir	8033	7OL1216/2F-8033 € 1.595,00

Pannelli con imbottitura interna in poliestere a **densità variabile** Snowsound® Technology. Rivestimento esterno in tessuto di poliestere Trevira CS®. 2 faretti LED quadrati potenza 9,4W ciascuno, 3000K, realizzati in metallo verniciato con polveri epossidiche bianco opaco, con schermi diffusori satinati. Completi di struttura in acciaio e kit per fissaggio a soffitto composto da: 4 piastre a soffitto a 2 fori - 4 cavi in acciaio - 4 attacchi per telaio. Cavo di alimentazione L. 390 cm. **OPZIONALE: rosone, vedi pag. 96**

Panel with polyester internal padding with Snowsound® Technology **variable density**. Polyester covering in Trevira CS® fabric. 2 square LED spotlights, 9.4W power each, 3000K, made of epoxy powder-coated, with satin-finish diffuser shields. Equipped with steelframe and Kit for the ceiling fixing composed of: 4 ceiling plates with 2 holes, 4 steel cables, 4 hangings for frame. Lenght of power supply cable: 390 cm. **OPTIONAL: ceiling rose, see page.96**

Panneau avec rembourrage interne en polyester à **densité variable** Snowsound® Technology. Revêtement externe en tissu de polyester Trevira CS®. 2 lumières LED carrées de 9,4W chacune, 3000K, en métal peint en époxy blanc mat, avec écrans diffuseurs satinés. Fourni avec structure en acier et kit d'accrochage au plafond composé de: 4 platines pour plafond à 2 trous –4 câbles en acier –4 accrochages pour cadre. Cordon d'alimentation L. 390 cm. **OPTIONNEL: rosace, voir page 96.**

Panel con acolchado interior de poliéster de **densidad variable** Snowsound® Technology. Revestimiento exterior en tejido de poliéster Trevira CS®. 2 focos LED cuadrados potencia 9,4W cada uno, 3000K, de metal barnizado con polvos epoxi blanco opaco, con pantallas difusoras satinadas. Completo de estructura de acero y kit para el montaje al techo compuesto por: 4 placas de techo con 2 huecos – 4 cables de acero - 4 enganches para bastidor. Cable de alimentación L. 390 cm. **OPCIONAL: rosetón, pag. 96**

Paneel mit Polyester-Füllmaterial von **unterschiedlicher Dichte** Snowsound® Technology. Polyester-Bezug aus Trevira CS®–Material. 2 viereckige LED-Spots (je 9,4W, 3000K) aus pulverbeschichtetem mattweiß Metall und mit satinierten Diffusoren. Ausgestattet mit Gestell aus Stahl und Set für die Deckenbefestigung bestehend aus: 4 Deckenmontageplatten mit 2 Befestigungsbohrungen, 4 Stahlseile, 4 Befestigungen für den Rahmen. Netzteil-Länge. 390 cm. **FAKULTATIV: rosette, Seite 96**

OVERSIZE LUX

design Marc Sadler
Snowsound® technology by Caimi Brevetti

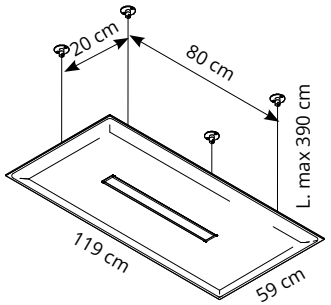

1 per 24 W
1 for 24 W

NUOVA POTENZA!
NEW VOLTAGE!

OPZIONALE: rosone, vedi pag. 96
Diffusore microprismatico - UGR, vedi pag. 97
OPTIONAL: ceiling rose, see page 96
Microprismatic Diffuser - UGR, see page 97
OPTIONNEL: rosace, voir page 96
Diffuseur microprismatique - UGR, voir page 97
OPCIONAL: rosetón, pag. 96
Difusor Microprismático - UGR, pag. 97
FAKULTATIV: rosette, Seite 96
Microprismatischer Diffusor - UGR, Seite 97

Colore / Colour		Codice/Code Prezzo/Price NON DIMMERABILE / NOT DIMMABLE	Codice/Code Prezzo/Price DIMMERABILE * / DIMMABLE *
Bianco White Blanc	0001	7OL1206/L6-0001 € 960,00	7OL1206/D6-0001 € 1.060,00
Grigio argento Silver grey Gris argenté	8004	7OL1206/L6-8004 € 960,00	7OL1206/D6-8004 € 1.060,00
Grigio scuro Dark grey Gris foncé	8007	7OL1206/L6-8007 € 960,00	7OL1206/D6-8007 € 1.060,00
Beige Beige Beige	1008	7OL1206/L6-1008 € 960,00	7OL1206/D6-1008 € 1.060,00
Giallo Yellow Jaune	3008	7OL1206/L6-3008 € 960,00	7OL1206/D6-3008 € 1.060,00
Arancione Orange Orange	4030	7OL1206/L6-4030 € 960,00	7OL1206/D6-4030 € 1.060,00
Rosso Red Rouge	4027	7OL1206/L6-4027 € 960,00	7OL1206/D6-4027 € 1.060,00
Verde chiaro Light green Vert clair	7004	7OL1206/L6-7004 € 960,00	7OL1206/D6-7004 € 1.060,00
Azzurro Light blue Bleu clair	6046	7OL1206/L6-6046 € 960,00	7OL1206/D6-6046 € 1.060,00
Ottanio Teal Sarcelle	6075	7OL1206/L6-6075 € 960,00	7OL1206/D6-6075 € 1.060,00
Bianco ghiaccio Cool white Blanc glacier	8002	7OL1206/L6-8002 € 960,00	7OL1206/D6-8002 € 1.060,00
Nero Black Noir	8033	7OL1206/L6-8033 € 960,00	7OL1206/D6-8033 € 1.060,00

Pannelli con imbottitura interna in poliestere a **densità variabile** Snowsound® Technology. Rivestimento esterno in tessuto di poliestere Trevira CS®. Con lampada LED rettangolare potenza 24W, 3000K, struttura realizzata in alluminio verniciato bianco opaco, con schermo diffusore satinato. Completi di struttura in acciaio e kit per fissaggio a soffitto composto da: 4 piastre a soffitto a 2 fori - 4 cavi in acciaio - 4 attacchi per telaio. Cavo di alimentazione L. 390 cm.

Panel with polyester internal padding with Snowsound® Technology **variable density**. Polyester covering in Trevira CS® fabric. Rectangular LED lamp, 24W power, 3000K, structure made of matt white epoxy powder-coated aluminium, with satin-finish diffuser screen. Equipped with steelframe and Kit for the ceiling fixing composed of: 4 ceiling plates with 2 holes, 4 steel cables, 4 hangings for frame.Lenght of power supply cable: 390 cm.

Panneau avec rembourrage interne en polyester à **densité variable** Snowsound® Technology. Revêtement externe en tissu de polyester Trevira CS®. Avec lampe LED rectangulaire de 24W, 3000K, structure en aluminium peint blanc mat, avec écran diffuseur satiné. Fourni avec structure en acier et kit d'accrochage au plafond composé de: 4 platines pour plafond à 2 trous – 4 câbles en acier – 4 accrochages pour cadre. Cordon d'alimentation L. 390 cm.

Panel con acolchado interior de poliéster de **densidad variable** Snowsound® Technology. Revestimiento exterior en tejido de poliéster Trevira CS®. Con lámpara LED rectangular potencia 24W, 3000K, estructura de aluminio barnizado blanco opaco, con pantalla difusora satinada. Completo de estructura de acero y kit para el montaje al techo compuesto por: 4 placas de techo con 2 huecos – 4 cables de acero - 4 enganches para bastidor. Cable de alimentación L. 390 cm.

Paneel mit Polyester-Füllmaterial von **unterschiedlicher Dichte** Snowsound® Technology. Polyester-Bezug aus Trevira CS®–Material. Mit viereckiger LED-Lampe (24 W, 3000K) und satiniertem Diffusor ausgestattete und mattweiß beschichtete Aluminium-Struktur. Ausgestattet mit Gestell aus Stahl und Set für die Deckenbefestigung bestehend aus: 4 Deckenmontageplatten mit 2 Befestigungsbohrungen, 4 Stahlseile, 4 Befestigungen für den Rahmen. Netzteil-Länge. 390 cm.

*** DIMMERABILE - DIMMABLE**
SWITCH DIM (PUSH) OR DALI

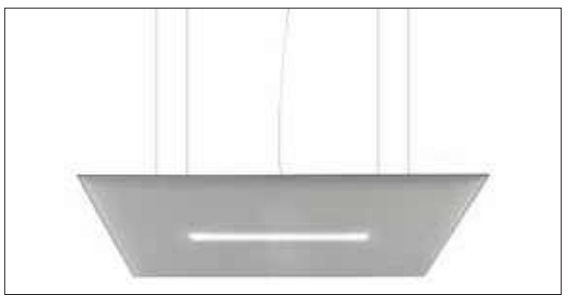

design Marc Sadler
Snowsound® technology by Caimi Brevetti

OVERSIZE LUX

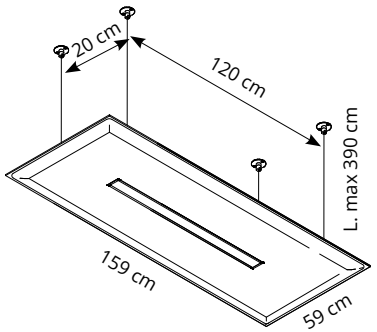

1 per 35 W
1 for 35 W

NUOVA POTENZA!
NEW VOLTAGE!

OPZIONALE: rosone, vedi pag. 96
Diffusore microprismatico - UGR, vedi pag. 97
OPTIONAL: ceiling rose, see page 96
Microprismatic Diffuser - UGR, see page 97
OPTIONNEL: rosace, voir page 96
Diffuseur microprismatique - UGR, voir page 97
OPCIONAL: rosetón, pag. 96
Difusor Microprismático - UGR, pag. 97
FAKULTATIV: rosette, Seite 96
Microprismatischer Diffusor - UGR, Seite 97

Colore / Colour		Codice/Code Prezzo/Price NON DIMMERABILE NOT DIMMABLE	Codice/Code Prezzo/Price DIMMERABILE * DIMMABLE *
Bianco White Blanc	0001	7OL1606/L9-0001 € 1.056,00	7OL1606/D9-0001 € 1.156,00
Grigio argento Silver grey Gris argenté	8004	7OL1606/L9-8004 € 1.056,00	7OL1606/D9-8004 € 1.156,00
Grigio scuro Dark grey Gris foncé	8007	7OL1606/L9-8007 € 1.056,00	7OL1606/D9-8007 € 1.156,00
Beige Beige Beige	1008	7OL1606/L9-1008 € 1.056,00	7OL1606/D9-1008 € 1.156,00
Giallo Yellow Jaune	3008	7OL1606/L9-3008 € 1.056,00	7OL1606/D9-3008 € 1.156,00
Arancione Orange Orange	4030	7OL1606/L9-4030 € 1.056,00	7OL1606/D9-4030 € 1.156,00
Rosso Red Rouge	4027	7OL1606/L9-4027 € 1.056,00	7OL1606/D9-4027 € 1.156,00
Verde chiaro Light green Vert clair	7004	7OL1606/L9-7004 € 1.056,00	7OL1606/D9-7004 € 1.156,00
Azzurro Light blue Bleu clair	6046	7OL1606/L9-6046 € 1.056,00	7OL1606/D9-6046 € 1.156,00
Ottanio Teal Sarcelle	6075	7OL1606/L9-6075 € 1.056,00	7OL1606/D9-6075 € 1.156,00
Bianco ghiaccio Cool white Blanc glacier	8002	7OL1606/L9-8002 € 1.056,00	7OL1606/D9-8002 € 1.156,00
Nero Black Noir	8033	7OL1606/L9-8033 € 1.056,00	7OL1606/D9-8033 € 1.156,00

Pannelli con imbottitura interna in poliestere a **densità variabile** Snowsound® Technology. Rivestimento esterno in tessuto di poliestere Trevira CS®. Con lampada LED rettangolare potenza 35W, 3000K, struttura realizzata in alluminio verniciato bianco opaco, con schermo diffusore satinato. Completi di struttura in acciaio e kit per fissaggio a soffitto composto da: 4 piastre a soffitto a 2 fori - 4 cavi in acciaio - 4 attacchi per telaio. Cavo di alimentazione L. 390 cm.

Panel with polyester internal padding with Snowsound® Technology **variable density**. Polyester covering in Trevira CS® fabric. Rectangular LED lamp, 35W power, 3000K, structure made of matt white epoxy powder-coated aluminium, with satin-finish diffuser screen. Equipped with steelframe and Kit for the ceiling fixing composed of: 4 ceiling plates with 2 holes, 4 steel cables, 4 hangings for frame. Lenght of power supply cable: 390 cm.

Panneau avec rembourrage interne en polyester à **densité variable** Snowsound® Technology. Revêtement externe en tissu de polyester Trevira CS®. Avec lampe LED rectangulaire de 35W, 3000K, structure en aluminium peint blanc mat, avec écran diffuseur satiné. Fourni avec structure en acier et kit d'accrochage au plafond composé de: 4 platines pour plafond à 2 trous –4 câbles en acier –4 accrochages pour cadre. Cordon d'alimentation L. 390 cm.

Panel con acolchado interior de poliéster de **densidad variable** Snowsound® Technology. Revestimiento exterior en tejido de poliéster Trevira CS®. Con lámpara LED rectangular potencia 35W, 3000K, estructura de aluminio barnizado blanco opaco, con pantalla difusora satinada. Completo de estructura de acero y kit para el montaje al techo compuesto por: 4 placas de techo con 2 huecos – 4 cables de acero - 4 enganches para bastidor. Cable de alimentación L. 390 cm.

Paneel mit Polyester-Füllmaterial von **unterschiedlicher Dichte** Snowsound® Technology. Polyester-Bezug aus Trevira CS®–Material. Mit viereckiger LED-Lampe (35W, 3000K) und satiniertem Diffusor ausgestattete und mattweiß beschichtete Aluminium-Struktur. Ausgestattet mit Gestell aus Stahl und Set für die Deckenbefestigung bestehend aus: 4 Deckenmontageplatten mit 2 Befestigungsbohrungen, 4 Stahlseile, 4 Befestigungen für den Rahmen. Netzteil-Länge. 390 cm

*** DIMMERABILE - DIMMABLE**
SWITCH DIM (PUSH) OR DALI

OVERSIZE LUX

design Marc Sadler
Snowsound® technology by Caimi Brevetti

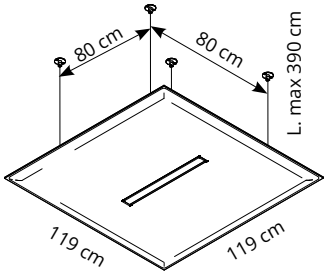

1 per 24 W
1 for 24 W

NUOVA POTENZA!
NEW VOLTAGE!

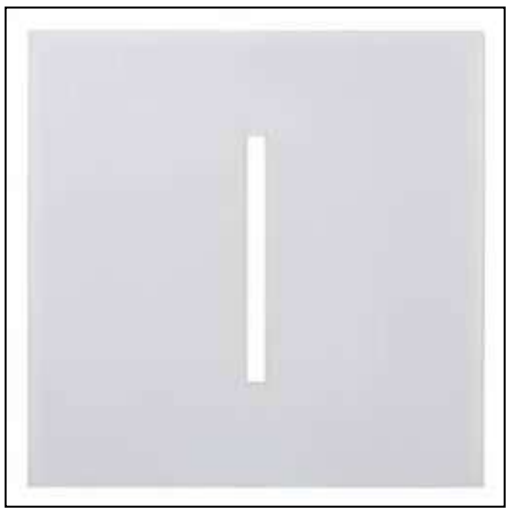

OPZIONALE: rosone, vedi pag. 96
Diffusore microprismatico - UGR, vedi pag. 97
OPTIONAL: ceiling rose, see page 96
Microprismatic Diffuser - UGR, see page 97
OPTIONNEL: rosace, voir page 96
Diffuseur microprismatique - UGR, voir page 97
OPCIONAL: rosetón, pag. 96
Difusor Microprismático - UGR, pag. 97
FAKULTATIV: rosette, Seite 96
Microprismatischer Diffusor - UGR, Seite 97

Colore / Colour		Codice/Code Prezzo/Price NON DIMMERABILE NOT DIMMABLE	Codice/Code Prezzo/Price DIMMERABILE * DIMMABLE *
Bianco White Blanc	0001	7OL1212/L6-0001 € 1.280,00	7OL1212/D6-0001 € 1.380,00
Grigio argento Silver grey Gris argenté	8004	7OL1212/L6-8004 € 1.280,00	7OL1212/D6-8004 € 1.380,00
Grigio scuro Dark grey Gris foncé	8007	7OL1212/L6-8007 € 1.280,00	7OL1212/D6-8007 € 1.380,00
Beige Beige Beige	1008	7OL1212/L6-1008 € 1.280,00	7OL1212/D6-1008 € 1.380,00
Giallo Yellow Jaune	3008	7OL1212/L6-3008 € 1.280,00	7OL1212/D6-3008 € 1.380,00
Arancione Orange Orange	4030	7OL1212/L6-4030 € 1.280,00	7OL1212/D6-4030 € 1.380,00
Rosso Red Rouge	4027	7OL1212/L6-4027 € 1.280,00	7OL1212/D6-4027 € 1.380,00
Verde chiaro Light green Vert clair	7004	7OL1212/L6-7004 € 1.280,00	7OL1212/D6-7004 € 1.380,00
Azzurro Light blue Bleu clair	6046	7OL1212/L6-6046 € 1.280,00	7OL1212/D6-6046 € 1.380,00
Ottanio Teal Sarcelle	6075	7OL1212/L6-6075 € 1.280,00	7OL1212/D6-6075 € 1.380,00
Bianco ghiaccio Cool white Blanc glacier	8002	7OL1212/L6-8002 € 1.280,00	7OL1212/D6-8002 € 1.380,00
Nero Black Noir	8033	7OL1212/L6-8033 € 1.280,00	7OL1212/D6-8033 € 1.380,00

Pannelli con imbottitura interna in poliestere a **densità variabile** Snowsound® Technology. Rivestimento esterno in tessuto di poliestere Trevira CS®. Con lampada LED rettangolare potenza 24W, 3000K, struttura realizzata in alluminio verniciato bianco opaco, con schermo diffusore satinato. Completi di struttura in acciaio e kit per fissaggio a soffitto composto da: 4 piastre a soffitto a 2 fori - 4 cavi in acciaio - 4 attacchi per telaio. Cavo di alimentazione L. 390 cm.

Panel with polyester internal padding with Snowsound® Technology **variable density**. Polyester covering in Trevira CS® fabric. Rectangular LED lamp, 24W power, 3000K, structure made of matt white epoxy powder-coated aluminium, with satin-finish diffuser screen. Equipped with steelframe and Kit for the ceiling fixing composed of: 4 ceiling plates with 2 holes, 4 steel cables, 4 hangings for frame.Lenght of power supply cable: 390 cm.

Panneau avec rembourrage interne en polyester à **densité variable** Snowsound® Technology. Revêtement externe en tissu de polyester Trevira CS®. Avec lampe LED rectangulaire de 24W, 3000K, structure en aluminium peint blanc mat, avec écran diffuseur satiné. Fourni avec structure en acier et kit d'accrochage au plafond composé de: 4 platines pour plafond à 2 trous – 4 câbles en acier – 4 accrochages pour cadre. Cordon d'alimentation L. 390 cm.

Panel con acolchado interior de poliéster de **densidad variable** Snowsound® Technology. Revestimiento exterior en tejido de poliéster Trevira CS®. Con lámpara LED rectangular potencia 24W, 3000K, estructura de aluminio barnizado blanco opaco, con pantalla difusora satinada. Completo de estructura de acero y kit para el montaje al techo compuesto por: 4 placas de techo con 2 huecos – 4 cables de acero - 4 enganches para bastidor. Cable de alimentación L. 390 cm.

Paneel mit Polyester-Füllmaterial von **unterschiedlicher Dichte** Snowsound® Technology. Polyester-Bezug aus Trevira CS®–Material. Mit viereckiger LED-Lampe (24 W, 3000K) und satiniertem Diffusor ausgestattete und mattweiß beschichtete Aluminium-Struktur. Ausgestattet mit Gestell aus Stahl und Set für die Deckenbefestigung bestehend aus: 4 Deckenmontageplatten mit 2 Befestigungsbohrungen, 4 Stahlseile, 4 Befestigungen für den Rahmen. Netzteil-Länge. 390 cm.

*** DIMMERABILE - DIMMABLE**
SWITCH DIM (PUSH) OR DALI

design Marc Sadler
Snowsound® technology by Caimi Brevetti

OVERSIZE LUX

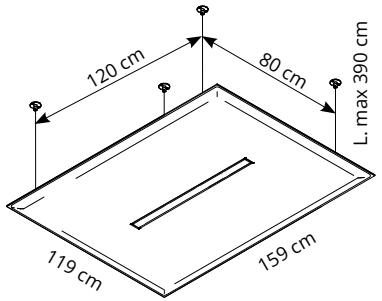

1 per 35 W
1 for 35 W

NUOVA POTENZA!
NEW VOLTAGE!

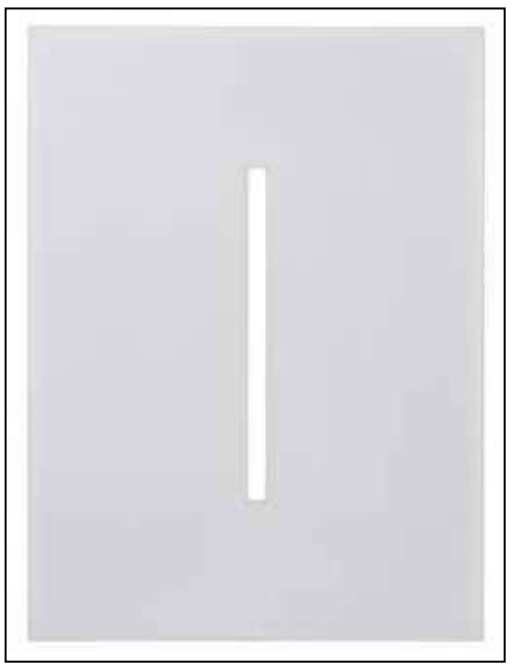

OPZIONALE: rosone, vedi pag. 96
Diffusore microprismatico - UGR, vedi pag. 97
OPTIONAL: ceiling rose, see page 96
Microprismatic Diffuser - UGR, see page 97
OPTIONNEL: rosace, voir page 96
Diffuseur microprismatique - UGR, voir page 97
OPCIONAL: rosetón, pag. 96
Difusor Microprismático - UGR, pag. 97
FAKULTATIV: rosette, Seite 96
Microprismatischer Diffusor - UGR, Seite 97

Colore / Colour		Codice/Code Prezzo/Price NON DIMMERABILE NOT DIMMABLE	Codice/Code Prezzo/Price DIMMERABILE * DIMMABLE *
Bianco White Blanc	0001	7OL1216/L9-0001 € 1.490,00	7OL1216/D9-0001 € 1.580,00
Grigio argento Silver grey Gris argenté	8004	7OL1216/L9-8004 € 1.490,00	7OL1216/D9-8004 € 1.580,00
Grigio scuro Dark grey Gris foncé	8007	7OL1216/L9-8007 € 1.490,00	7OL1216/D9-8007 € 1.580,00
Beige Beige Beige	1008	7OL1216/L9-1008 € 1.490,00	7OL1216/D9-1008 € 1.580,00
Giallo Yellow Jaune	3008	7OL1216/L9-3008 € 1.490,00	7OL1216/D9-3008 € 1.580,00
Arancione Orange Orange	4030	7OL1216/L9-4030 € 1.490,00	7OL1216/D9-4030 € 1.580,00
Rosso Red Rouge	4027	7OL1216/L9-4027 € 1.490,00	7OL1216/D9-4027 € 1.580,00
Verde chiaro Light green Vert clair	7004	7OL1216/L9-7004 € 1.490,00	7OL1216/D9-7004 € 1.580,00
Azzurro Light blue Bleu clair	6046	7OL1216/L9-6046 € 1.490,00	7OL1216/D9-6046 € 1.580,00
Ottanio Teal Sarcelle	6075	7OL1216/L9-6075 € 1.490,00	7OL1216/D9-6075 € 1.580,00
Bianco ghiaccio Cool white Blanc glacier	8002	7OL1216/L9-8002 € 1.490,00	7OL1216/D9-8002 € 1.580,00
Nero Black Noir	8033	7OL1216/L9-8033 € 1.490,00	7OL1216/D9-8033 € 1.580,00

Pannelli con imbottitura interna in poliestere a **densità variabile** Snowsound® Technology. Rivestimento esterno in tessuto di poliestere Trevira CS®. Con lampada LED rettangolare potenza 35W, 3000K, struttura realizzata in alluminio verniciato bianco opaco, con schermo diffusore satinato. Completi di struttura in acciaio e kit per fissaggio a soffitto composto da: 4 piastre a soffitto a 2 fori - 4 cavi in acciaio - 4 attacchi per telaio. Cavo di alimentazione L. 390 cm.

Panel with polyester internal padding with Snowsound® Technology **variable density**. Polyester covering in Trevira CS® fabric. Rectangular LED lamp, 35W power, 3000K, structure made of matt white epoxy powder-coated aluminium, with satin-finish diffuser screen. Equipped with steelframe and Kit for the ceiling fixing composed of: 4 ceiling plates with 2 holes, 4 steel cables, 4 hangings for frame. Lenght of power supply cable: 390 cm.

Panneau avec rembourrage interne en polyester à **densité variable** Snowsound® Technology. Revêtement externe en tissu de polyester Trevira CS®. Avec lampe LED rectangulaire de 35W, 3000K, structure en aluminium peint blanc mat, avec écran diffuseur satiné. Fourni avec structure en acier et kit d'accrochage au plafond composé de: 4 platines pour plafond à 2 trous –4 câbles en acier –4 accrochages pour cadre. Cordon d'alimentation L. 390 cm.

Panel con acolchado interior de poliéster de **densidad variable** Snowsound® Technology. Revestimiento exterior en tejido de poliéster Trevira CS®. Con lámpara LED rectangular potencia 35W, 3000K, estructura de aluminio barnizado blanco opaco, con pantalla difusora satinada. Completo de estructura de acero y kit para el montaje al techo compuesto por: 4 placas de techo con 2 huecos – 4 cables de acero - 4 enganches para bastidor. Cable de alimentación L. 390 cm.

Paneel mit Polyester-Füllmaterial von **unterschiedlicher Dichte** Snowsound® Technology. Polyester-Bezug aus Trevira CS®–Material. Mit viereckiger LED-Lampe (35W, 3000K) und satiniertem Diffusor ausgestattete und mattweiß beschichtete Aluminium-Struktur. Ausgestattet mit Gestell aus Stahl und Set für die Deckenbefestigung bestehend aus: 4 Deckenmontageplatten mit 2 Befestigungsbohrungen, 4 Stahlseile, 4 Befestigungen für den Rahmen. Netzteil-Länge. 390 cm.

*** DIMMERABILE - DIMMABLE**
SWITCH DIM (PUSH) OR DALI

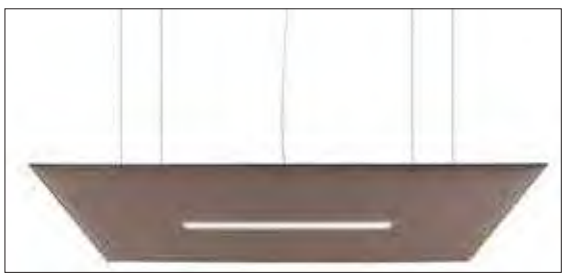

OVERSIZE LUX

design Marc Sadler
Snowsound® technology by Caimi Brevetti

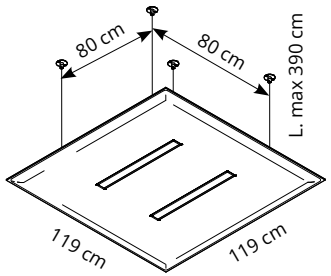

2 per 24 W (tot.48)
2 for 24 W (total 48)

NUOVA POTENZA!
NEW VOLTAGE!

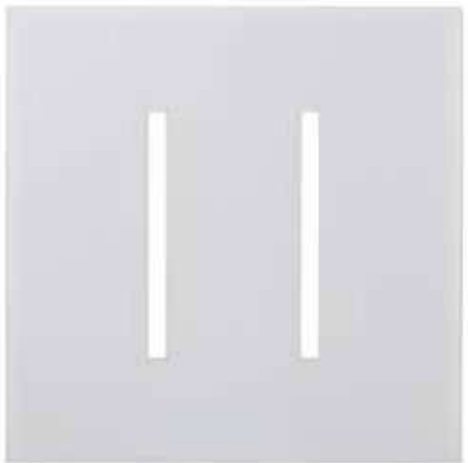

OPZIONALE: rosone, vedi pag. 96
Diffusore microprismatico - UGR, vedi pag. 97
OPTIONAL: ceiling rose, see page 96
Microprismatic Diffuser - UGR, see page 97
OPTIONNEL: rosace, voir page 96
Diffuseur microprismatique - UGR, voir page 97
OPCIONAL: rosetón, pag. 96
Difusor Microprismático - UGR, pag. 97
FAKULTATIV: rosette, Seite 96
Microprismatischer Diffusor - UGR, Seite 97

Colore / Colour		Codice/Code Prezzo/Price NON DIMMERABILE NOT DIMMABLE	Codice/Code Prezzo/Price DIMMERABILE * DIMMABLE *
Bianco White Blanc	0001	7OL12/2L6-0001 € 1.780,00	7OL12/2D6-0001 € 1.990,00
Grigio argento Silver grey Gris argenté	8004	7OL12/2L6-8004 € 1.780,00	7OL12/2D6-8004 € 1.990,00
Grigio scuro Dark grey Gris foncé	8007	7OL12/2L6-8007 € 1.780,00	7OL12/2D6-8007 € 1.990,00
Beige Beige Beige	1008	7OL12/2L6-1008 € 1.780,00	7OL12/2D6-1008 € 1.990,00
Giallo Yellow Jaune	3008	7OL12/2L6-3008 € 1.780,00	7OL12/2D6-3008 € 1.990,00
Arancione Orange Orange	4030	7OL12/2L6-4030 € 1.780,00	7OL12/2D6-4030 € 1.990,00
Rosso Red Rouge	4027	7OL12/2L6-4027 € 1.780,00	7OL12/2D6-4027 € 1.990,00
Verde chiaro Light green Vert clair	7004	7OL12/2L6-7004 € 1.780,00	7OL12/2D6-7004 € 1.990,00
Azzurro Light blue Bleu clair	6046	7OL12/2L6-6046 € 1.780,00	7OL12/2D6-6046 € 1.990,00
Ottanio Teal Sarcelle	6075	7OL12/2L6-6075 € 1.780,00	7OL12/2D6-6075 € 1.990,00
Bianco ghiaccio Cool white Blanc glacier	8002	7OL12/2L6-8002 € 1.780,00	7OL12/2D6-8002 € 1.990,00
Nero Black Noir	8033	7OL12/2L6-8033 € 1.780,00	7OL12/2D6-8033 € 1.990,00

Pannelli con imbottitura interna in poliestere a **densità variabile** Snowsound® Technology. Rivestimento esterno in tessuto di poliestere Trevira CS®. Con 2 lampade LED rettangolari potenza 24W cad (24 W per 2), 3000K, struttura realizzata in alluminio verniciato bianco opaco, con schermo diffusore satinato. Completi di struttura in acciaio e kit per fissaggio a soffitto composto da: 4 piastre a soffitto a 2 fori - 4 cavi in acciaio - 4 attacchi per telaio. 2 cavi di alimentazione L. 390 cm.

Panel with polyester internal padding with Snowsound® Technology **variable density**. Polyester covering in Trevira CS® fabric.2 Rectangular LED lamps, 24 W power each (24 W per 2),, 3000K, structure made of matt white epoxy powder-coated aluminium, with satin-finish diffuser screen. Equipped with steelframe and Kit for the ceiling fixing composed of: 4 ceiling plates with 2 holes, 4 steel cables, 4 hangings for frame. Lenght of power supply cables: 390 cm.

Panneau avec rembourrage interne en polyester à **densité variable** Snowsound® Technology. Revêtement externe en tissu de polyester Trevira CS®. Avec 2 lampes LED rectangulaires de 24W cad (2 de 24 W), 3000K, structure en aluminium peint blanc mat, avec écran diffuseur satiné. Fourni avec structure en acier et kit d'accrochage au plafond composé de: 4 platines pour plafond à 2 trous – 4 câbles en acier – 4 accrochages pour cadre. 2 cordons d'alimentation L. 390 cm.

Panel con acolchado interior de poliéster de **densidad variable** Snowsound® Technology. Revestimiento exterior en tejido de poliéster Trevira CS®. Con 2 lámparas LED rectangulars potencia 24W cad (2 de 24W), estructura de aluminio barnizado blanco opaco, con pantalla difusora satinada. Completo de estructura de acero y kit para montaje al techo compuesto por: 4 placas de techo con 2 huecos – 4 cables de acero - 4 enganches para bastidor. 2 cables de alimentación L. 390 cm.

Paneel mit Polyester-Füllmaterial von **unterschiedlicher Dichte** Snowsound® Technology. Polyester-Bezug aus Trevira CS®–Material. Mit viereckiger LED-Lampe (2 24 W, 3000K) und satiniertem Diffusor ausgestattete und mattweiß beschichtete Aluminium-Struktur. Ausgestattet mit Gestell aus Stahl und Set für die Deckenbefestigung bestehend aus: 4 Deckenmontageplatten mit 2 Befestigungsbohrungen, 4 Stahlseile, 4 Befestigungen für den Rahmen. 2 Netzkabel -Länge. 390 cm.

*** DIMMERABILE - DIMMABLE**
SWITCH DIM (PUSH) OR DALI

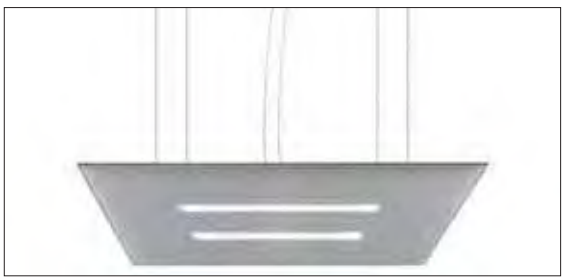

design Marc Sadler
Snowsound® technology by Caimi Brevetti

OVERSIZE LUX

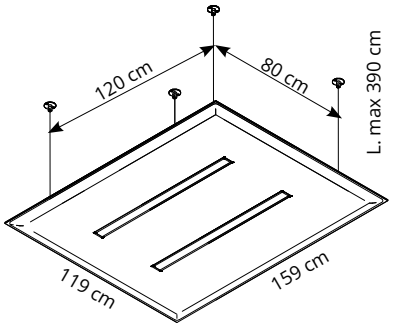

2 per 35 W (tot.70)
2 for 35 W (total 70)

NUOVA POTENZA!
NEW VOLTAGE!

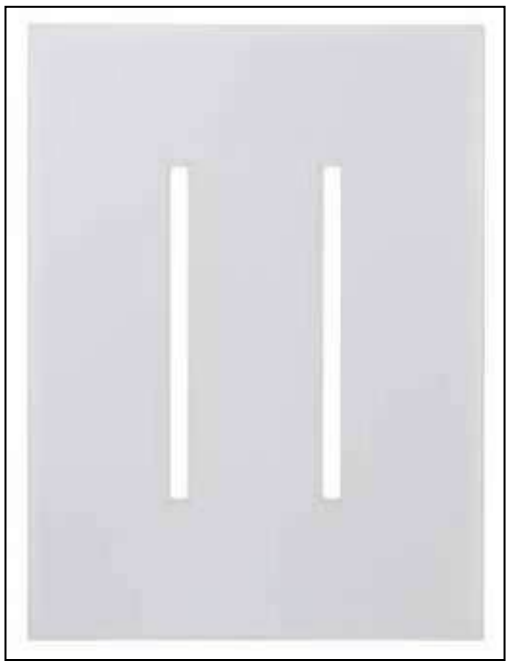

OPZIONALE: rosone, vedi pag. 96
Diffusore microprismatico - UGR, vedi pag. 97
OPTIONAL: ceiling rose, see page 96
Microprismatic Diffuser - UGR, see page 97
OPTIONNEL: rosace, voir page 96
Diffuseur microprismatique - UGR, voir page 97
OPCIONAL: rosetón, pag. 96
Difusor Microprismático - UGR, pag. 97
FAKULTATIV: rosette, Seite 96
Microprismatischer Diffusor - UGR, Seite 97

Colore / Colour		Codice/Code Prezzo/Price NON DIMMERABILE NOT DIMMABLE	Codice/Code Prezzo/Price DIMMERABILE * DIMMABLE *
Bianco White Blanc	0001	7OL16/2L9-0001 € 1.980,00	7OL16/2D9-0001 € 2.090,00
Grigio argento Silver grey Gris argenté	8004	7OL16/2L9-8004 € 1.980,00	7OL16/2D9-8004 € 2.090,00
Grigio scuro Dark grey Gris foncé	8007	7OL16/2L9-8007 € 1.980,00	7OL16/2D9-8007 € 2.090,00
Beige Beige Beige	1008	7OL16/2L9-1008 € 1.980,00	7OL16/2D9-1008 € 2.090,00
Giallo Yellow Jaune	3008	7OL16/2L9-3008 € 1.980,00	7OL16/2D9-3008 € 2.090,00
Arancione Orange Orange	4030	7OL16/2L9-4030 € 1.980,00	7OL16/2D9-4030 € 2.090,00
Rosso Red Rouge	4027	7OL16/2L9-4027 € 1.980,00	7OL16/2D9-4027 € 2.090,00
Verde chiaro Light green Vert clair	7004	7OL16/2L9-7004 € 1.980,00	7OL16/2D9-7004 € 2.090,00
Azzurro Light blue Bleu clair	6046	7OL16/2L9-6046 € 1.980,00	7OL16/2D9-6046 € 2.090,00
Ottanio Teal Sarcelle	6075	7OL16/2L9-6075 € 1.980,00	7OL16/2D9-6075 € 2.090,00
Bianco ghiaccio Cool white Blanc glacier	8002	7OL16/2L9-8002 € 1.980,00	7OL16/2D9-8002 € 2.090,00
Nero Black Noir	8033	7OL16/2L9-8033 € 1.980,00	7OL16/2D9-8033 € 2.090,00

Pannelli con imbottitura interna in poliestere a **densità variabile** Snowsound® Technology. Rivestimento esterno in tessuto di poliestere Trevira CS®. Con 2 lampade LED rettangolari potenza 35W cad (35W per 2), 3000K, struttura realizzata in alluminio verniciato bianco opaco, con schermo diffusore satinato. Completi di struttura in acciaio e kit per fissaggio a soffitto composto da: 4 piastre a soffitto a 2 fori - 4 cavi in acciaio - 4 attacchi per telaio. 2 cavi di alimentazione L. 390 cm.

Panel with polyester internal padding with Snowsound® Technology **variable density**. Polyester covering in Trevira CS® fabric. 2 Rectangular LED lamps, 35W power each (35 W per 2), 3000K, structure made of matt white epoxy powder-coated aluminium, with satin-finish diffuser screen. Equipped with steelframe and Kit for the ceiling fixing composed of: 4 ceiling plates with 2 holes, 4 steel cables, 4 hangings for frame. Lenght of power supply cables: 390 cm.

Panneau avec rembourrage interne en polyester à **densité variable** Snowsound® Technology. Revêtement externe en tissu de polyester Trevira CS®. Avec 2 lampes LED rectangulaires de 35W cad (2 de 35W), 3000K, structure en aluminium peint blanc mat, avec écran diffuseur satiné. Fourni avec structure en acier et kit d'accrochage au plafond composé de: 4 platines pour plafond à 2 trous –4 câbles en acier –4 accrochages pour cadre. 2 cordons d'alimentation L. 390 cm.

Panel con acolchado interior de poliéster de **densidad variable** Snowsound® Technology. Revestimiento exterior en tejido de poliéster Trevira CS®. Con 2 lámparas LED rectangulars de 35W cad (2 de35W), 3000K, estructura de aluminio barnizado blanco opaco, con pantalla difusora satinada. Completo de estructura de acero y kit para el montaje al techo compuesto por: 4 placas de techo con 2 huecos – 4 cables de acero - 4 enganches para bastidor. 2 cables de alimentación L. 390 cm.

Paneel mit Polyester-Füllmaterial von **unterschiedlicher Dichte** Snowsound® Technology. Polyester-Bezug aus Trevira CS®–Material. Mit viereckiger LED-Lampe (2 35W, 3000K) und satiniertem Diffusor ausgestattete und mattweiß beschichtete Aluminium-Struktur. Ausgestattet mit Gestell aus Stahl und Set für die Deckenbefestigung bestehend aus: 4 Deckenmontageplatten mit 2 Befestigungsbohrungen, 4 Stahlseile, 4 Befestigungen für den Rahmen. 2 Netzkabel -Länge. 390 cm.

***DIMMERABILE - DIMMABLE**
SWITCH DIM (PUSH) OR DALI

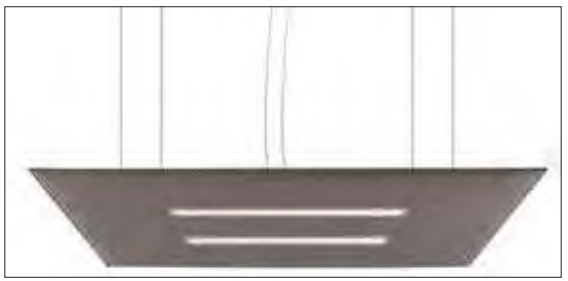

AIR PURIFICATION TECHNOLOGY

I_Il calore della lampada riscalda l'aria nella parte superiore generando un moto convettivo. L'aria così riscaldata passa attraverso un filtro realizzato in maglia di alluminio, galvanizzato e trattato con ioni d'argento, purificandosi.

EN_The lamp heats the air in the upper part, generating a convective motion. The heated air passes through a filter made of galvanized aluminum mesh, treated with silver ions, purifying itself.

F_La chaleur d'une lampe réchauffe l'air dans la partie supérieure, en créant un mouvement convectif. Cet air chaud est purifié en passant à travers un filtre en maille d'aluminium galvanisé et traité aux ions d'argent.

D_Die Wärme der Lampe erhitzt die Luft im oberen Bereich und erzeugt eine Konvektionsbewegung. Die so erwärmte Luft strömt durch einen Filter aus galvanisiertem Aluminiumgewebe, das mit Silberionen behandelt wurde, und wird so gereinigt.

E_La lámpara calienta el aire en la parte superior, generando un movimiento convectivo. El aire caliente pasa a través de un filtro de malla de aluminio galvanizado, tratado con iones de plata, purificándose.

1 **I**_Filtro di purificazione dell'aria.
EN_Air purification filter.
F_Filtre de purification de l'air.
D_Luftreinigungsfilter.
E_Filtro de purificación del aire.

2 **I**_Corpo illuminante LED.
EN_LED element.
F_Corps d'éclairage à LED.
D_LED-Leuchtkörper.
E_Cuerpo de iluminación LED.

3 **I**_Flusso dell'aria.
EN_Air flow.
F_Flux d'air.
D_Luftstrom.
E_Flujo de aire

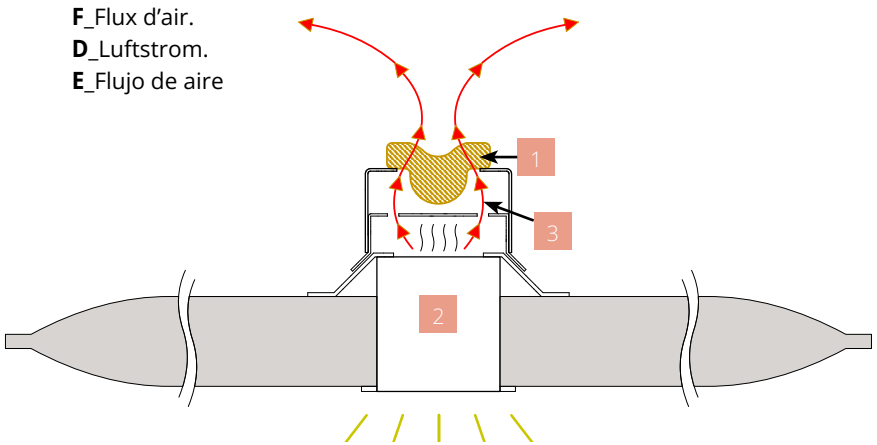

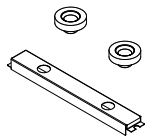

7AIRP/1 **€ 198,00**

Filtro con ioni d'argento per la purificazione dell'aria applicabile ai corpi illuminanti dei pannelli Oversize Lux.
1 cod. 7AIRP/1 per i pannelli con 1 lampada Led, 2 cod. 7AIRP/1 per i pannelli con 2 lampade Led.

Silver ion filter for air purification applicable to the luminaires of Oversize Lux panels. 1 cod. 7AIRP/1 for panels with 1 Led lamp, 2 cod. 7AIRP/1 for panels with 2 Led lamps.

Filtre à ions d'argent pour la purification de l'air applicable aux appareils des panneaux Oversize Lux. 1 cod. 7AIRP/1 pour panneaux avec 1 lampe à Led, 2 cod. 7AIRP/1 pour panneaux avec 2 lampes à Led.

Filtro de iones de plata para la purificación del aire aplicable a las luminarias de los paneles Oversize Lux. 1 cod. 7AIRP/1 para paneles con 1 lámpara Led, 2 cod. 7AIRP/1 para paneles con 2 lámparas Led.

Silberionenfilter zur Luftreinigung für die Leuchten der Oversize Lux Panels. 1 Cod. 7AIRP/1 für Paneele mit 1 Led-Lampe, 2 Cod. 7AIRP/1 für Paneele mit 2 Led-Lampen.

Pannelli vedi pag. 88-89-90-91-92-93
Panels see pages 88-89-90-91-92-93

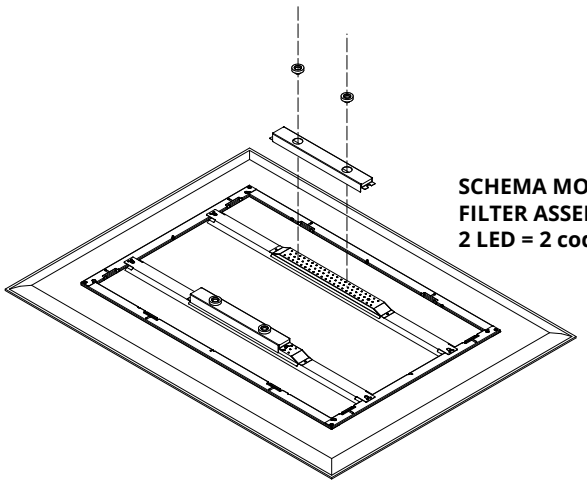

SCHEMA MONTAGGIO FILTRO
FILTER ASSEMBLY DIAGRAM
2 LED = 2 code 7AIRP/1

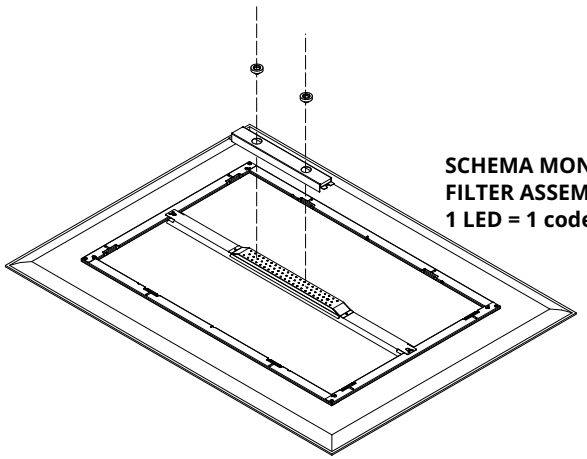

SCHEMA MONTAGGIO FILTRO
FILTER ASSEMBLY DIAGRAM
1 LED = 1 code 7AIRP/1

PRODOTTI OPZIONALI / OPTIONALS

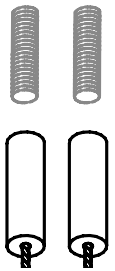

Per M6 (non inclusa)
For M6 (not included)

7SM6-C

€ 6,50
1 coppia /1 pair
1 paire / 1 pare
1 Paar

OPZIONALE / OPTIONAL

Coppia attacchi per viti M6. Utilizzabile per tutte le applicazioni a soffitto. Può sostituire la piastra a due fori fornita con i pannelli (dove prevista)

Pair of connections for M6 screws. Can be used for all ceiling applications. Can replace the two holes plate supplied with the panels (where applicable)

Paire de raccords pour vis M6. Peut être utilisé pour toutes les applications au plafond. Peut remplacer la platine à deux trous fournie avec les panneaux (le cas échéant)

Par de conexiones para tornillos M6. Se puede utilizar para todas las aplicaciones de techo. Puede sustituir la placa con dos huecos suministrada con los paneles (si procede)

Paar von Befestigungen für M6 Schrauben. Für alle Deckenarten geeignet. Kann an Stelle der mitgelieferten Montageplatte mit zwei Lochungen verwendet werden.

7SL/RD7-BO

€ 48,00

OPZIONALE / OPTIONAL

Rosone per pannelli:
Ceiling rose for panels:
Rosace pour panneaux:
Rosetón para paneles:
Rosette für paneele:

OVERSIZE LUX
7OL1212/1F-XXXX / 7OL1216/2F-XXXX / 7OL1212/L6-XXXX / 7OL1212/D6-XXXX / 7OL1216/L9-XXXX / 7OL1216/D9-XXXX / 7OL1206/L6-XXXX / 7OL1206/D6-XXXX / 7OL1606/L9-XXXX / 7OL1606/D9-XXXX / 7TS1606-XXXX

GIOTTO LUX
7GL120-XXXX / 7GL120/D-XXXX / 7GOL-XXXX / 7GOL/D-XXXX

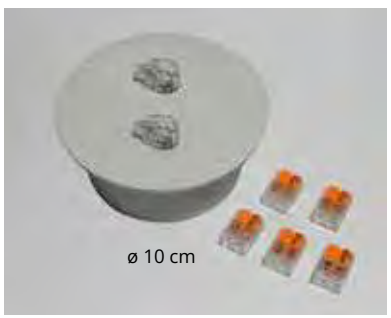

7SL/R2F-BO

€ 48,00

OPZIONALE / OPTIONAL

Rosone per pannelli:
Ceiling rose for panels:
Rosace pour panneaux:
Rosetón para paneles:
Rosette für paneele:

OVERSIZE LUX
7OL12/2L6-XXXX / 7OL12/2D6-XXXX / 7OL16/2L9-XXXX / 7OL16/2D9-XXXX

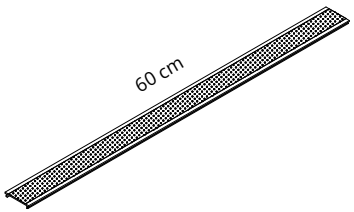

7SL/DML60 **€ 19,00**

OPZIONALE / OPTIONAL

Diffusore microprismatico - UGR (indice unificato di abbagliamento) < 19. Norma UNI EN 12464-1:2011.

Microprismatic Diffuser - UGR (Unified Glare Rating) < 19. Standard UNI EN 12464-1:2011.

Diffuseur microprismatique - UGR (Unified Glare Rating) < 19. Norme UNI EN 12464-1:2011.

Difusor Microprismático - UGR (Unified Glare Rating) < 19. Norma UNI EN 12464-1:2011.

Microprismatischer Diffusor- UGR (Unified Glare Rating) < 19. Norm UNI EN 12464-1:2011.

1 pezzo per pannelli / 1 piece for panels
OVERSIZE LUX
7OL1212/L6-XXXX / 7OL1212/D6-XXXX / 7OL1206/L6-XXXX / 7OL1206/D6-XXXX /

2 pezzi per pannelli / 2 pieces for panels
OVERSIZE LUX
7OL12/2L6-XXXX / 7OL12/2D6-XXXX

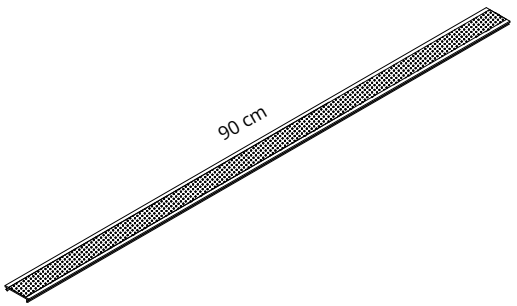

7SL/DML90 **€ 24,00**

OPZIONALE / OPTIONAL

Diffusore microprismatico - UGR (indice unificato di abbagliamento) < 19. Norma UNI EN 12464-1:2011.

Microprismatic Diffuser - UGR (Unified Glare Rating) < 19. Standard UNI EN 12464-1:2011.

Diffuseur microprismatique - UGR (Unified Glare Rating) < 19. Norme UNI EN 12464-1:2011.

Difusor Microprismático - UGR (Unified Glare Rating) < 19. Norma UNI EN 12464-1:2011.

Microprismatischer Diffusor - UGR (Unified Glare Rating) < 19. Norm UNI EN 12464-1:2011.

1 pezzo per pannelli / 1 piece for panels
OVERSIZE LUX
7OL1216/L9-XXXX / 7OL1216/D9-XXXX / 7OL1606/L9-XXXX / 7OL1606/D9-XXXX

2 pezzi per pannelli / 2 pieces for panels
OVERSIZE LUX
7OL16/2L9-XXXX / 7OL16/2D9-XXXX

PLI OVERSIZE

design Marc Sadler
Snowsound® technology by Caimi Brevetti

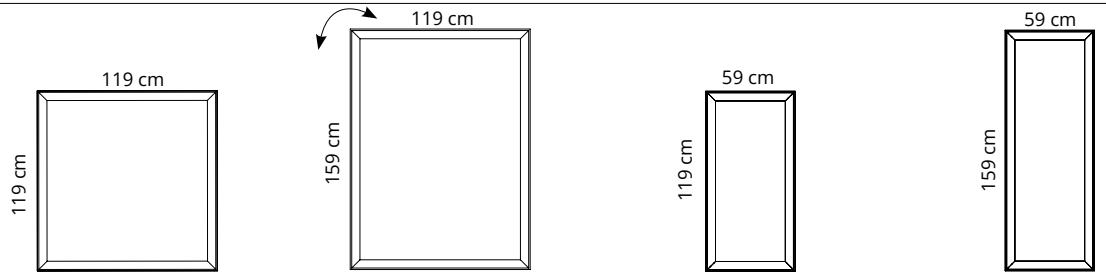

Colore Colour		Codice/Code Prezzo/Price	Codice/Code Prezzo/Price	Codice/Code Prezzo/Price	Codice/Code Prezzo/Price
Bianco White	0001	**7B1212-0001** **€ 588,00**	**7B1216-0001** **€ 709,00**	**7B1206-0001** **€ 262,00**	**7B1606-0001** **€ 313,00**
Grigio argento Silver grey	8004	**7B1212-8004** **€ 588,00**	**7B1216-8004** **€ 709,00**	**7B1206-8004** **€ 262,00**	**7B1606-8004** **€ 313,00**
Grigio scuro Dark grey	8007	**7B1212-8007** **€ 588,00**	**7B1216-8007** **€ 709,00**	**7B1206-8007** **€ 262,00**	**7B1606-8007** **€ 313,00**
Beige Beige	1008	**7B1212-1008** **€ 588,00**	**7B1216-1008** **€ 709,00**	**7B1206-1008** **€ 262,00**	**7B1606-1008** **€ 313,00**
Giallo Yellow	3008	**7B1212-3008** **€ 588,00**	**7B1216-3008** **€ 709,00**	**7B1206-3008** **€ 262,00**	**7B1606-3008** **€ 313,00**
Arancione Orange	4030	**7B1212-4030** **€ 588,00**	**7B1216-4030** **€ 709,00**	**7B1206-4030** **€ 262,00**	**7B1606-4030** **€ 313,00**
Rosso Red	4027	**7B1212-4027** **€ 588,00**	**7B1216-4027** **€ 709,00**	**7B1206-4027** **€ 262,00**	**7B1606-4027** **€ 313,00**
Verde chiaro Light green	7004	**7B1212-7004** **€ 588,00**	**7B1216-7004** **€ 709,00**	**7B1206-7004** **€ 262,00**	**7B1606-7004** **€ 313,00**
Azzurro Light blue	6046	**7B1212-6046** **€ 588,00**	**7B1216-6046** **€ 709,00**	**7B1206-6046** **€ 262,00**	**7B1606-6046** **€ 313,00**
Ottanio Teal	6075	**7B1212-6075** **€ 588,00**	**7B1216-6075** **€ 709,00**	**7B1206-6075** **€ 262,00**	**7B1606-6075** **€ 313,00**
Bianco ghiaccio Cool white	8002	**7B1212-8002** **€ 588,00**	**7B1216-8002** **€ 709,00**	**7B1206-8002** **€ 262,00**	**7B1606-8002** **€ 313,00**
Nero Black	8033	**7B1212-8033** **€ 588,00**	**7B1216-8033** **€ 709,00**	**7B1206-8033** **€ 262,00**	**7B1606-8033** **€ 313,00**

Pannello con imbottitura interna in poliestere a **densità variabile** Snowsound® Technology. Rivestimento esterno in tessuto di poliestere Trevira CS®.

Panel with polyester internal padding with Snowsound® Technology **variable density**. Polyester covering in Trevira CS® fabric.

Panneau avec rembourrage interne en polyester à **densité variable** Snowsound® Technology. Revêtement externe en tissu de polyester Trevira CS®.

Panel con acolchado interior de poliéster de **densidad variable** Snowsound® Technology. Revestimiento exterior de tejido de poliéster Trevira CS®.

Paneel mit Polyester-Füllmaterial von **unterschiedlicher Dichte** Snowsound® Technology. Polyester-Bezug aus Trevira CS®–Material.

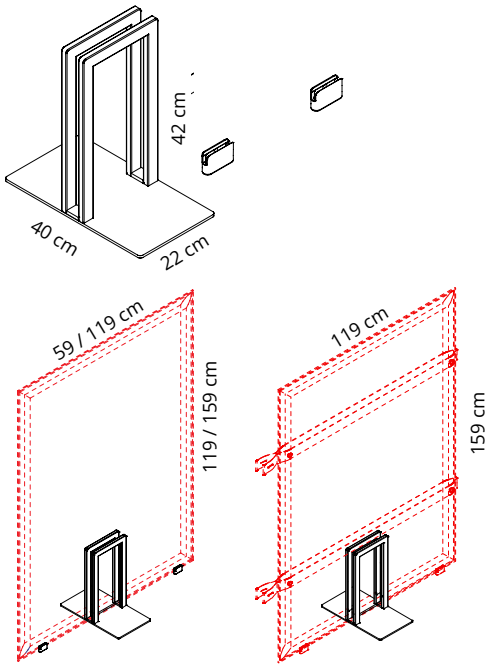

7BB350-GA **€ 188,00**
Grigio argento
Silver grey
Gris argenté
Gris plata
Silbergrau

7BB350-BO **€ 188,00**
Bianco opaco
Mat white
Blanc mat
Blanco mate
Mattweiß

7BB350-N **€ 188,00**
Nero opaco
Mat black
Noir mat
Negro mate
Mattschwarz

Cavalletto in acciaio verniciato con polveri epossidiche completo di piedini di appoggio in tecnopolimero.
Per pannelli Pli Oversize pag. 98.

Stand in epoxy powder-coated steel, complete with hi-tech polymer and steel small feet to be applied to the panel.
For Pli Oversize panels page 98.

Chevalet en acier peint en époxy, avec vérins d'appui en technopolymère et acier à appliquer au panneau.
Pour panneaux Pli Oversize page 98.

Soporte de acero pintado en epoxi, completo con patas de apoyo en technopolímero y acero para aplicarse al panel.
Para panels Pli Oversize pag. 98.

Standfuß aus pulverbeschichtetem Stahl mit Stützfüßen ausTechnopolymer und Stahl, die am Paneel befestigt werden. **Für Pli Oversize Paneele, Seite 98.**

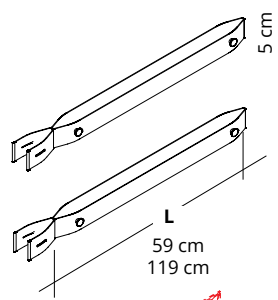

7BC300/1-GR **€ 135,00**

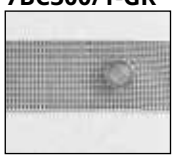

Per pannelli
For panels
L. 59 cm

7BC312/1-GR **€ 187,00**

Per pannelli
For panels
L. 119 cm

Coppia cinghie elastiche in tecnopolimero **per pannelli Pli Oversize pag. 98.**

Couple of hi-tech polymer elastic straps **for Pli Oversize panels page 98.**

Paire de sangles élastiques en technopolymère **pour panneaux Pli Oversize page 98.**

Par de correas elásticas en technopolímero **para panels Pli Oversize pag. 98.**

Elastisches Riemen-Paar aus Technopolymer für **Pli Oversize Paneele, Seite 98.**

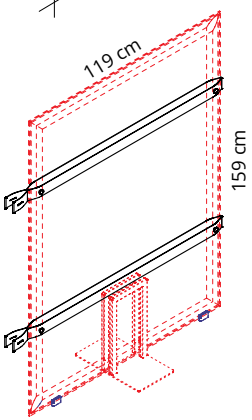

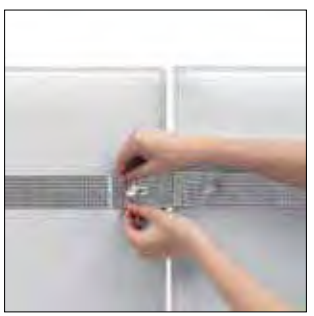

PLI OVER

design Marc Sadler
Snowsound® technology by Caimi Brevetti

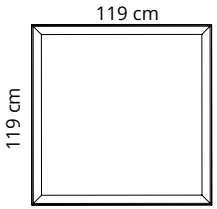

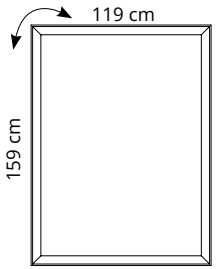

Colore Colour	Codice/Code Prezzo/Price	Codice/Code Prezzo/Price
Bianco White 0001	**7B1212-0001** **€ 588,00**	**7B1216-0001** **€ 709,00**
Grigio argento Silver grey 8004	**7B1212-8004** **€ 588,00**	**7B1216-8004** **€ 709,00**
Grigio scuro Dark grey 8007	**7B1212-8007** **€ 588,00**	**7B1216-8007** **€ 709,00**
Beige Beige 1008	**7B1212-1008** **€ 588,00**	**7B1216-1008** **€ 709,00**
Giallo Yellow 3008	**7B1212-3008** **€ 588,00**	**7B1216-3008** **€ 709,00**
Arancione Orange 4030	**7B1212-4030** **€ 588,00**	**7B1216-4030** **€ 709,00**
Rosso Red 4027	**7B1212-4027** **€ 588,00**	**7B1216-4027** **€ 709,00**
Verde chiaro Light green 7004	**7B1212-7004** **€ 588,00**	**7B1216-7004** **€ 709,00**
Azzurro Light blue 6046	**7B1212-6046** **€ 588,00**	**7B1216-6046** **€ 709,00**
Ottanio Teal 6075	**7B1212-6075** **€ 588,00**	**7B1216-6075** **€ 709,00**
Bianco ghiaccio Cool white 8002	**7B1212-8002** **€ 588,00**	**7B1216-8002** **€ 709,00**
Nero Black 8033	**7B1212-8033** **€ 588,00**	**7B1216-8033** **€ 709,00**

Pannello con imbottitura interna in poliestere a **densità variabile** Snowsound® Technology. Rivestimento esterno in tessuto di poliestere Trevira CS®.

Panel with polyester internal padding with Snowsound® Technology **variable density**. Polyester covering in Trevira CS® fabric.

Panneau avec rembourrage interne en polyester à **densité variable** Snowsound® Technology. Revêtement externe en tissu de polyester Trevira CS®.

Panel con acolchado interior de poliéster de **densidad variable** Snowsound® Technology. Revestimiento exterior de tejido de poliéster Trevira CS®.

Paneel mit Polyester-Füllmaterial von **unterschiedlicher Dichte** Snowsound® Technology. Polyester-Bezug aus Trevira CS®–Material.

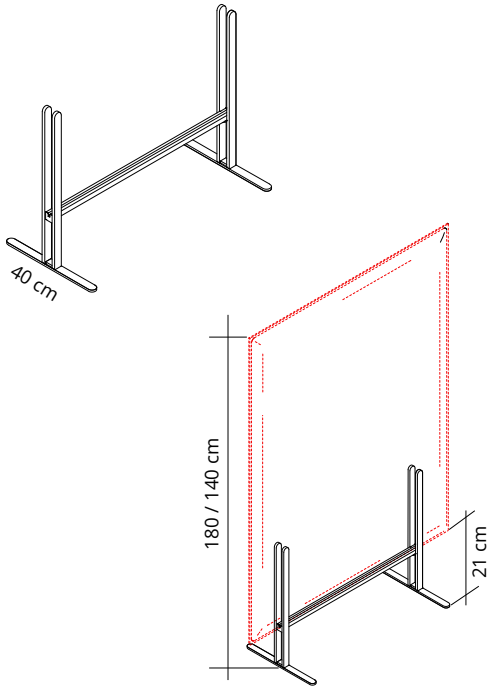

7SBPO-GA **€ 304,00**
Grigio argento
Silver grey
Gris argenté
Gris plata
Silbergrau

7SBPO-BO **€ 304,00**
Bianco opaco
Mat white
Blanc mat
Blanco mate
Mattweiß

7SBPO-N **€ 304,00**
Nero opaco
Mat black
Noir mat
Negro mate
Mattschwarz

Cavalletto in acciaio verniciato con polveri epossidiche.
Per pannelli Pli Over pag. 100.

Easel in epoxy powder-coated steel
For Pli Over panels page 100.

Support en acier peint en époxy
Pour panneaux Pli Over page 100.

Soporte de acero pintado en epoxi
Para panels Pli Over pag. 100.

Standfuß aus pulverbeschichtetem Stahl.
Für Pli Over Paneele, Seite 100.

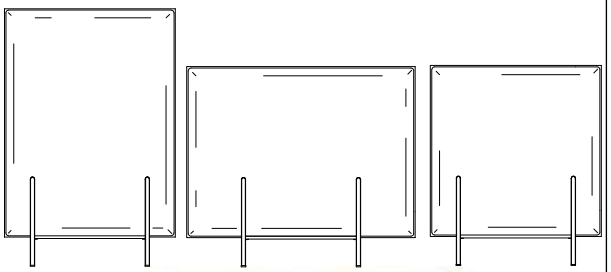

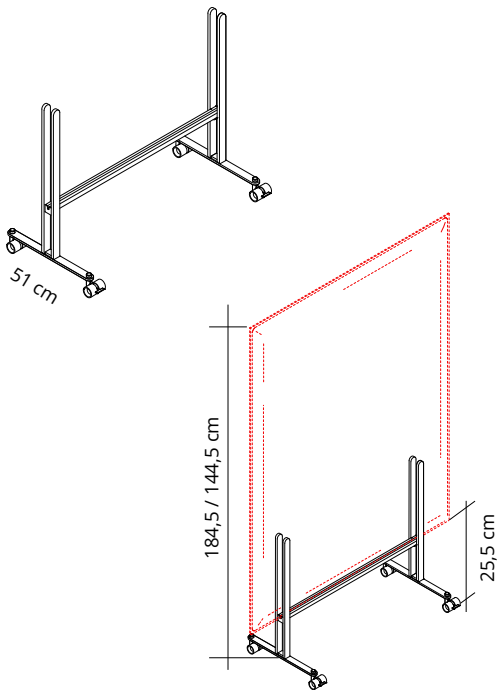

7SBPO/R-GA **€ 409,00**
Grigio argento
Silver grey
Gris argenté
Gris plata
Silbergrau

7SBPO/R-BO **€ 409,00**
Bianco opaco
Mat white
Blanc mat
Blanco mate
Mattweiß

7SBPO/R-N **€ 409,00**
Nero opaco
Mat black
Noir mat
Negro mate
Mattschwarz

Cavalletto in acciaio verniciato con polveri epossidiche, con ruote in tecnopolimero (2 con freno e 2 senza).
Per pannelli Pli Over pag. 100.

Easel in epoxy powder-coated stee, with high-tech polymer castors (2 with and 2 without brakes).
For Pli Over panels page 100.

Support en acier peint en époxy avec roulettes technopolymère (2 avec freins et 2 sans).
Pour panneaux Pli Over page 100.

Soporte de acero pintado en epoxi con ruedas en polimero (2 con freno y 2 sin).
Para panels Pli Over pag. 100.

Standfuß aus pulverbeschichtetem Stahl mit Rollen aus Technopolymer (2 davon feststellbar).
Für Pli Over Paneele, Seite 100.

PLI

design Marc Sadler
Snowsound® technology by Caimi Brevetti

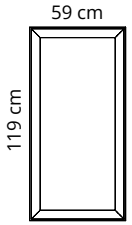

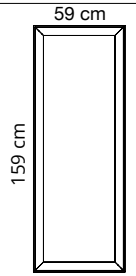

Colore Colour		Codice/Code Prezzo/Price	Codice/Code Prezzo/Price
Bianco White	0001	**7B1206-0001** **€ 262,00**	**7B1606-0001** **€ 313,00**
Grigio argento Silver grey	8004	**7B1206-8004** **€ 262,00**	**7B1606-8004** **€ 313,00**
Grigio scuro Dark grey	8007	**7B1206-8007** **€ 262,00**	**7B1606-8007** **€ 313,00**
Beige Beige	1008	**7B1206-1008** **€ 262,00**	**7B1606-1008** **€ 313,00**
Giallo Yellow	3008	**7B1206-3008** **€ 262,00**	**7B1606-3008** **€ 313,00**
Arancione Orange	4030	**7B1206-4030** **€ 262,00**	**7B1606-4030** **€ 313,00**
Rosso Red	4027	**7B1206-4027** **€ 262,00**	**7B1606-4027** **€ 313,00**
Verde chiaro Light green	7004	**7B1206-7004** **€ 262,00**	**7B1606-7004** **€ 313,00**
Azzurro Light blue	6046	**7B1206-6046** **€ 262,00**	**7B1606-6046** **€ 313,00**
Ottanio Teal	6075	**7B1206-6075** **€ 262,00**	**7B1606-6075** **€ 313,00**
Bianco ghiaccio Cool white	8002	**7B1206-8002** **€ 262,00**	**7B1606-8002** **€ 313,00**
Nero Black	8033	**7B1206-8033** **€ 262,00**	**7B1606-8033** **€ 313,00**

Pannello con imbottitura interna in poliestere a **densità variabile** Snowsound® Technology. Rivestimento esterno in tessuto di poliestere Trevira CS®.

Panel with polyester internal padding with Snowsound® Technology **variable density**. Polyester covering in Trevira CS® fabric.

Panneau avec rembourrage interne en polyester à **densité variable** Snowsound® Technology. Revêtement externe en tissu de polyester Trevira CS®.

Panel con acolchado interior de poliéster de **densidad variable** Snowsound® Technology. Revestimiento
exterior de tejido de poliéster Trevira CS®.

Paneel mit Polyester-Füllmaterial von **unterschiedlicher Dichte** Snowsound® Technology. Polyester-Bezug aus Trevira CS®–Material.

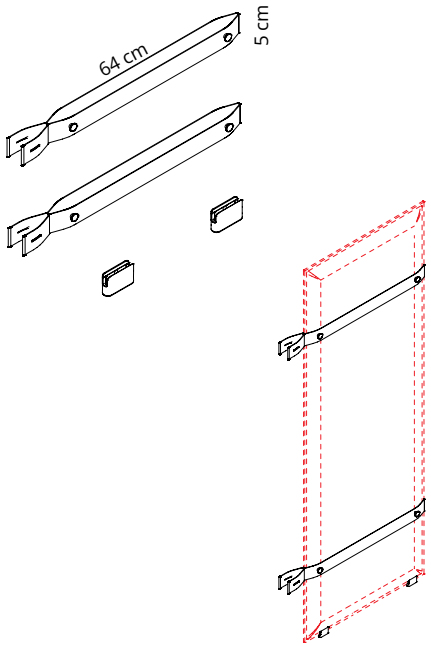

7BC300-N **€ 134,00**

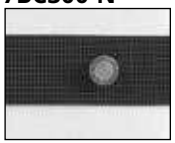

7BC300-GR **€ 134,00**

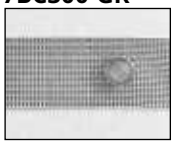

Coppia cinghie elastiche in tecnopolimero e piedini di appoggio a terra per **pannelli PLI pag. 102.**

Pair of elastic hi-tech polymer straps and small support feet for **PLI panels page 102.**

Paire de sangles élastiques en technopolymère et verins pour appui au sol pour **panneaux PLI page 102.**

Set de 2 cintas elásticas en technopolímero con un pequeño soporte de pie para **paneles PLI page 102.**

Elastisches Riemen-Paar aus Technopolymer und kleine Standfüße für **PLI Paneele Seite 102.**

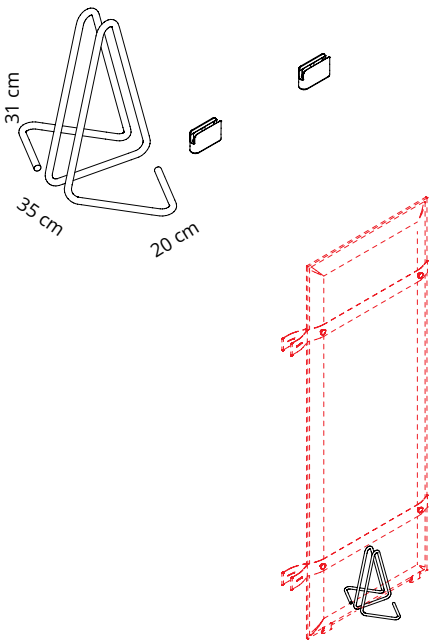

7BB320-C
Cromato
Chrome-plated
Chromé
Cromado
Verchromt

€ 68,00
Per pannelli
For panels
L. 59 cm

Cavalletto in acciaio cromato piedini di appoggio a terra per
composizioni PLI. Obbligatorio per composizioni in linea o non autoportanti. **Per pannelli PLI pag. 102.**

Chrome-plated steel stand and small support feet for PLI. Always required for in-line or not self-supporting compositions. **For PLI panels page 102.**

Chevalet en acier chromé et verins pour appui au sol pour
compositions PLI. Obligatoire pour compositions en ligne ou non-autoportantes. **Pour panneaux PLI page 102.**

Base en acero cromado con un pequeño soporte de pie para composiciones PLI. Siempre para ser colocado en linea o en composiciones que no se soporten por sí solas. **Para paneles PLI page 102.**

Verchromter Standfuß und kleine Standfüße für PLI. Immer erforderlich für linear aufgestellte bzw. anderweitig nicht hinreichend stabile Zusammenstellungen. **Für PLI Paneele Seite 102.**

CLIP H. 120 cm

design SI Design
Snowsound® technology by Caimi Brevetti

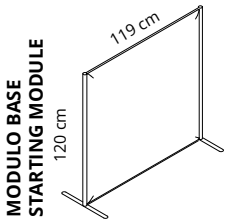

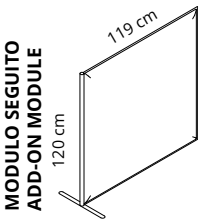

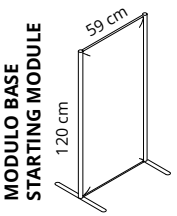

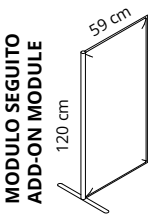

Colore Colour		Codice/Code Prezzo/Price	Codice/Code Prezzo/Price	Codice/Code Prezzo/Price	Codice/Code Prezzo/Price
Bianco White	0001	7CL1P-0001 € 955,00	7CL1PS-0001 € 844,00	7CL2P-0001 € 632,00	7CL2PS-0001 € 521,00
Bianco ghiaccio Cool white	8002	7CL1P-8002 € 955,00	7CL1PS-8002 € 844,00	7CL2P-8002 € 632,00	7CL2PS-8002 € 521,00
Grigio argento Silver grey	8004	7CL1P-8004 € 955,00	7CL1PS-8004 € 844,00	7CL2P-8004 € 632,00	7CL2PS-8004 € 521,00
Grigio scuro Dark grey	8007	7CL1P-8007 € 955,00	7CL1PS-8007 € 844,00	7CL2P-8007 € 632,00	7CL2PS-8007 € 521,00
Beige Beige	1008	7CL1P-1008 € 955,00	7CL1PS-1008 € 844,00	7CL2P-1008 € 632,00	7CL2PS-1008 € 521,00
Giallo Yellow	3008	7CL1P-3008 € 955,00	7CL1PS-3008 € 844,00	7CL2P-3008 € 632,00	7CL2PS-3008 € 521,00
Arancione Orange	4030	7CL1P-4030 € 955,00	7CL1PS-4030 € 844,00	7CL2P-4030 € 632,00	7CL2PS-4030 € 521,00
Rosso Red	4027	7CL1P-4027 € 955,00	7CL1PS-4027 € 844,00	7CL2P-4027 € 632,00	7CL2PS-4027 € 521,00
Verde chiaro Light green	7004	7CL1P-7004 € 955,00	7CL1PS-7004 € 844,00	7CL2P-7004 € 632,00	7CL2PS-7004 € 521,00
Azzurro Light blue	6046	7CL1P-6046 € 955,00	7CL1PS-6046 € 844,00	7CL2P-6046 € 632,00	7CL2PS-6046 € 521,00
Ottanio Teal	6075	7CL1P-6075 € 955,00	7CL1PS-6075 € 844,00	7CL2P-6075 € 632,00	7CL2PS-6075 € 521,00
Nero Black	8033	7CL1P-8033 € 955,00	7CL1PS-8033 € 844,00	7CL2P-8033 € 632,00	7CL2PS-8033 € 521,00

Paretina divisoria con montanti in alluminio verniciato e pannello con imbottitura interna in poliestere a densità variabile Snowsound Technology. Rivestimento esterno in tessuto di poliestere Trevira CS.
Basi piatte in acciaio verniciato.

Partition with epoxy coated aluminium uprights and panel with Snowsound Technology variable-density polyester interior padding. External covering in Trevira CS polyester fabric. Epoxy coated steel flat bases.

Cloison avec montants en aluminium peint époxy et panneau avec rembourrage intérieur en polyester à densité variable Snowsound Technology. Revêtement extérieur en tissu polyester Trevira CS. Bases plates en acier peint époxy.

Tabique con montantes de aluminio barnizado y panel con acolchado interior de poliéster de densidad variable Snowsound Technology. Revestimiento exterior en tejido de poliéster Trevira CS. Bases planas de acero barnizado.

Trennwand mit lackierten Aluminiumpfosten und Paneel mit Snowsound Technology-Polsterung mit variabler Dichte. Außenverkleidung aus Polyestergewebe Trevira CS. Flache Sockel aus beschichtetem Stahl.

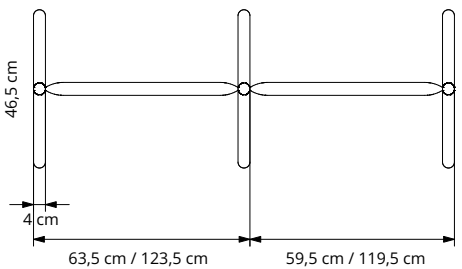

CLIP H. 120 cm

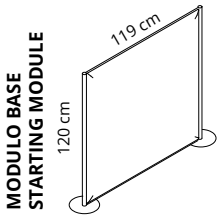

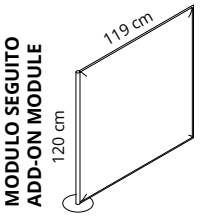

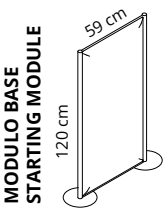

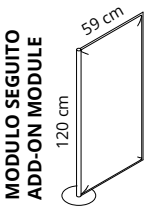

Colore Colour		Codice/Code Prezzo/Price	Codice/Code Prezzo/Price	Codice/Code Prezzo/Price	Codice/Code Prezzo/Price
Bianco White	0001	7CL1R-0001 € 1.021,00	7CL1RS-0001 € 910,00	7CL2R-0001 € 676,00	7CL2RS-0001 € 565,00
Bianco ghiaccio Cool white	8002	7CL1R-8002 € 1.021,00	7CL1RS-8002 € 910,00	7CL2R-8002 € 676,00	7CL2RS-8002 € 565,00
Grigio argento Silver grey	8004	7CL1R-8004 € 1.021,00	7CL1RS-8004 € 910,00	7CL2R-8004 € 676,00	7CL2RS-8004 € 565,00
Grigio scuro Dark grey	8007	7CL1R-8007 € 1.021,00	7CL1RS-8007 € 910,00	7CL2R-8007 € 676,00	7CL2RS-8007 € 565,00
Beige Beige	1008	7CL1R-1008 € 1.021,00	7CL1RS-1008 € 910,00	7CL2R-1008 € 676,00	7CL2RS-1008 € 565,00
Giallo Yellow	3008	7CL1R-3008 € 1.021,00	7CL1RS-3008 € 910,00	7CL2R-3008 € 676,00	7CL2RS-3008 € 565,00
Arancione Orange	4030	7CL1R-4030 € 1.021,00	7CL1RS-4030 € 910,00	7CL2R-4030 € 676,00	7CL2RS-4030 € 565,00
Rosso Red	4027	7CL1R-4027 € 1.021,00	7CL1RS-4027 € 910,00	7CL2R-4027 € 676,00	7CL2RS-4027 € 565,00
Verde chiaro Light green	7004	7CL1R-7004 € 1.021,00	7CL1RS-7004 € 910,00	7CL2R-7004 € 676,00	7CL2RS-7004 € 565,00
Azzurro Light blue	6046	7CL1R-6046 € 1.021,00	7CL1RS-6046 € 910,00	7CL2R-6046 € 676,00	7CL2RS-6046 € 565,00
Ottanio Teal	6075	7CL1R-6075 € 1.021,00	7CL1RS-6075 € 910,00	7CL2R-6075 € 676,00	7CL2RS-6075 € 565,00
Nero Black	8033	7CL1R-8033 € 1.021,00	7CL1RS-8033 € 910,00	7CL2R-8033 € 676,00	7CL2RS-8033 € 565,00

Paretina divisoria con montanti in alluminio verniciato e pannello con imbottitura interna in poliestere a densità variabile Snowsound Technology. Rivestimento esterno in tessuto di poliestere Trevira CS.
Basi tonde in acciaio verniciato.

Partition with epoxy coated aluminium uprights and panel with Snowsound Technology variable-density polyester interior padding. External covering in Trevira CS polyester fabric. Epoxy coated steel round bases.

Cloison avec montants en aluminium peint époxy et panneau avec rembourrage intérieur en polyester à densité variable Snowsound Technology. Revêtement extérieur en tissu polyester Trevira CS. Bases rondes en acier peint époxy.

Tabique con montantes de aluminio barnizado y panel con acolchado interior de poliéster de densidad variable Snowsound Technology. Revestimiento exterior en tejido de poliéster Trevira CS. Bases redondas de acero barnizado.

Trennwand mit lackierten Aluminiumpfosten und Paneel mit Snowsound Technology-Polsterung mit variabler Dichte. Außenverkleidung aus Polyestergewebe Trevira CS. Runde Sockel aus beschichtetem Stahl.

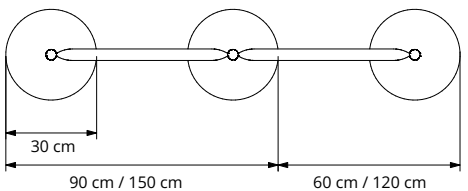

CLIP H. 160 cm

design SI Design
Snowsound® technology by Caimi Brevetti

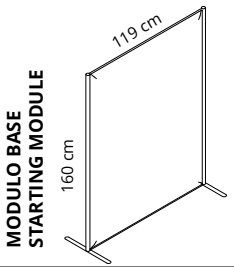

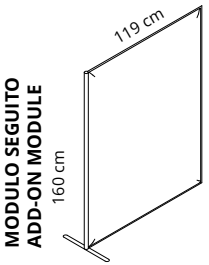

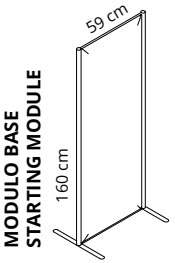

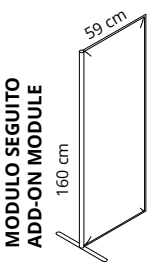

Colore Colour		Codice/Code Prezzo/Price	Codice/Code Prezzo/Price	Codice/Code Prezzo/Price	Codice/Code Prezzo/Price
Bianco White	0001	7CL3P-0001 € 1.088,00	7CL3PS-0001 € 977,00	7CL4P-0001 € 703,00	7CL4PS-0001 € 592,00
Bianco ghiaccio Cool white	8002	7CL3P-8002 € 1.088,00	7CL3PS-8002 € 977,00	7CL4P-8002 € 703,00	7CL4PS-8002 € 592,00
Grigio argento Silver grey	8004	7CL3P-8004 € 1.088,00	7CL3PS-8004 € 977,00	7CL4P-8004 € 703,00	7CL4PS-8004 € 592,00
Grigio scuro Dark grey	8007	7CL3P-8007 € 1.088,00	7CL3PS-8007 € 977,00	7CL4P-8007 € 703,00	7CL4PS-8007 € 592,00
Beige Beige	1008	7CL3P-1008 € 1.088,00	7CL3PS-1008 € 977,00	7CL4P-1008 € 703,00	7CL4PS-1008 € 592,00
Giallo Yellow	3008	7CL3P-3008 € 1.088,00	7CL3PS-3008 € 977,00	7CL4P-3008 € 703,00	7CL4PS-3008 € 592,00
Arancione Orange	4030	7CL3P-4030 € 1.088,00	7CL3PS-4030 € 977,00	7CL4P-4030 € 703,00	7CL4PS-4030 € 592,00
Rosso Red	4027	7CL3P-4027 € 1.088,00	7CL3PS-4027 € 977,00	7CL4P-4027 € 703,00	7CL4PS-4027 € 592,00
Verde chiaro Light green	7004	7CL3P-7004 € 1.088,00	7CL3PS-7004 € 977,00	7CL4P-7004 € 703,00	7CL4PS-7004 € 592,00
Azzurro Light blue	6046	7CL3P-6046 € 1.088,00	7CL3PS-6046 € 977,00	7CL4P-6046 € 703,00	7CL4PS-6046 € 592,00
Ottanio Teal	6075	7CL3P-6075 € 1.088,00	7CL3PS-6075 € 977,00	7CL4P-6075 € 703,00	7CL4PS-6075 € 592,00
Nero Black	8033	7CL3P-8033 € 1.088,00	7CL3PS-8033 € 977,00	7CL4P-8033 € 703,00	7CL4PS-8033 € 592,00

Paretina divisoria con montanti in alluminio verniciato e pannello con imbottitura interna in poliestere a densità variabile Snowsound Technology. Rivestimento esterno in tessuto di poliestere Trevira CS.
Basi piatte in acciaio verniciato.

Partition with epoxy coated aluminium uprights and panel with Snowsound Technology variable-density polyester interior padding. External covering in Trevira CS polyester fabric. Epoxy coated steel flat bases.

Cloison avec montants en aluminium peint époxy et panneau avec rembourrage intérieur en polyester à densité variable Snowsound Technology. Revêtement extérieur en tissu polyester Trevira CS. Bases plates en acier peint époxy.

Tabique con montantes de aluminio barnizado y panel con acolchado interior de poliéster de densidad variable Snowsound Technology. Revestimiento exterior en tejido de poliéster Trevira CS. Bases planas de acero barnizado.

Trennwand mit lackierten Aluminiumpfosten und Paneel mit Snowsound Technology-Polsterung mit variabler Dichte. Außenverkleidung aus Polyestergewebe Trevira CS. Flache Sockel aus beschichtetem Stahl.

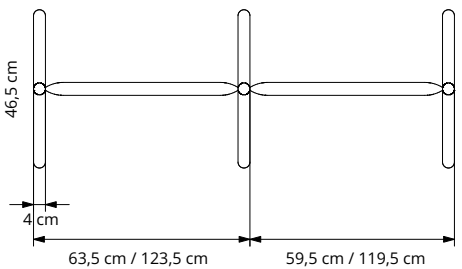

CLIP H. 160 cm

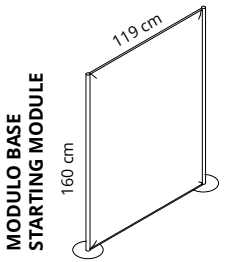

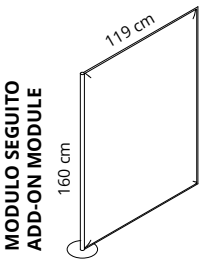

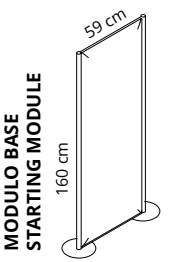

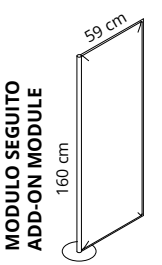

Colore Colour		Codice/Code Prezzo/Price	Codice/Code Prezzo/Price	Codice/Code Prezzo/Price	Codice/Code Prezzo/Price
Bianco White	0001	7CL3R-0001 € 1.166,00	7CL3RS-0001 € 1.055,00	7CL4R-0001 € 747,00	7CL4RS-0001 € 636,00
Bianco ghiaccio Cool white	8002	7CL3R-8002 € 1.166,00	7CL3RS-8002 € 1.055,00	7CL4R-8002 € 747,00	7CL4RS-8002 € 636,00
Grigio argento Silver grey	8004	7CL3R-8004 € 1.166,00	7CL3RS-8004 € 1.055,00	7CL4R-8004 € 747,00	7CL4RS-8004 € 636,00
Grigio scuro Dark grey	8007	7CL3R-8007 € 1.166,00	7CL3RS-8007 € 1.055,00	7CL4R-8007 € 747,00	7CL4RS-8007 € 636,00
Beige Beige	1008	7CL3R-1008 € 1.166,00	7CL3RS-1008 € 1.055,00	7CL4R-1008 € 747,00	7CL4RS-1008 € 636,00
Giallo Yellow	3008	7CL3R-3008 € 1.166,00	7CL3RS-3008 € 1.055,00	7CL4R-3008 € 747,00	7CL4RS-3008 € 636,00
Arancione Orange	4030	7CL3R-4030 € 1.166,00	7CL3RS-4030 € 1.055,00	7CL4R-4030 € 747,00	7CL4RS-4030 € 636,00
Rosso Red	4027	7CL3R-4027 € 1.166,00	7CL3RS-4027 € 1.055,00	7CL4R-4027 € 747,00	7CL4RS-4027 € 636,00
Verde chiaro Light green	7004	7CL3R-7004 € 1.166,00	7CL3RS-7004 € 1.055,00	7CL4R-7004 € 747,00	7CL4RS-7004 € 636,00
Azzurro Light blue	6046	7CL3R-6046 € 1.166,00	7CL3RS-6046 € 1.055,00	7CL4R-6046 € 747,00	7CL4RS-6046 € 636,00
Ottanio Teal	6075	7CL3R-6075 € 1.166,00	7CL3RS-6075 € 1.055,00	7CL4R-6075 € 747,00	7CL4RS-6075 € 636,00
Nero Black	8033	7CL3R-8033 € 1.166,00	7CL3RS-8033 € 1.055,00	7CL4R-8033 € 747,00	7CL4RS-8033 € 636,00

Paretina divisoria con montanti in alluminio verniciato e pannello con imbottitura interna in poliestere a densità variabile Snowsound Technology. Rivestimento esterno in tessuto di poliestere Trevira CS.
Basi tonde in acciaio verniciato.

Partition with epoxy coated aluminium uprights and panel with Snowsound Technology variable-density polyester interior padding. External covering in Trevira CS polyester fabric. Epoxy coated steel round bases.

Cloison avec montants en aluminium peint époxy et panneau avec rembourrage intérieur en polyester à densité variable Snowsound Technology. Revêtement extérieur en tissu polyester Trevira CS. Bases rondes en acier peint époxy.

Tabique con montantes de aluminio barnizado y panel con acolchado interior de poliéster de densidad variable Snowsound Technology. Revestimiento exterior en tejido de poliéster Trevira CS. Bases redondas de acero barnizado.

Trennwand mit lackierten Aluminiumpfosten und Paneel mit Snowsound Technology-Polsterung mit variabler Dichte. Außenverkleidung aus Polyestergewebe Trevira CS. Runde Sockel aus beschichtetem Stahl.

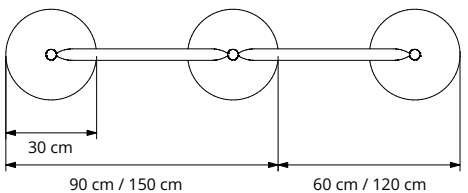

CLIP H. 180 cm

design SI Design
Snowsound® technology by Caimi Brevetti

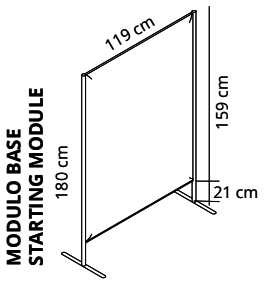

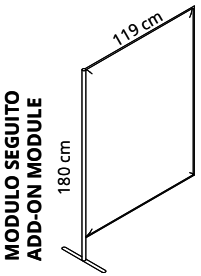

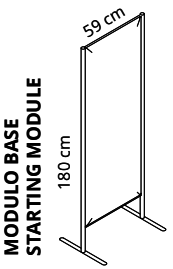

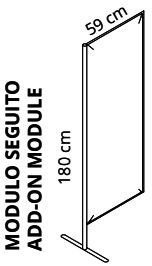

Colore Colour		Codice/Code Prezzo/Price	Codice/Code Prezzo/Price	Codice/Code Prezzo/Price	Codice/Code Prezzo/Price
Bianco White	0001	7CL5P-0001 € 1.099,00	7CL5PS-0001 € 988,00	7CL6P-0001 € 714,00	7CL6PS-0001 € 603,00
Bianco ghiaccio Cool white	8002	7CL5P-8002 € 1.099,00	7CL5PS-8002 € 988,00	7CL6P-8002 € 714,00	7CL6PS-8002 € 603,00
Grigio argento Silver grey	8004	7CL5P-8004 € 1.099,00	7CL5PS-8004 € 988,00	7CL6P-8004 € 714,00	7CL6PS-8004 € 603,00
Grigio scuro Dark grey	8007	7CL5P-8007 € 1.099,00	7CL5PS-8007 € 988,00	7CL6P-8007 € 714,00	7CL6PS-8007 € 603,00
Beige Beige	1008	7CL5P-1008 € 1.099,00	7CL5PS-1008 € 988,00	7CL6P-1008 € 714,00	7CL6PS-1008 € 603,00
Giallo Yellow	3008	7CL5P-3008 € 1.099,00	7CL5PS-3008 € 988,00	7CL6P-3008 € 714,00	7CL6PS-3008 € 603,00
Arancione Orange	4030	7CL5P-4030 € 1.099,00	7CL5PS-4030 € 988,00	7CL6P-4030 € 714,00	7CL6PS-4030 € 603,00
Rosso Red	4027	7CL5P-4027 € 1.099,00	7CL5PS-4027 € 988,00	7CL6P-4027 € 714,00	7CL6PS-4027 € 603,00
Verde chiaro Light green	7004	7CL5P-7004 € 1.099,00	7CL5PS-7004 € 988,00	7CL6P-7004 € 714,00	7CL6PS-7004 € 603,00
Azzurro Light blue	6046	7CL5P-6046 € 1.099,00	7CL5PS-6046 € 988,00	7CL6P-6046 € 714,00	7CL6PS-6046 € 603,00
Ottanio Teal	6075	7CL5P-6075 € 1.099,00	7CL5PS-6075 € 988,00	7CL6P-6075 € 714,00	7CL6PS-6075 € 603,00
Nero Black	8033	7CL5P-8033 € 1.099,00	7CL5PS-8033 € 988,00	7CL6P-8033 € 714,00	7CL6PS-8033 € 603,00

Paretina divisoria con montanti in alluminio verniciato e pannello con imbottitura interna in poliestere a densità variabile Snowsound Technology. Rivestimento esterno in tessuto di poliestere Trevira CS. Basi piatte in acciaio verniciato.

Partition with epoxy coated aluminium uprights and panel with Snowsound Technology variable-density polyester interior padding. External covering in Trevira CS polyester fabric. Epoxy coated steel flat bases.

Cloison avec montants en aluminium peint époxy et panneau avec rembourrage intérieur en polyester à densité variable Snowsound Technology. Revêtement extérieur en tissu polyester Trevira CS. Bases plates en acier peint époxy.

Tabique con montantes de aluminio barnizado y panel con acolchado interior de poliéster de densidad variable Snowsound Technology. Revestimiento exterior en tejido de poliéster Trevira CS. Bases planas de acero barnizado.

Trennwand mit lackierten Aluminiumpfosten und Paneel mit Snowsound Technology-Polsterung mit variabler Dichte. Außenverkleidung aus Polyestergewebe Trevira CS. Flache Sockel aus beschichtetem Stahl.

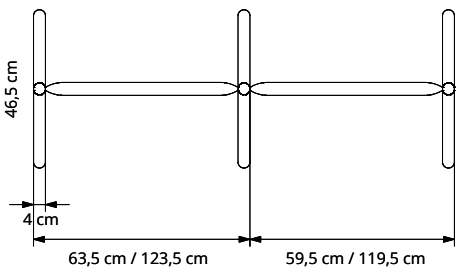

CLIP H. 180 cm

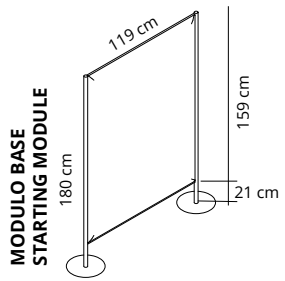

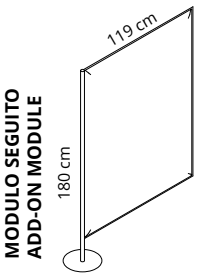

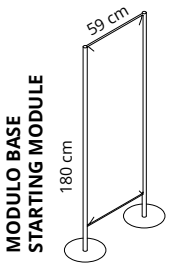

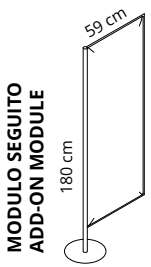

Colore Colour		Codice/Code Prezzo/Price	Codice/Code Prezzo/Price	Codice/Code Prezzo/Price	Codice/Code Prezzo/Price
Bianco White	0001	7CL5R-0001 € 1.177,00	7CL5RS-0001 € 1.066,00	7CL6R-0001 € 758,00	7CL6RS-0001 € 647,00
Bianco ghiaccio Cool white	8002	7CL5R-8002 € 1.177,00	7CL5RS-8002 € 1.066,00	7CL6R-8002 € 758,00	7CL6RS-8002 € 647,00
Grigio argento Silver grey	8004	7CL5R-8004 € 1.177,00	7CL5RS-8004 € 1.066,00	7CL6R-8004 € 758,00	7CL6RS-8004 € 647,00
Grigio scuro Dark grey	8007	7CL5R-8007 € 1.177,00	7CL5RS-8007 € 1.066,00	7CL6R-8007 € 758,00	7CL6RS-8007 € 647,00
Beige Beige	1008	7CL5R-1008 € 1.177,00	7CL5RS-1008 € 1.066,00	7CL6R-1008 € 758,00	7CL6RS-1008 € 647,00
Giallo Yellow	3008	7CL5R-3008 € 1.177,00	7CL5RS-3008 € 1.066,00	7CL6R-3008 € 758,00	7CL6RS-3008 € 647,00
Arancione Orange	4030	7CL5R-4030 € 1.177,00	7CL5RS-4030 € 1.066,00	7CL6R-4030 € 758,00	7CL6RS-4030 € 647,00
Rosso Red	4027	7CL5R-4027 € 1.177,00	7CL5RS-4027 € 1.066,00	7CL6R-4027 € 758,00	7CL6RS-4027 € 647,00
Verde chiaro Light green	7004	7CL5R-7004 € 1.177,00	7CL5RS-7004 € 1.066,00	7CL6R-7004 € 758,00	7CL6RS-7004 € 647,00
Azzurro Light blue	6046	7CL5R-6046 € 1.177,00	7CL5RS-6046 € 1.066,00	7CL6R-6046 € 758,00	7CL6RS-6046 € 647,00
Ottanio Teal	6075	7CL5R-6075 € 1.177,00	7CL5RS-6075 € 1.066,00	7CL6R-6075 € 758,00	7CL6RS-6075 € 647,00
Nero Black	8033	7CL5R-8033 € 1.177,00	7CL5RS-8033 € 1.066,00	7CL6R-8033 € 758,00	7CL6RS-8033 € 647,00

Paretina divisoria con montanti in alluminio verniciato e pannello con imbottitura interna in poliestere a densità variabile Snowsound Technology. Rivestimento esterno in tessuto di poliestere Trevira CS.
Basi tonde in acciaio verniciato.

Partition with epoxy coated aluminium uprights and panel with Snowsound Technology variable-density polyester interior padding. External covering in Trevira CS polyester fabric. Epoxy coated steel round bases.

Cloison avec montants en aluminium peint époxy et panneau avec rembourrage intérieur en polyester à densité variable Snowsound Technology. Revêtement extérieur en tissu polyester Trevira CS. Bases rondes en acier peint époxy.

Tabique con montantes de aluminio barnizado y panel con acolchado interior de poliéster de densidad variable Snowsound Technology. Revestimiento exterior en tejido de poliéster Trevira CS. Bases redondas de acero barnizado.

Trennwand mit lackierten Aluminiumpfosten und Paneel mit Snowsound Technology-Polsterung mit variabler Dichte. Außenverkleidung aus Polyestergewebe Trevira CS. Runde Sockel aus beschichtetem Stahl.

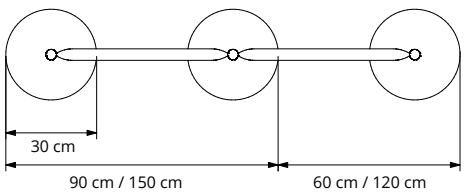

BAFFLE

design Marc Sadler
Snowsound® technology by Caimi Brevetti

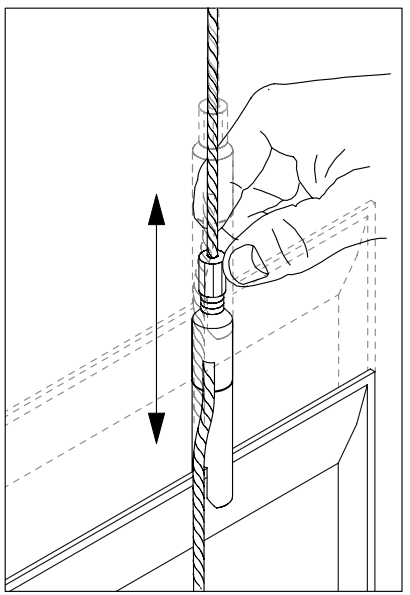

Altezza regolabile
Adjustable height

Pannello con imbottitura interna in poliestere a **densità variabile** Snowsound® Technology. Rivestimento esterno in tessuto di poliestere Trevira CS®. Completi di kit per fissaggio a soffitto dei pannelli composto da: 2 piastre a soffitto - 2 cavi in acciaio -2 attacchi per pannello. Il pannello può essere fissato agli attacchi sia verticalmente che orizzontalmente. Gli attacchi si fissano lungo il pannello.

Panel with polyester internal padding with **variable density** Snowsound® Technology. Polyester covering in Trevira CS® fabric. Equipped with kit for the ceiling fixing for panels composed of: 2 ceiling plates - 2 steel cables - 2 hangings for panel. The panel can be clamped at both vertically and horizontally. The brackets are positioned along the panel.

Panneau avec rembourrage interne en polyester à **densité variable** Snowsound® Technology. Revêtement externe en tissu de polyester Trevira CS®. Fourni avec kit d'accrochage au plafond des panneaux composé de: 2 platines pour plafond – 2 câbles en acier – 2 accrochages pour panneau. Le panneau peut se fixer aux joints en vertical ou horizontal. Les joints se fixent le long du panneau.

Panel con acolchado interior de poliéster de **densidad variable** Snowsound® Technology. Revestimiento exterior en tejido de poliéster Trevira CS®. Completo de kit para el montaje al techo por paneles compuesto por: 2 placas de techo – 2 cables de acero - 2 enganches para panel.
El panel puede ser enganchado tanto en vertical como en horizontal. Los soportes se posicionan a lo largo del panel.

Paneel mit Polyester-Füllmaterial von **unterschiedlicher Dichte** Snowsound® Technology. Polyester-Bezug aus Trevira CS®–Material. Ausgestattet mit Set für die Deckenbefestigung für Paneel bestehend aus: 2 Deckenmontageplatten + - 2 Stahlseile - 2 Befestigungen für Paneel.
Das Paneel kann sowohl vertikal als auch horizontal befestigt werden. Die Halterungen werden entlang des Paneels montiert.

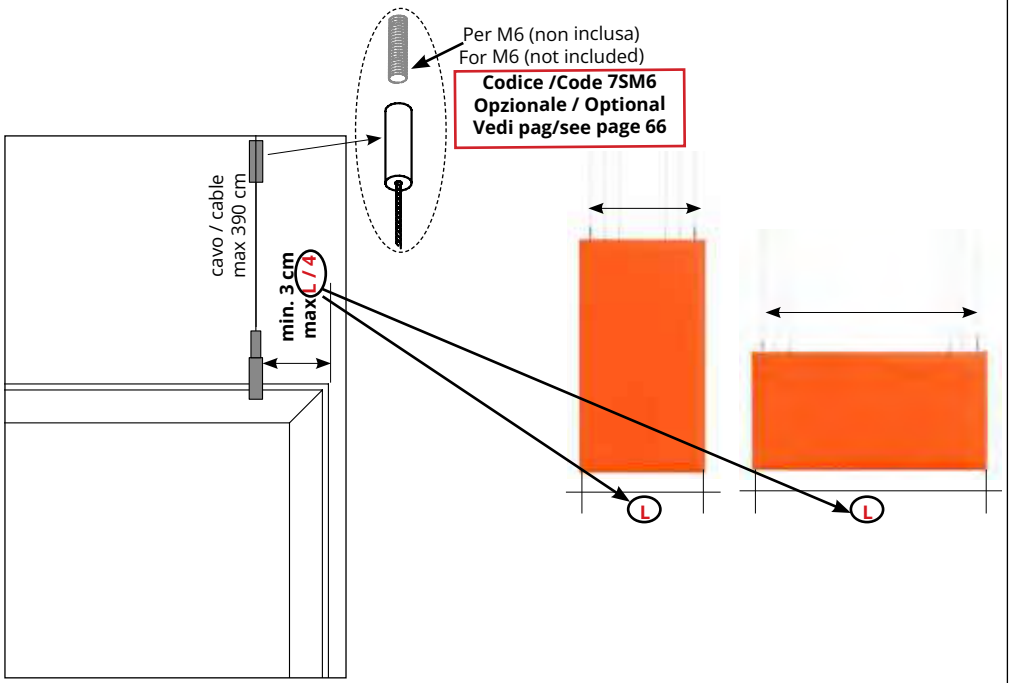

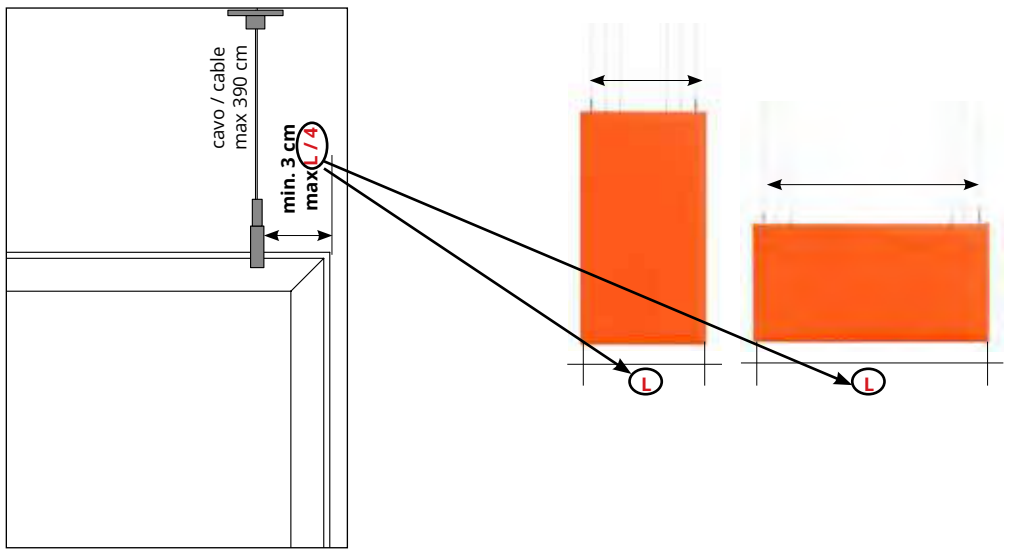

BAFFLE 44

design Marc Sadler
Snowsound® technology by Caimi Brevetti

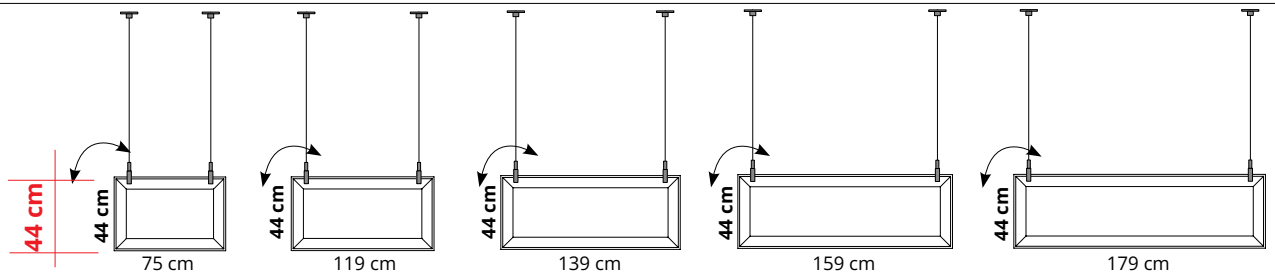

Colore Colour		Codice/Code Prezzo/Price	Codice/Code Prezzo/Price	Codice/Code Prezzo/Price	Codice/Code Prezzo/Price	Codice/Code Prezzo/Price
Bianco White	0001	7BF0408-0001 € 271,00	7BF0412-0001 € 322,00	7BF0414-0001 € 328,00	7BF0416-0001 € 332,00	7BF0418-0001 € 366,00
Grigio argento Silver grey	8004	7BF0408-8004 € 271,00	7BF0412-8004 € 322,00	7BF0414-8004 € 328,00	7BF0416-8004 € 332,00	7BF0418-8004 € 366,00
Grigio scuro Dark grey	8007	7BF0408-8007 € 271,00	7BF0412-8007 € 322,00	7BF0414-8007 € 328,00	7BF0416-8007 € 332,00	7BF0418-8007 € 366,00
Beige Beige	1008	7BF0408-1008 € 271,00	7BF0412-1008 € 322,00	7BF0414-1008 € 328,00	7BF0416-1008 € 332,00	7BF0418-1008 € 366,00
Giallo Yellow	3008	7BF0408-3008 € 271,00	7BF0412-3008 € 322,00	7BF0414-3008 € 328,00	7BF0416-3008 € 332,00	7BF0418-3008 € 366,00
Arancione Orange	4030	7BF0408-4030 € 271,00	7BF0412-4030 € 322,00	7BF0414-4030 € 328,00	7BF0416-4030 € 332,00	7BF0418-4030 € 366,00
Rosso Red	4027	7BF0408-4027 € 271,00	7BF0412-4027 € 322,00	7BF0414-4027 € 328,00	7BF0416-4027 € 332,00	7BF0418-4027 € 366,00
Verde chiaro Light green	7004	7BF0408-7004 € 271,00	7BF0412-7004 € 322,00	7BF0414-7004 € 328,00	7BF0416-7004 € 332,00	7BF0418-7004 € 366,00
Azzurro Light blue	6046	7BF0408-6046 € 271,00	7BF0412-6046 € 322,00	7BF0414-6046 € 328,00	7BF0416-6046 € 332,00	7BF0418-6046 € 366,00
Ottanio Teal	6075	7BF0408-6075 € 271,00	7BF0412-6075 € 322,00	7BF0414-6075 € 328,00	7BF0416-6075 € 332,00	7BF0418-6075 € 366,00
Bianco ghiaccio Cool white	8002	—	7BF0412-8002 € 322,00	—	7BF0416-8002 € 332,00	—
Nero Black	8033	—	7BF0412-8033 € 322,00	—	7BF0416-8033 € 332,00	—

Pannello con imbottitura interna in poliestere a **densità variabile** Snowsound® Technology. Rivestimento esterno in tessuto di poliestere Trevira CS®. Completi di kit per fissaggio a soffitto dei pannelli.

Panel with polyester internal padding with Snowsound® Technology **variable density**. Polyester covering in Trevira CS® fabric. Equipped with kit for the ceiling fixing for panels.

Panneau avec rembourrage interne en polyester à **densité variable** Snowsound® Technology. Revêtement externe en tissu de polyester Trevira CS®. Fourni avec kit d'accrochage au plafond des panneaux.

Panel con acolchado interior de poliéster de **densidad variable** Snowsound® Technology. Revestimiento exterior de tejido de poliéster Trevira CS®. Completo de kit para el montaje al techo por paneles.

Paneel mit Polyester-Füllmaterial von **unterschiedlicher Dichte** Snowsound® Technology. Polyester-Bezug aus Trevira CS®–Material. Ausgestattet mit Set für die Deckenbefestigung für Paneel.

design Marc Sadler
Snowsound® technology by Caimi Brevetti

BAFFLE 59

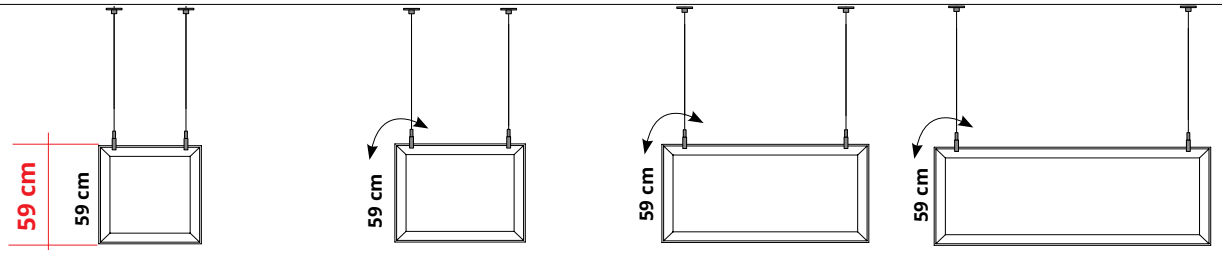

Colore Colour		Codice/Code Prezzo/Price 59 cm	Codice/Code Prezzo/Price 75 cm	Codice/Code Prezzo/Price 119 cm	Codice/Code Prezzo/Price 159 cm
Bianco White	0001	**7BF0606-0001** **€ 227,00**	**7BF0806-0001** **€ 322,00**	**7BF1206-0001** **€ 346,00**	**7BF1606-0001** **€ 397,00**
Grigio argento Silver grey	8004	**7BF0606-8004** **€ 227,00**	**7BF0806-8004** **€ 322,00**	**7BF1206-8004** **€ 346,00**	**7BF1606-8004** **€ 397,00**
Grigio scuro Dark grey	8007	**7BF0606-8007** **€ 227,00**	**7BF0806-8007** **€ 322,00**	**7BF1206-8007** **€ 346,00**	**7BF1606-8007** **€ 397,00**
Beige Beige	1008	**7BF0606-1008** **€ 227,00**	**7BF0806-1008** **€ 322,00**	**7BF1206-1008** **€ 346,00**	**7BF1606-1008** **€ 397,00**
Giallo Yellow	3008	**7BF0606-3008** **€ 227,00**	**7BF0806-3008** **€ 322,00**	**7BF1206-3008** **€ 346,00**	**7BF1606-3008** **€ 397,00**
Arancione Orange	4030	**7BF0606-4030** **€ 227,00**	**7BF0806-4030** **€ 322,00**	**7BF1206-4030** **€ 346,00**	**7BF1606-4030** **€ 397,00**
Rosso Red	4027	**7BF0606-4027** **€ 227,00**	**7BF0806-4027** **€ 322,00**	**7BF1206-4027** **€ 346,00**	**7BF1606-4027** **€ 397,00**
Verde chiaro Light green	7004	**7BF0606-7004** **€ 227,00**	**7BF0806-7004** **€ 322,00**	**7BF1206-7004** **€ 346,00**	**7BF1606-7004** **€ 397,00**
Azzurro Light blue	6046	**7BF0606-6046** **€ 227,00**	**7BF0806-6046** **€ 322,00**	**7BF1206-6046** **€ 346,00**	**7BF1606-6046** **€ 397,00**
Ottanio Teal	6075	**7BF0606-6075** **€ 227,00**	**7BF0806-6075** **€ 322,00**	**7BF1206-6075** **€ 346,00**	**7BF1606-6075** **€ 397,00**
Bianco ghiaccio Cool white	8002	—	—	**7BF1206-8002** **€ 346,00**	**7BF1606-8002** **€ 397,00**
Nero Black	8033	—	—	**7BF1206-8033** **€ 346,00**	**7BF1606-8033** **€ 397,00**

Pannello con imbottitura interna in poliestere a **densità variabile** Snowsound® Technology. Rivestimento esterno in tessuto di poliestere Trevira CS®. Completi di kit per fissaggio a soffitto dei pannelli.

Panel with polyester internal padding with Snowsound® Technology **variable density**. Polyester covering in Trevira CS® fabric. Equipped with kit for the ceiling fixing for panels.

Panneau avec rembourrage interne en polyester à **densité variable** Snowsound® Technology. Revêtement externe en tissu de polyester Trevira CS®. Fourni avec kit d'accrochage au plafond des panneaux.

Panel con acolchado interior de poliéster de **densidad variable** Snowsound® Technology. Revestimiento exterior de tejido de poliéster Trevira CS®. Completo de kit para el montaje al techo por paneles.

Paneel mit Polyester-Füllmaterial von **unterschiedlicher Dichte** Snowsound® Technology. Polyester-Bezug aus Trevira CS®–Material. Ausgestattet mit Set für die Deckenbefestigung für Paneel.

BAFFLE DIRECT 44

design Marc Sadler
Snowsound® technology by Caimi Brevetti

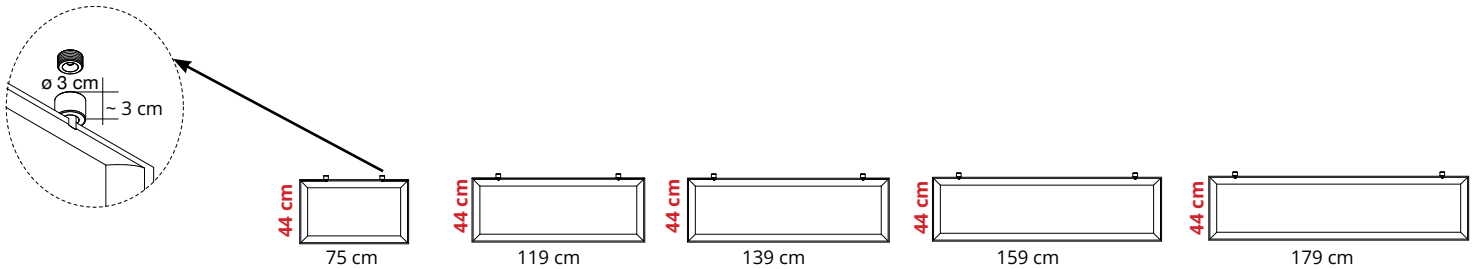

Colore Colour		Codice/Code Prezzo/Price	Codice/Code Prezzo/Price	Codice/Code Prezzo/Price	Codice/Code Prezzo/Price	Codice/Code Prezzo/Price
Bianco White	0001	7BD0408-0001 € 271,00	7BD0412-0001 € 322,00	7BD0414-000 € 328,00	7BD0416-0001 € 332,00	7BD0418-0001 € 366,00
Grigio argento Silver grey	8004	7BD0408-8004 € 271,00	7BD0412-8004 € 322,00	7BD0414-800 € 328,00	7BD0416-8004 € 332,00	7BD0418-8004 € 366,00
Grigio scuro Dark grey	8007	7BD0408-8007 € 271,00	7BD0412-8007 € 322,00	7BD0414-800 € 328,00	7BD0416-8007 € 332,00	7BD0418-8007 € 366,00
Beige Beige	1008	7BD0408-1008 € 271,00	7BD0412-1008 € 322,00	7BD0414-100 € 328,00	7BD0416-1008 € 332,00	7BD0418-1008 € 366,00
Giallo Yellow	3008	7BD0408-3008 € 271,00	7BD0412-3008 € 322,00	7BD0414-300 € 328,00	7BD0416-3008 € 332,00	7BD0418-3008 € 366,00
Arancione Orange	4030	7BD0408-4030 € 271,00	7BD0412-4030 € 322,00	7BD0414-403 € 328,00	7BD0416-4030 € 332,00	7BD0418-4030 € 366,00
Rosso Red	4027	7BD0408-4027 € 271,00	7BD0412-4027 € 322,00	7BD0414-402 € 328,00	7BD0416-4027 € 332,00	7BD0418-4027 € 366,00
Verde chiaro Light green	7004	7BD0408-7004 € 271,00	7BD0412-7004 € 322,00	7BD0414-700 € 328,00	7BD0416-7004 € 332,00	7BD0418-7004 € 366,00
Azzurro Light blue	6046	7BD0408-6046 € 271,00	7BD0412-6046 € 322,00	7BD0414-604 € 328,00	7BD0416-6046 € 332,00	7BD0418-6046 € 366,00
Ottanio Teal	6075	7BD0408-6075 € 271,00	7BD0412-6075 € 322,00	7BD0414-607 € 328,00	7BD0416-6075 € 332,00	7BD0418-6075 € 366,00
Bianco ghiaccio Cool white	8002	—	7BD0412-8002 € 322,00	—	7BD0416-8002 € 332,00	—
Nero Black	8033	—	7BD0412-8033 € 322,00	—	7BD0416-8033 € 332,00	—

Pannello con imbottitura interna in poliestere a **densità variabile** Snowsound® Technology. Rivestimento esterno in tessuto di poliestere Trevira CS®. Con supporti in acciaio per attacco diretto a soffitto.

Panel with polyester internal padding with Snowsound® Technology **variable density**. Polyester covering in Trevira CS® fabric. With steel grips for direct attachment to ceiling.

Panneau avec rembourrage interne en polyester à **densité variable** Snowsound® Technology. Revêtement externe en tissu de polyester Trevira CS®. Avec supports en acier pour fixage direct au plafond.

Panel con acolchado interior de poliéster de **densidad variable** Snowsound® Technology. Revestimiento exterior de tejido de poliéster Trevira CS®. Con soportes de acero para anclarlo directamente contra el techo.

Paneel mit Polyester-Füllmaterial von **unterschiedlicher Dichte** Snowsound® Technology. Polyester-Bezug aus Trevira CS®–Material. Mit Stahlhalterungen für die direkte Deckenmontage.

Dettaglio supporto
Support detail

design Marc Sadler
Snowsound® technology by Caimi Brevetti

BAFFLE DIRECT 22

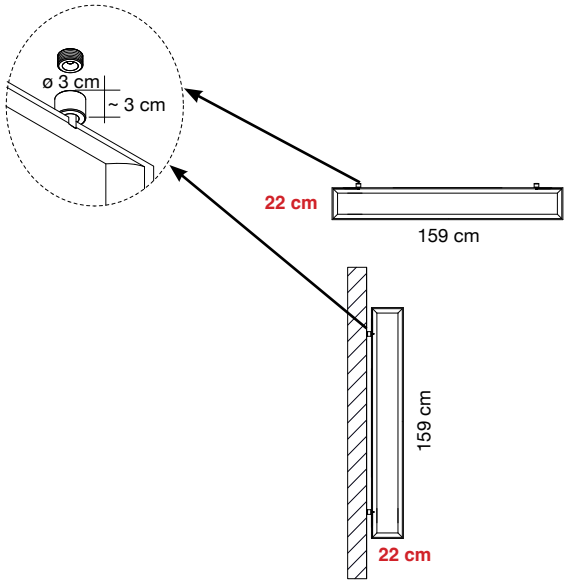

Colore Colour		Codice/Code Prezzo/Price
Bianco White Blanc	0001	7BD0216-0001 € 219,00
Grigio scuro Dark grey Gris foncé	8007	7BD0216-8007 € 219,00

Pannello con imbottitura interna in poliestere a **densità variabile** Snowsound® Technology. Rivestimento esterno in tessuto di poliestere Trevira CS®. Con supporti in acciaio per attacco diretto a soffitto o a parete.

Panel with polyester internal padding with Snowsound® Technology **variable density**. Polyester covering in Trevira CS® fabric. With steel grips for direct attachment to ceiling or wall.

Panneau avec rembourrage interne en polyester à **densité variable** Snowsound® Technology. Revêtement externe en tissu de polyester Trevira CS®. Avec supports en acier pour fixage direct au plafond ou à la paroi.

Panel con acolchado interior de poliéster de **densidad variable** Snowsound® Technology. Revestimiento exterior de tejido de poliéster Trevira CS®. Con soportes de acero para anclarlo directamente contra el techo o la pared.

Paneel mit Polyester-Füllmaterial von **unterschiedlicher Dichte** Snowsound® Technology. Polyester-Bezug aus Trevira CS®–Material. Mit Stahlhalterungen für die direkte Decken- oder Wandmontage.

Dettaglio supporto
Support detail

BAFFLE OVERSIZE

design Marc Sadler
Snowsound® technology by Caimi Brevetti

design Marc Sadler
Snowsound® technology by Caimi Brevetti

BAFFLE OVERSIZE

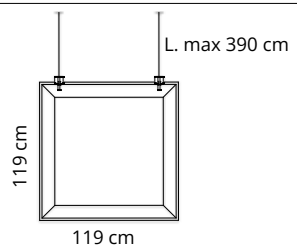

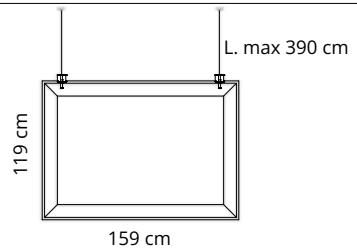

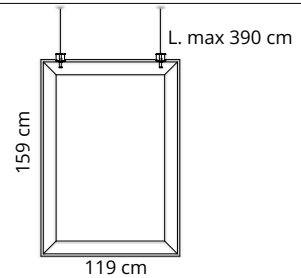

Colore Colour		Codice/Code Prezzo/Price	Codice/Code Prezzo/Price	Codice/Code Prezzo/Price
Bianco White	0001	7BOF1212-0001 € 735,00	7BOF1216-0001 € 856,00	7BOF1216-0001 € 856,00
Grigio argento Silver grey	8004	7BOF1212-8004 € 735,00	7BOF1216-8004 € 856,00	7BOF1216-8004 € 856,00
Grigio scuro Dark grey	8007	7BOF1212-8007 € 735,00	7BOF1216-8007 € 856,00	7BOF1216-8007 € 856,00
Beige Beige	1008	7BOF1212-1008 € 735,00	7BOF1216-1008 € 856,00	7BOF1216-1008 € 856,00
Giallo Yellow	3008	7BOF1212-3008 € 735,00	7BOF1216-3008 € 856,00	7BOF1216-3008 € 856,00
Arancione Orange	4030	7BOF1212-4030 € 735,00	7BOF1216-4030 € 856,00	7BOF1216-4030 € 856,00
Rosso Red	4027	7BOF1212-4027 € 735,00	7BOF1216-4027 € 856,00	7BOF1216-4027 € 856,00
Verde chiaro Light green	7004	7BOF1212-7004 € 735,00	7BOF1216-7004 € 856,00	7BOF1216-7004 € 856,00
Azzurro Light blue	6046	7BOF1212-6046 € 735,00	7BOF1216-6046 € 856,00	7BOF1216-6046 € 856,00
Ottanio Teal	6075	7BOF1212-6075 € 735,00	7BOF1216-6075 € 856,00	7BOF1216-6075 € 856,00
Bianco ghiaccio Cool white	8002	7BOF1212-8002 € 735,00	7BOF1216-8002 € 856,00	7BOF1216-8002 € 856,00
Nero Black	8033	7BOF1212-8033 € 735,00	7BOF1216-8033 € 856,00	7BOF1216-8033 € 856,00

Pannello con imbottitura interna in poliestere a **densità variabile** Snowsound® Technology. Rivestimento esterno in tessuto di poliestere Trevira CS®.
Kit fissaggio a soffitto completo di 2 supporti realizzati in pressofusione di metallo cromato che nascondono al loro interno il meccanismo di regolazione dei cavi di fissaggio a soffitto.

Panel with polyester internal padding with Snowsound® Technology **variable density**. Polyester covering in Trevira CS® fabric. Ceiling fixing kit complete with 2 supports made of die-cast chrome-plated metal that hide inside the adjustment mechanism of the ceiling fixing cables.

Panneau avec rembourrage interne en polyester à **densité variable** Snowsound® Technology. Revêtement externe en tissu de polyester Trevira CS®. Fourni avec kit d'accrochage au plafond avec 2 supports en métal chromé moulé sous pression qui cachent le mécanisme de réglage des câbles de fixation au plafond.

Panel con acolchado interior de poliéster de **densidad variable** Snowsound® Technology. Revestimiento exterior de tejido de poliéster Trevira CS®. Se completa con kit para el montaje al techo con 2 soportes de metal fundido cromado que llevan dentro, escondido, el mecanismo de ajuste de los cables de fijación al techo.

Paneel mit Polyester-Füllmaterial von **unterschiedlicher Dichte** Snowsound® Technology. Polyester-Bezug aus Trevira CS®–Material. Set für die Deckenbefestigung mit Kit aus zwei im Druckgussverfahren hergestellten Lagern aus verchromtem Metall, die das System zur Regelung der Deckenaufhängungskabel verstecken.

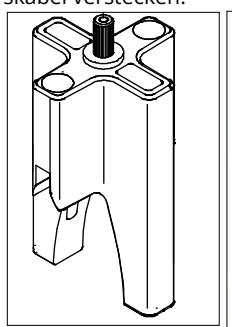

Dettaglio attacco
Support detail

TRA LIGHT 44

design Marc Sadler
Snowsound® technology by Caimi Brevetti

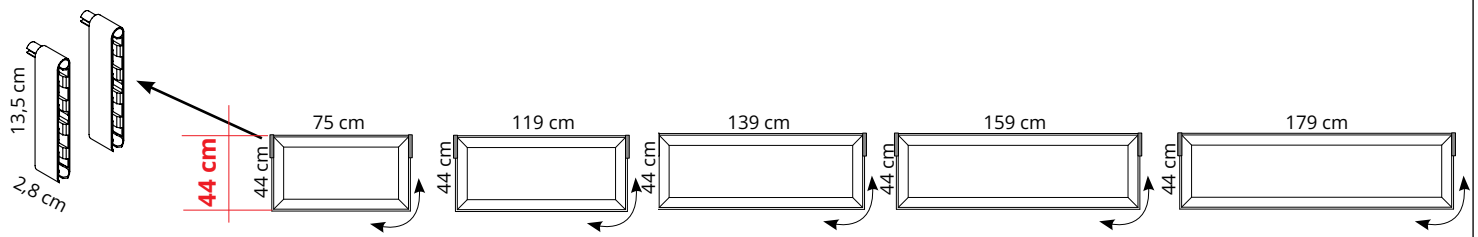

Colore Colour		Codice/Code Prezzo/Price	Codice/Code Prezzo/Price	Codice/Code Prezzo/Price	Codice/Code Prezzo/Price	Codice/Code Prezzo/Price
Bianco White	0001	7BTL0408-0001 € 260,00	7BTL0412-0001 € 308,00	7BTL0414-0001 € 314,00	7BTL0416-0001 € 318,00	7BTL0418-0001 € 350,00
Grigio argento Silver grey	8004	7BTL0408-8004 € 260,00	7BTL0412-8004 € 308,00	7BTL0414-8004 € 314,00	7BTL0416-8004 € 318,00	7BTL0418-8004 € 350,00
Grigio scuro Dark grey	8007	7BTL0408-8007 € 260,00	7BTL0412-8007 € 308,00	7BTL0414-8007 € 314,00	7BTL0416-8007 € 318,00	7BTL0418-8007 € 350,00
Beige Beige	1008	7BTL0408-1008 € 260,00	7BTL0412-1008 € 308,00	7BTL0414-1008 € 314,00	7BTL0416-1008 € 318,00	7BTL0418-1008 € 350,00
Giallo Yellow	3008	7BTL0408-3008 € 260,00	7BTL0412-3008 € 308,00	7BTL0414-3008 € 314,00	7BTL0416-3008 € 318,00	7BTL0418-3008 € 350,00
Arancione Orange	4030	7BTL0408-4030 € 260,00	7BTL0412-4030 € 308,00	7BTL0414-4030 € 314,00	7BTL0416-4030 € 318,00	7BTL0418-4030 € 350,00
Rosso Red	4027	7BTL0408-4027 € 260,00	7BTL0412-4027 € 308,00	7BTL0414-4027 € 314,00	7BTL0416-4027 € 318,00	7BTL0418-4027 € 350,00
Verde chiaro Light green	7004	7BTL0408-7004 € 260,00	7BTL0412-7004 € 308,00	7BTL0414-7004 € 314,00	7BTL0416-7004 € 318,00	7BTL0418-7004 € 350,00
Azzurro Light blue	6046	7BTL0408-6046 € 260,00	7BTL0412-6046 € 308,00	7BTL0414-6046 € 314,00	7BTL0416-6046 € 318,00	7BTL0418-6046 € 350,00
Ottanio Teal	6075	7BTL0408-6075 € 260,00	7BTL0412-6075 € 308,00	7BTL0414-6075 € 314,00	7BTL0416-6075 € 318,00	7BTL0418-6075 € 350,00
Bianco ghiaccio Cool white	8002	—	7BTL0412-8002 € 308,00	—	7BTL0416-8002 € 318,00	—
Nero Black	8033	—	7BTL0412-8033 € 308,00	—	7BTL0416-8033 € 318,00	—

Pannello con imbottitura interna in poliestere a **densità variabile** Snowsound® Technology. Rivestimento esterno in tessuto di poliestere Trevira CS®. Attacchi cromati.

Panel with polyester internal padding with Snowsound® Technology **variable density**. Polyester covering in Trevira CS® fabric. Chrome-plated connections.

Panneau avec rembourrage interne en polyester à **densité variable** Snowsound® Technology. Revêtement externe en tissu de polyester Trevira CS®. Jonctions chromées.

Panel con acolchado interior de poliéster de **densidad variable** Snowsound® Technology. Revestimiento exterior de tejido de poliéster Trevira CS®. Enganches cromados

Paneel mit Polyester-Füllmaterial von **unterschiedlicher Dichte** Snowsound® Technology. Polyester-Bezug aus Trevira CS®–Material. Verchromte Verbindungen.

design Marc Sadler
Snowsound® technology by Caimi Brevetti

TRA LIGHT 59

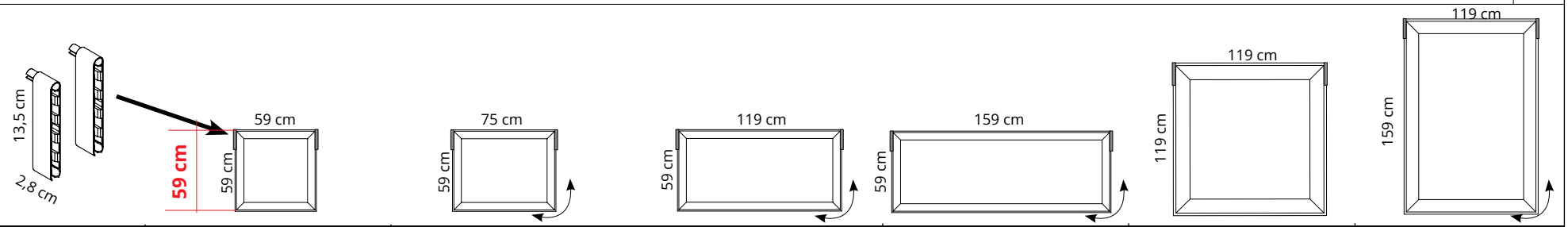

Colore Colour		Codice/Code Prezzo/Price	Codice/Code Prezzo/Price	Codice/Code Prezzo/Price	Codice/Code Prezzo/Price	Codice/Code Prezzo/Price	Codice/Code Prezzo/Price
Bianco White	0001	7BTL0606-0001 € 218,00	7BTL0806-0001 € 308,00	7BTL1206-0001 € 331,00	7BTL1606-0001 € 380,00	7BTL1212-0001 € 642,00	7BTL1216-0001 € 757,00
Grigio argento Silver grey	8004	7BTL0606-8004 € 218,00	7BTL0806-8004 € 308,00	7BTL1206-8004 € 331,00	7BTL1606-8004 € 380,00	7BTL1212-8004 € 642,00	7BTL1216-8004 € 757,00
Grigio scuro Dark grey	8007	7BTL0606-8007 € 218,00	7BTL0806-8007 € 308,00	7BTL1206-8007 € 331,00	7BTL1606-8007 € 380,00	7BTL1212-8007 € 642,00	7BTL1216-8007 € 757,00
Beige Beige	1008	7BTL0606-1008 € 218,00	7BTL0806-1008 € 308,00	7BTL1206-1008 € 331,00	7BTL1606-1008 € 380,00	7BTL1212-1008 € 642,00	7BTL1216-1008 € 757,00
Giallo Yellow	3008	7BTL0606-3008 € 218,00	7BTL0806-3008 € 308,00	7BTL1206-3008 € 331,00	7BTL1606-3008 € 380,00	7BTL1212-3008 € 642,00	7BTL1216-3008 € 757,00
Arancione Orange	4030	7BTL0606-4030 € 218,00	7BTL0806-4030 € 308,00	7BTL1206-4030 € 331,00	7BTL1606-4030 € 380,00	7BTL1212-4030 € 642,00	7BTL1216-4030 € 757,00
Rosso Red	4027	7BTL0606-4027 € 218,00	7BTL0806-4027 € 308,00	7BTL1206-4027 € 331,00	7BTL1606-4027 € 380,00	7BTL1212-4027 € 642,00	7BTL1216-4027 € 757,00
Verde chiaro Light green	7004	7BTL0606-7004 € 218,00	7BTL0806-7004 € 308,00	7BTL1206-7004 € 331,00	7BTL1606-7004 € 380,00	7BTL1212-7004 € 642,00	7BTL1216-7004 € 757,00
Azzurro Light blue	6046	7BTL0606-6046 € 218,00	7BTL0806-6046 € 308,00	7BTL1206-6046 € 331,00	7BTL1606-6046 € 380,00	7BTL1212-6046 € 642,00	7BTL1216-6046 € 757,00
Ottanio Teal	6075	7BTL0606-6075 € 218,00	7BTL0806-6075 € 308,00	7BTL1206-6075 € 331,00	7BTL1606-6075 € 380,00	7BTL1212-6075 € 642,00	7BTL1216-6075 € 757,00
Bianco ghiaccio Cool white	8002	—	—	7BTL1206-8002 € 331,00	7BTL1606-8002 € 380,00	7BTL1212-8002 € 642,00	7BTL1216-8002 € 757,00
Nero Black	8033	—	—	7BTL1206-8033 € 331,00	7BTL1606-8033 € 380,00	7BTL1212-8033 € 642,00	7BTL1216-8033 € 757,00

TRA LIGHT

design Marc Sadler
Snowsound® technology by Caimi Brevetti

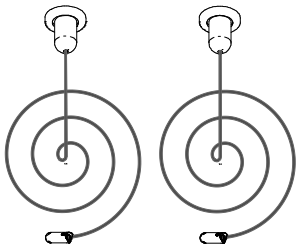

7BTL300 € 156,00

Coppia cavi in acciaio L. 4 m. Piastre a soffitto a 1 foro e terminale inferiore.

Pair of steel cables 4 m. Ceiling plate with 1 hole and lower terminal.

Paire de câbles en acier L. 4 m. Platines pour plafond à 1 trou et extrémité inférieure.

Set de 2 cables en acero de 4 m. Placas de techo con 1 hueco y extremo inferior.

Ein Paar Stahlseile 4 m. Deckenmontageplatten mit 1 Befestigungsbohrung und unterem Abschlussstück.

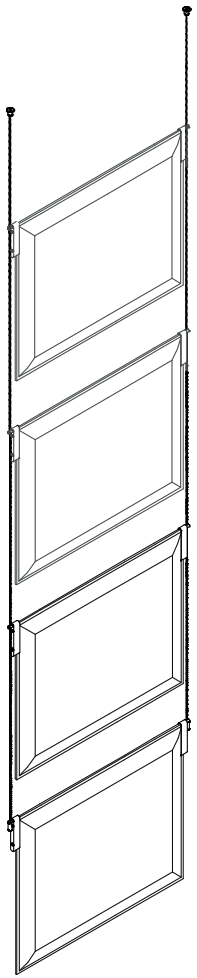

Max 4 pcs for codes

7BTL0408-XXXX (44 x 75cm)
7BTL0412-XXXX (44 x 119cm)
7BTL0414-XXXX (44 x 139cm)
7BTL0416-XXXX (44 x 159cm)
7BTL0418-XXXX (44 x 179cm)
7BTL0606-XXXX (59 x 59cm)
7BTL0806-XXXX (59 x 75cm)
7BTL1206-XXXX (59 x 119cm)
7BTL1606-XXXX (59 x 159cm)

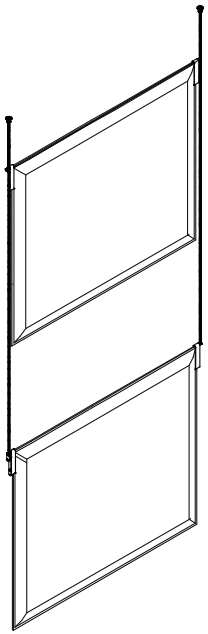

Max 2 pcs for codes

7BTL1212-XXXX (119 x 119cm)
7BTL1216-XXXX (159 x 119cm)

TRA

design Marc Sadler
Snowsound® technology by Caimi Brevetti

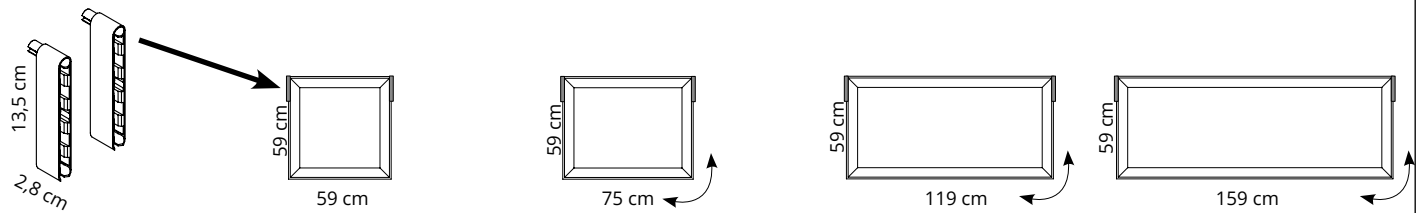

Colore Colour		Codice/Code Prezzo/Price	Codice/Code Prezzo/Price	Codice/Code Prezzo/Price	Codice/Code Prezzo/Price
Bianco White	0001	**7BT0606-0001** **€ 218,00**	**7BT0806-0001** **€ 308,00**	**7BT1206-0001** **€ 331,00**	**7BT1606-0001** **€ 380,00**
Grigio argento Silver grey	8004	**7BT0606-8004** **€ 218,00**	**7BT0806-8004** **€ 308,00**	**7BT1206-8004** **€ 331,00**	**7BT1606-8004** **€ 380,00**
Grigio scuro Dark grey	8007	**7BT0606-8007** **€ 218,00**	**7BT0806-8007** **€ 308,00**	**7BT1206-8007** **€ 331,00**	**7BT1606-8007** **€ 380,00**
Beige Beige	1008	**7BT0606-1008** **€ 218,00**	**7BT0806-1008** **€ 308,00**	**7BT1206-1008** **€ 331,00**	**7BT1606-1008** **€ 380,00**
Giallo Yellow	3008	**7BT0606-3008** **€ 218,00**	**7BT0806-3008** **€ 308,00**	**7BT1206-3008** **€ 331,00**	**7BT1606-3008** **€ 380,00**
Arancione Orange	4030	**7BT0606-4030** **€ 218,00**	**7BT0806-4030** **€ 308,00**	**7BT1206-4030** **€ 331,00**	**7BT1606-4030** **€ 380,00**
Rosso Red	4027	**7BT0606-4027** **€ 218,00**	**7BT0806-4027** **€ 308,00**	**7BT1206-4027** **€ 331,00**	**7BT1606-4027** **€ 380,00**
Verde chiaro Light green	7004	**7BT0606-7004** **€ 218,00**	**7BT0806-7004** **€ 308,00**	**7BT1206-7004** **€ 331,00**	**7BT1606-7004** **€ 380,00**
Azzurro Light blue	6046	**7BT0606-6046** **€ 218,00**	**7BT0806-6046** **€ 308,00**	**7BT1206-6046** **€ 331,00**	**7BT1606-6046** **€ 380,00**
Ottanio Teal	6075	**7BT0606-6075** **€ 218,00**	**7BT0806-6075** **€ 308,00**	**7BT1206-6075** **€ 331,00**	**7BT1606-6075** **€ 380,00**
Bianco ghiaccio Cool white	8002	—	—	**7BT1206-8002** **€ 331,00**	**7BT1606-8002** **€ 380,00**
Nero Black	8033	—	—	**7BT1206-8033** **€ 331,00**	**7BT1606-8033** **€ 380,00**

Pannello con imbottitura interna in poliestere a **densità variabile** Snowsound® Technology. Rivestimento esterno in tessuto di poliestere Trevira CS®. Attacchi verniciati.

Panel with polyester internal padding with Snowsound® Technology **variable density**. Polyester covering in Trevira CS® fabric. Powder-coated connections.

Panneau avec rembourrage interne en polyester à **densité variable** Snowsound® Technology. Revêtement externe en tissu de polyester Trevira CS®. Jonctions peint époxy.

Panel con acolchado interior de poliéster de **densidad variable** Snowsound® Technology. Revestimiento exterior de tejido de poliéster Trevira CS®. Enganches barnizados.

Paneel mit Polyester-Füllmaterial von **unterschiedlicher Dichte** Snowsound® Technology. Polyester-Bezug aus Trevira CS®–Material. Beschichtete Verbindungen.

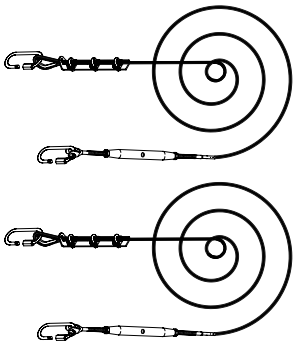

7BT200 **€ 432,00**
Inox

Coppia cavi in acciaio inox ø 5 mm per campata max L. 10 m.

Pair of stainless steel cables ø 5 mm, to reach a maximum span of 10 m.

Paire de cables en acier inox ø 5 mm pour travée max. L. 10 m.

Set de 2 câbles en acero inoxidable ø 5 mm, alcanza un máximo de 10 m.

Ein Paar Edelstahlseile ø 5 mm, für eine maximale Reichweite von 10 m.

ø 20 cm

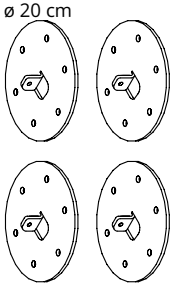

N. 6 fori ø 11 mm
No. 6 holes ø 11 mm

7BT204-GA **€ 278,00**
Grigio argento
Silver grey
Gris argenté
Gris plata
Silbergrau

Kit 4 piastre in acciaio zincato verniciato con polveri epossidiche per fissaggio cavi 7BT200 a muro.

Set of four epoxy painted galvanized steel plates for cables' 7BT200 wall-fixing.

Jeu de 4 platines en acier zingué peint en époxi pour fixation des cables 7BT200 au mur.

Set de 4 pletinas en acero epoxi galvanizado para fijación a la pared de los cables 7BT200.

Set von vier Montageplatten aus pulverbeschichtetem, verzinktem Stahl für die Wandbefestigung der Edelstahlseile 7BT200.

TRA

design Marc Sadler
Snowsound® technology by Caimi Brevetti

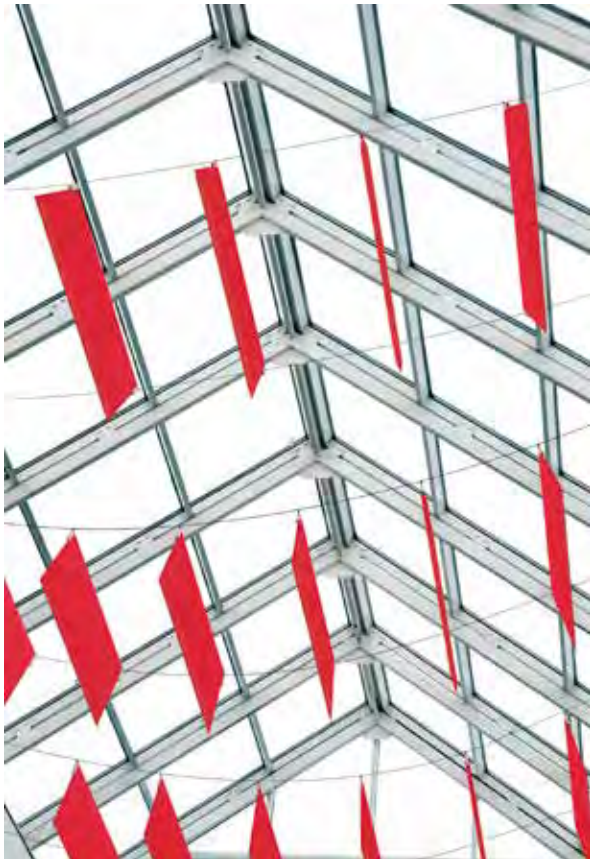

TRA è un prodotto strutturale che richiede accorgimenti specifici per il montaggio. Il nostro ufficio tecnico è a disposizione per qualsiasi informazione.

TRA is a structural product that requires specific mounting devices. Our Technical Department is available for any information.

TRA est un produit structural pour lequel il faut de l'habileté spécifique pour le montage. Notre bureau d'étude est à votre disposition pour tout renseignement.

TRA es un producto estructural que necesita ser instalado en condiciones especiales. Nuestro Dep. tecnico está disponible para cualquier información al respecto.

TRA ist ein strukturelles Produkt, das spezielle Befestigungsvorrichtungen erfordert. Unsere technische Abteilung steht für alle notwendigen Informationen zur Verfügung.

Max. 10 pannelli per coppia di cavi.
Max. 10 panels for each pair of cables.
Max. 10 panneaux pour chaque paire de cables.
Max. 10 Paneele pro Paar-Kabeln.
Max. 10 paneles por 2 cables.

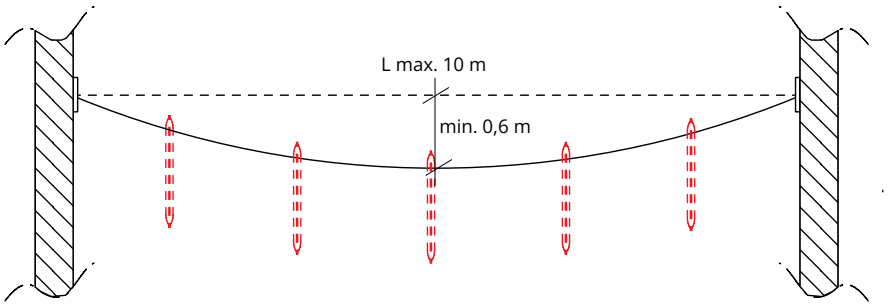

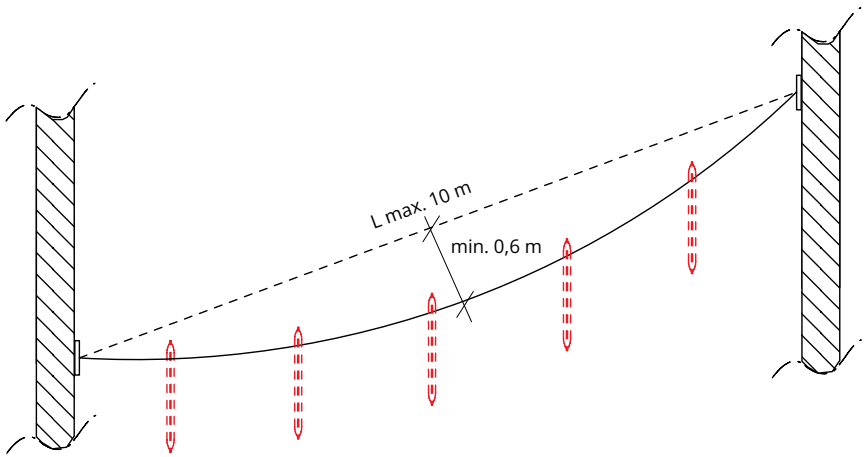

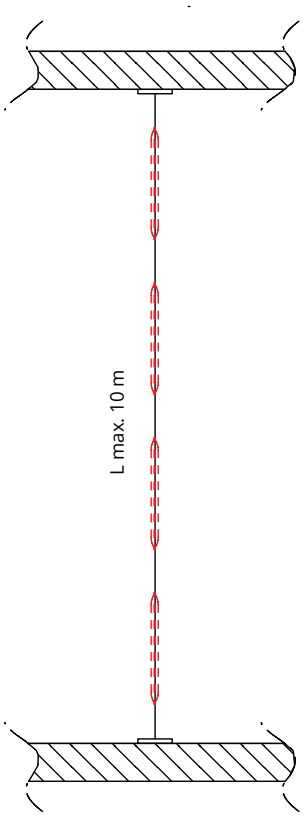

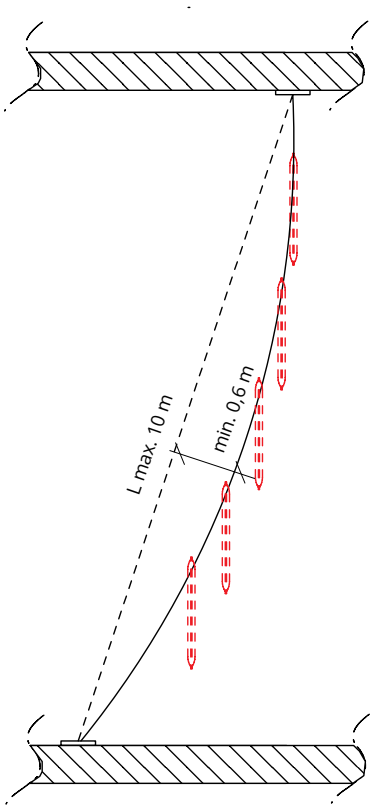

BLADE

design Lorenzo Damiani
Snowsound® technology by Caimi Brevetti

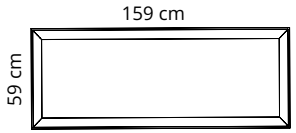

Colore Colour		Codice/Code Prezzo/Price
Bianco White	0001	7BL1606-0001 € 313,00
Grigio argento Silver grey	8004	7BL1606-8004 € 313,00
Grigio scuro Dark grey	8007	7BL1606-8007 € 313,00
Beige Beige	1008	7BL1606-1008 € 313,00
Giallo Yellow	3008	7BL1606-3008 € 313,00
Arancione Orange	4030	7BL1606-4030 € 313,00
Rosso Red	4027	7BL1606-4027 € 313,00
Verde chiaro Light green	7004	7BL1606-7004 € 313,00
Azzurro Light blue	6046	7BL1606-6046 € 313,00
Ottanio Teal	6075	7BL1606-6075 € 313,00
Bianco ghiaccio Cool white	8002	7BL1606-8002 € 313,00
Nero Black	8033	7BL1606-8033 € 313,00

Pannello con imbottitura interna in poliestere a **densità variabile** Snowsound® Technology. Rivestimento esterno in tessuto di poliestere Trevira CS®.

Panel with polyester internal padding with Snowsound® Technology **variable density**. Polyester covering in Trevira CS® fabric.

Panneau avec rembourrage interne en polyester à **densité variable** Snowsound® Technology. Revêtement externe en tissu de polyester Trevira CS®.

Panel con acolchado interior de poliéster de **densidad variable** Snowsound® Technology. Revestimiento exterior de tejido de poliéster Trevira CS®.

Paneel mit Polyester-Füllmaterial von **unterschiedlicher Dichte** Snowsound® Technology. Polyester-Bezug aus Trevira CS®–Material.

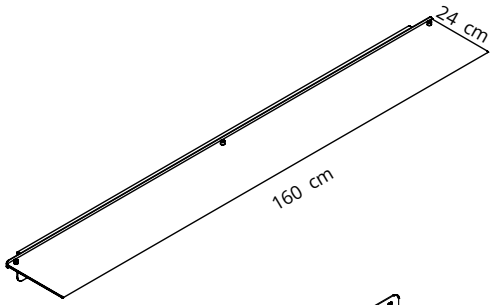

7BL160-BO **€ 222,00**
Bianco opaco
Mat white
Blanc mat
Blanco mate
Mattweiß

Mensola in acciaio verniciato con polveri epossidiche

Powder coated steel shelf

Tablette en acier peint en époxy

Estante en acero recubierto con polvos epoxidicos

Regalboden aus Epoxypulver beschichtetem Stahl

Portata massima 30 Kg per piano
Maximum load 30 Kg for 1 shelf

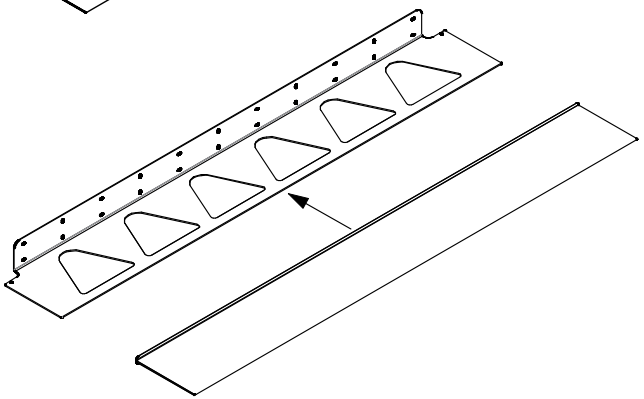

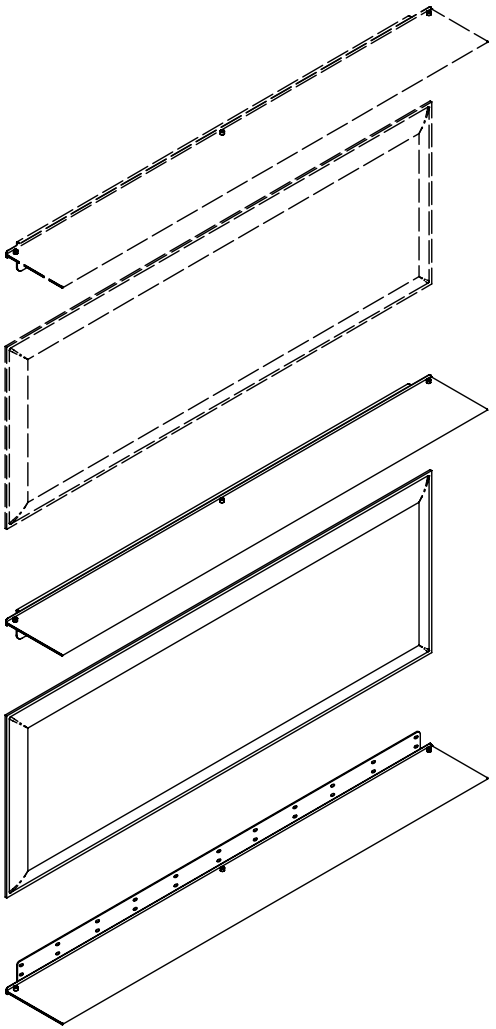

MINIMAL 44

design Caimi Lab
Snowsound® technology by Caimi Brevetti

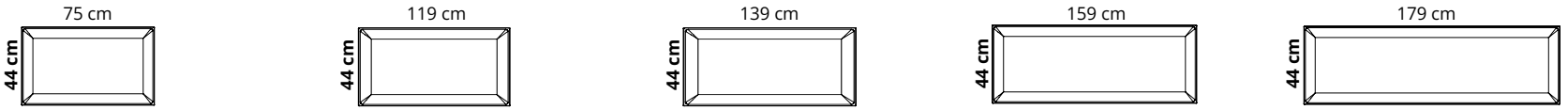

Colore Colour		Codice/Code Prezzo/Price	Codice/Code Prezzo/Price	Codice/Code Prezzo/Price	Codice/Code Prezzo/Price	Codice/Code Prezzo/Price
Bianco White	0001	7S408-0001 € 187,00	7S412-0001 € 238,00	7S414-0001 € 244,00	7S416-0001 € 248,00	7S418-0001 € 282,00
Grigio argento Silver grey	8004	7S408-8004 € 187,00	7S412-8004 € 238,00	7S414-8004 € 244,00	7S416-8004 € 248,00	7S418-8004 € 282,00
Grigio scuro Dark grey	8007	7S408-8007 € 187,00	7S412-8007 € 238,00	7S414-8007 € 244,00	7S416-8007 € 248,00	7S418-8007 € 282,00
Beige Beige	1008	7S408-1008 € 187,00	7S412-1008 € 238,00	7S414-1008 € 244,00	7S416-1008 € 248,00	7S418-1008 € 282,00
Giallo Yellow	3008	7S408-3008 € 187,00	7S412-3008 € 238,00	7S414-3008 € 244,00	7S416-3008 € 248,00	7S418-3008 € 282,00
Arancione Orange	4030	7S408-4030 € 187,00	7S412-4030 € 238,00	7S414-4030 € 244,00	7S416-4030 € 248,00	7S418-4030 € 282,00
Rosso Red	4027	7S408-4027 € 187,00	7S412-4027 € 238,00	7S414-4027 € 244,00	7S416-4027 € 248,00	7S418-4027 € 282,00
Verde chiaro Light green	7004	7S408-7004 € 187,00	7S412-7004 € 238,00	7S414-7004 € 244,00	7S416-7004 € 248,00	7S418-7004 € 282,00
Azzurro Light blue	6046	7S408-6046 € 187,00	7S412-6046 € 238,00	7S414-6046 € 244,00	7S416-6046 € 248,00	7S418-6046 € 282,00
Ottanio Teal	6075	7S408-6075 € 187,00	7S412-6075 € 238,00	7S414-6075 € 244,00	7S416-6075 € 248,00	7S418-6075 € 282,00
Bianco ghiaccio Cool white	8002	—	7S412-8002 € 238,00	—	7S416-8002 € 248,00	—
Nero Black	8033	—	7S412-8033 € 238,00	—	7S416-8033 € 248,00	—

Pannello con imbottitura interna in poliestere a **densità variabile** Snowsound® Technology. Rivestimento esterno in tessuto di poliestere Trevira CS®.

Panel with polyester internal padding with Snowsound® Technology **variable density**. Polyester covering in Trevira CS® fabric.

Panneau avec rembourrage interne en polyester à **densité variable** Snowsound® Technology. Revêtement externe en tissu de polyester Trevira CS®.

Panel con acolchado interior de poliéster de **densidad variable** Snowsound® Technology. Revestimiento exterior de tejido de poliéster Trevira CS®.

Paneel mit Polyester-Füllmaterial von **unterschiedlicher Dichte** Snowsound® Technology. Polyester-Bezug aus Trevira CS®–Material.

design Caimi Lab
Snowsound® technology by Caimi Brevetti

MINIMAL 59

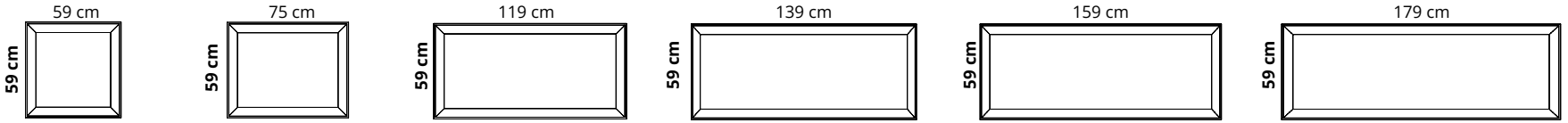

Colore Colour		Codice/Code Prezzo/Price	Codice/Code Prezzo/Price	Codice/Code Prezzo/Price	Codice/Code Prezzo/Price	Codice/Code Prezzo/Price	Codice/Code Prezzo/Price
Bianco White	0001	**7S066-0001** **€ 143,00**	**7S086-0001** **€ 238,00**	**7S126-0001** **€ 262,00**	**7S146-0001** **€ 303,00**	**7S166-0001** **€ 313,00**	**7S186-0001** **€ 340,00**
Grigio argento Silver grey	8004	**7S066-8004** **€ 143,00**	**7S086-8004** **€ 238,00**	**7S126-8004** **€ 262,00**	**7S146-8004** **€ 303,00**	**7S166-8004** **€ 313,00**	**7S186-8004** **€ 340,00**
Grigio scuro Dark grey	8007	**7S066-8007** **€ 143,00**	**7S086-8007** **€ 238,00**	**7S126-8007** **€ 262,00**	**7S146-8007** **€ 303,00**	**7S166-8007** **€ 313,00**	**7S186-8007** **€ 340,00**
Beige Beige	1008	**7S066-1008** **€ 143,00**	**7S086-1008** **€ 238,00**	**7S126-1008** **€ 262,00**	—	**7S166-1008** **€ 313,00**	—
Giallo Yellow	3008	**7S066-3008** **€ 143,00**	**7S086-3008** **€ 238,00**	**7S126-3008** **€ 262,00**	—	**7S166-3008** **€ 313,00**	—
Arancione Orange	4030	**7S066-4030** **€ 143,00**	**7S086-4030** **€ 238,00**	**7S126-4030** **€ 262,00**	—	**7S166-4030** **€ 313,00**	—
Rosso Red	4027	**7S066-4027** **€ 143,00**	**7S086-4027** **€ 238,00**	**7S126-4027** **€ 262,00**	—	**7S166-4027** **€ 313,00**	—
Verde chiaro Light green	7004	**7S066-7004** **€ 143,00**	**7S086-7004** **€ 238,00**	**7S126-7004** **€ 262,00**	—	**7S166-7004** **€ 313,00**	—
Azzurro Light blue	6046	**7S066-6046** **€ 143,00**	**7S086-6046** **€ 238,00**	**7S126-6046** **€ 262,00**	**7S146-6046** **€ 303,00**	**7S166-6046** **€ 313,00**	**7S186-6046** **€ 340,00**
Ottanio Teal	6075	**7S066-6075** **€ 143,00**	**7S086-6075** **€ 238,00**	**7S126-6075** **€ 262,00**	—	**7S166-6075** **€ 313,00**	—
Bianco ghiaccio Cool white	8002	—	—	**7S126-8002** **€ 262,00**	—	**7S166-8002** **€ 313,00**	—
Nero Black	8033	—	—	**7S126-8033** **€ 262,00**	—	**7S166-8033** **€ 313,00**	—

Pannello con imbottitura interna in poliestere a **densità variabile** Snowsound® Technology. Rivestimento esterno in tessuto di poliestere Trevira CS®.

Panel with polyester internal padding with Snowsound® Technology **variable density**. Polyester covering in Trevira CS® fabric.

Panneau avec rembourrage interne en polyester à **densité variable** Snowsound® Technology. Revêtement externe en tissu de polyester Trevira CS®.

Panel con acolchado interior de poliéster de **densidad variable** Snowsound® Technology. Revestimiento exterior de tejido de poliéster Trevira CS®.

Paneel mit Polyester-Füllmaterial von **unterschiedlicher Dichte** Snowsound® Technology. Polyester-Bezug aus Trevira CS®–Material.

MINIMAL 44/59

design Caimi Lab
Snowsound® technology by Caimi Brevetti

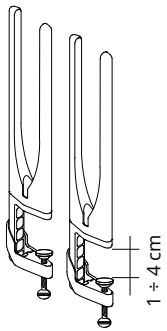

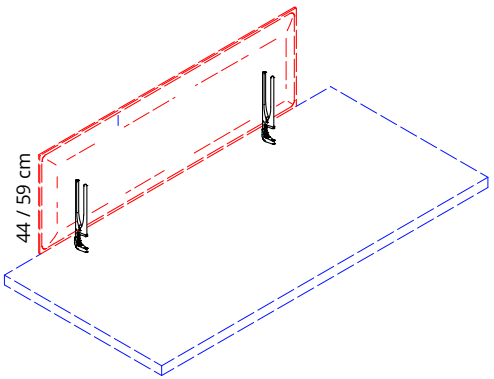

7SMFM20-GA **€ 84,00**
Grigio argento
Silver grey
Gris argenté
Gris plata
Silbergrau
1 coppia /1 pair
1 paire / 1 pare
1 Paar

7SMFM20M-GA **€ 73,00**
Grigio argento
Silver grey
Gris argenté
Gris plata
Silbergrau
cad each ≥ 8 pz
1 coppia /1 pair
1 paire / 1 pare
1 Paar

7SMFM20-BO **€ 84,00**
Bianco opaco
Mat white
Blanc mat
Blanco mate
Mattweiß
1 coppia /1 pair
1 paire / 1 pare
1 Paar

7SMFM20M-BO **€ 73,00**
Bianco opaco
Mat white
Blanc mat
Blanco mate
Mattweiß
cad each ≥ 8 pz
1 coppia /1 pair
1 paire / 1 pare
1 Paar

7SMFM20-N **€ 84,00**
Nero opaco
Mat black
Noir mat
Negro mate
Mattschwarz
1 coppia /1 pair
1 paire / 1 pare
1 Paar

7SMFM20M-N **€ 73,00**
Nero opaco
Mat black
Noir mat
Negro mat
Mattschwarz
cad each ≥ 8 pz
1 coppia /1 pair
1 paire / 1 pare
1 Paar

Coppia attacchi in zama con morsetto in zama verniciati con polveri epossidiche per fissaggio al piano della scrivania. **Per pannelli Minimal 44 pag. 128 e Minimal 59 pag. 129.**

Pair of brackets with clamp in powder-coated zamac for connection to the desk top. **For panels: Minimal 44 page 128 and Minimal 59 page 129.**

Paire d'étriers en zamac avec étau en zamac peint époxy pour fixation au bureau. **Pour panneaux Minimal 44 page 128 et Minimal 59 page 129.**

Par de abrazaderas de zamac con mordaza recubiertos epoxi para fijacion al plano del escritorio. **Para paneles Minimal 44 pag 128 y Minimal 59 page 129.**

1 Paar Halterungen aus pulverbeschichtetem Zamac mit Klemmen zur Befestigung an der Tischplatte. **Für Paneele: Minimal 44 Seite 128 und Minimal 59 Seite 129.**

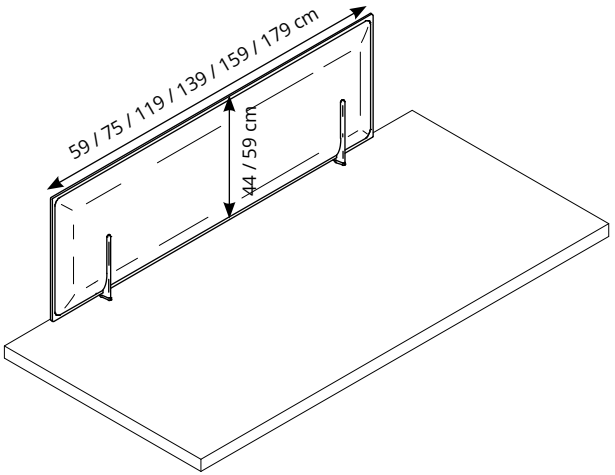

≥ 8 pz : Prezzo unitario per ordini **≥ 8** pz / Unit price for orders **≥ 8** pcs / Prix unitaire pour commandes **≥ 8** pz
Precio por unidad para pedidos **≥ 8** pz / Stückpreis für Bestellungen **≥ 8** pz

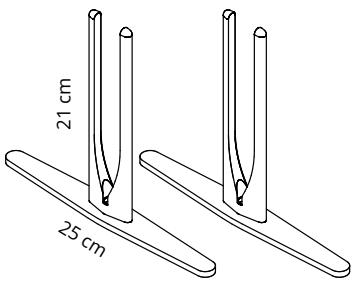

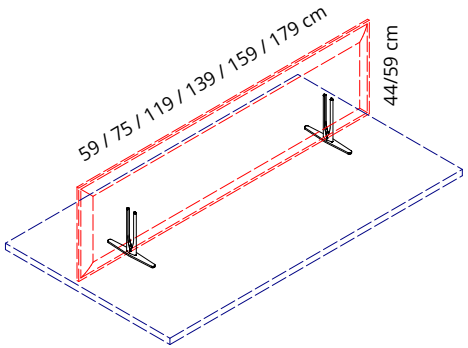

7SMP25-GA **€ 124,00**
Grigio argento
Silver grey
Gris argenté
Gris plata
Silbergrau
1 coppia /1 pair
1 paire / 1 pare
1 Paar

7SMP25M-GA **€ 113,00**
Grigio argento
Silver grey
Gris argenté
Gris plata
Silbergrau
cad each ≥ 8 pz
1 coppia /1 pair
1 paire / 1 pare
1 Paar

7SMP25-BO **€ 124,00**
Bianco opaco
Mat white
Blanc mat
Blanco mate
Mattweiß
1 coppia /1 pair
1 paire / 1 pare
1 Paar

7SMP25M-BO **€ 113,00**
Bianco opaco
Mat white
Blanc mat
Blanco mate
Mattweiß
cad each ≥ 8 pz
1 coppia /1 pair
1 paire / 1 pare
1 Paar

7SMP25-N **€ 124,00**
Nero opaco
Mat black
Noir mat
Negro mate
Mattschwarz
1 coppia /1 pair
1 paire / 1 pare
1 Paar

7SMP25M-N **€ 113,00**
Nero opaco
Mat black
Noir mat
Negro mat
Mattschwarz
cad each ≥ 8 pz
1 coppia /1 pair
1 paire / 1 pare
1 Paar

Coppia staffe con base in acciaio verniciato con polveri epossidiche per appoggio al piano della scrivania.
Per pannelli Minimal Minimal 44 pag. 128 e Minimal 59 pag. 129.

Pair of brackets with base in powder coated steel for desk top stand.
For panels: Minimal 44 page 128 and Minimal 59 page 129.

Paire d'étriers avec base en acier peint en époxy à poser sur le dessus du bureau.
Pour panneaux Minimal 44 page 128 et Minimal 59 page 129.

Par de abrazaderas con base de acero recubierto epoxi para apoyar al escritorio.
Para panels Minimal 44 pag. 128 y Minimal 59 pag 129.

Paar Halterungen mit Standfüßen aus pulverbeschichtetem Stahl zur Aufstellung auf der Tischplatte.
Für Paneele: Minimal 44 Seite 128 und Minimal 59 Seite 129.

≥ 8 pz : Prezzo unitario per ordini **≥ 8** pz / Unit price for orders **≥ 8** pcs / Prix unitaire pour commandes **≥ 8** pz
Precio por unidad para pedidos **≥ 8** pz / Stückpreis für Bestellungen **≥ 8** pz

MINIMAL 44/59

design Caimi Lab
Snowsound® technology by Caimi Brevetti

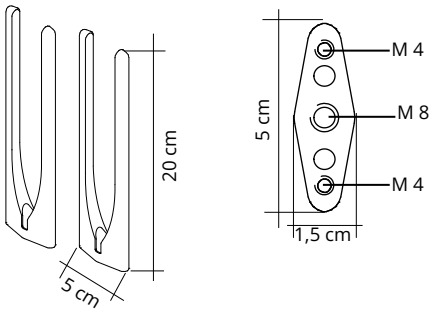

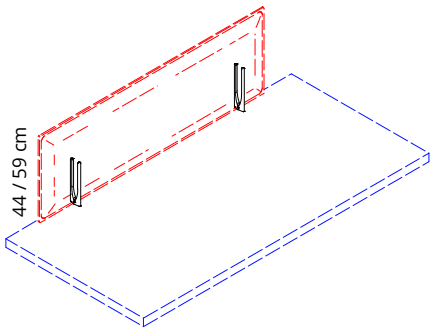

7SMF20-GA **€ 52,00**
Grigio argento
Silver grey
Gris argenté
Gris plata
Silbergrau
1 coppia /1 pair
1 paire / 1 pare
1 Paar

7SMF20M-GA **€ 49,00**
Grigio argento
Silver grey
Gris argenté
Gris plata
Silbergrau
cad each ≥ 8 pz
1 coppia /1 pair
1 paire / 1 pare
1 Paar

7SMF20-BO **€ 52,00**
Bianco opaco
Mat white
Blanc mat
Blanco mate
Mattweiß
1 coppia /1 pair
1 paire / 1 pare
1 Paar

7SMF20M-BO **€ 49,00**
Bianco opaco
Mat white
Blanc mat
Blanco mate
Mattweiß
cad each ≥ 8 pz
1 coppia /1 pair
1 paire / 1 pare
1 Paar

7SMF20-N **€ 52,00**
Nero opaco
Mat black
Noir mat
Negro mate
Mattschwarz
1 coppia /1 pair
1 paire / 1 pare
1 Paar

7SMF20M-N **€ 49,00**
Nero opaco
Mat black
Noir mat
Negro mat
Mattschwarz
cad each ≥ 8 pz
1 coppia /1 pair
1 paire / 1 pare
1 Paar

Coppia attacchi in zama verniciata con polveri epossidiche per fissaggio sopra il piano della scrivania tramite viti (non incluse). **Per pannelli Minimal 44 pag. 128 e Minimal 59 pag. 129.**

Pair of brackets in powder-coated zamac to be fixed on the desk top with screws (not included). **For panels: Minimal 44 page 128 and Minimal 59 page 129.**

Paire d'étriers en zamac peint époxy pour fixation sur le bureau par vis (non incluses). **Pour panneaux Minimal 44 page 128 et Minimal 59 page 129.**

Par de abrazaderas de zamac recubierto epoxi para fijacion sobre el plano del escritorio por medio de tornillos (no incluydos). **Para panels Minimal 44 pag. 128 y Minimal 59 pag 129.**

1 Paar Halterungen aus pulverbeschichtetem Zamac zur Befestigung auf der Tischplatte durch Schrauben (nicht inkludiert). **Für Paneele: Minimal 44 Seite 128 und Minimal 59 Seite 129.**

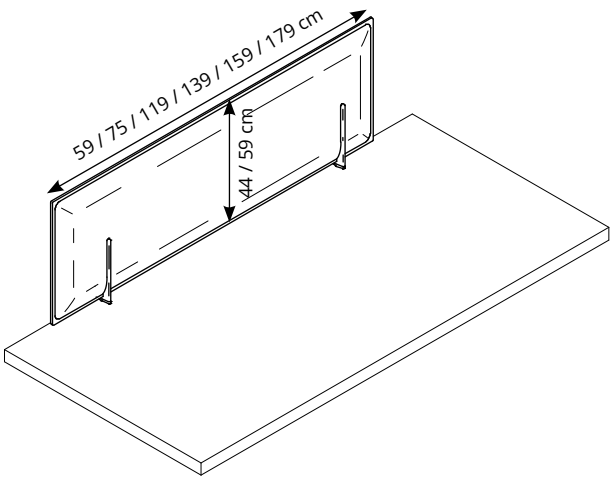

≥ 8 pz : Prezzo unitario per ordini **≥ 8** pz / Unit price for orders **≥ 8** pcs / Prix unitaire pour commandes **≥ 8** pz
Precio por unidad para pedidos **≥ 8** pz / Stückpreis für Bestellungen **≥ 8** pz

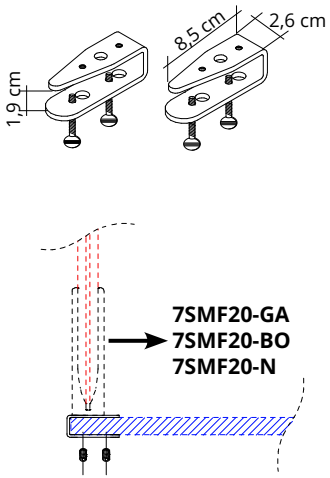

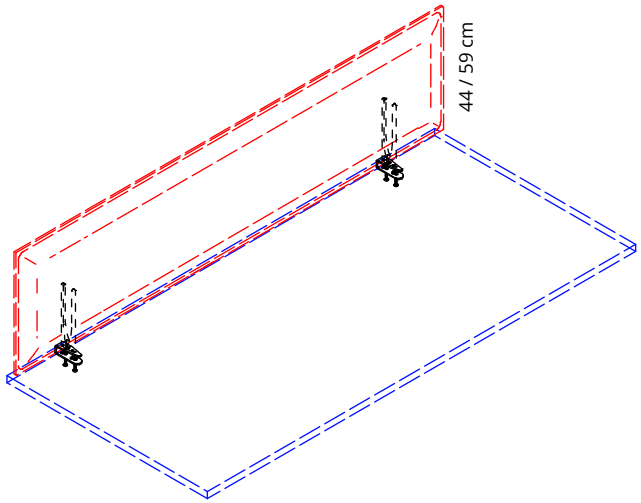

7SMP19-GA **€ 62,00**
Grigio argento
Silver grey
Gris argenté
Gris plata
Silbergrau
1 coppia /1 pair
1 paire / 1 pare
1 Paar

7SMP19M-GA **€ 57,00**
Grigio argento
Silver grey
Gris argenté
Gris plata
Silbergrau
cad each ≥ 8 pz
1 coppia /1 pair
1 paire / 1 pare
1 Paar

7SMP19-BO **€ 62,00**
Bianco opaco
Mat white
Blanc mat
Blanco mate
Mattweiß
1 coppia /1 pair
1 paire / 1 pare
1 Paar

7SMP19M-BO **€ 57,00**
Bianco opaco
Mat white
Blanc mat
Blanco mate
Mattweiß
cad each ≥ 8 pz
1 coppia /1 pair
1 paire / 1 pare
1 Paar

Coppia supporti in acciaio verniciato da utilizzare con attacchi **7SMF20-GA / 7SMF20-BO / 7SMF20-N.**

Pair of supports for powder-coated steel brackets to be used with 7**SMF20-GA / 7SMF20-BO / 7SMF20-N.**

Paire de supports peint époxy à utiliser avec étriers **7SMF20-GA / 7SMF20-BO / 7SMF20-N.**

2 soportes para fijaciones de acero barnizado. Utilizacion con abrazaderas **7SMF20-GA / 7SMF20-BO / 7SMF20-N.**

1 Paar Stahlbefestigungen zur Verwendung mit den Halterungen **7SMF20-GA / 7SMF20-BO / 7SMF20-N**.

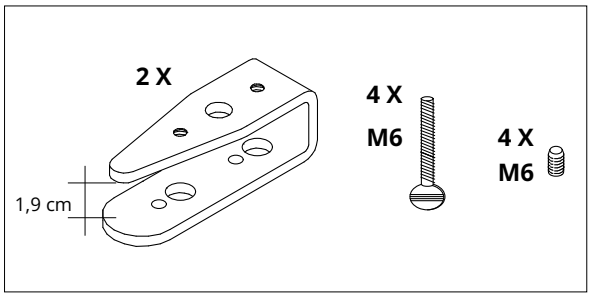

≥ 8 pz : Prezzo unitario per ordini **≥ 8** pz / Unit price for orders **≥ 8** pcs / Prix unitaire pour commandes **≥ 8** pz
Precio por unidad para pedidos **≥ 8** pz / Stückpreis für Bestellungen **≥ 8** pz

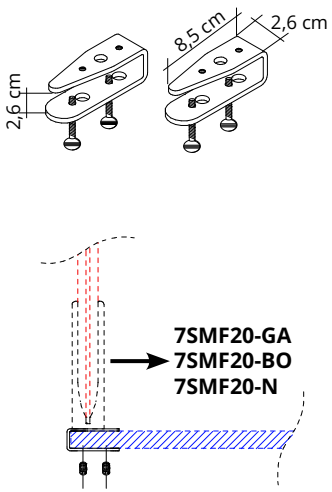

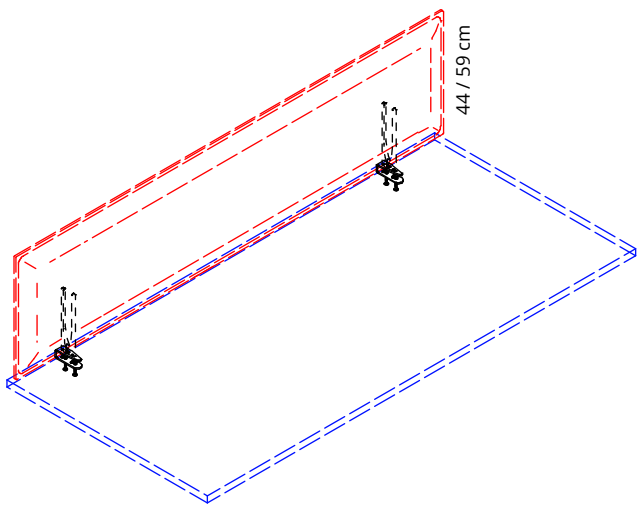

7SMP26-GA **€ 63,00**
Grigio argento
Silver grey
Gris argenté
Gris plata
Silbergrau
1 coppia /1 pair
1 paire / 1 pare
1 Paar

7SMP26M-GA **€ 58,00**
Grigio argento
Silver grey
Gris argenté
Gris plata
Silbergrau
cad each ≥ 8 pz
1 coppia /1 pair
1 paire / 1 pare
1 Paar

7SMP26-BO **€ 63,00**
Bianco opaco
Mat white
Blanc mat
Blanco mate
Mattweiß
1 coppia /1 pair
1 paire / 1 pare
1 Paar

7SMP26M-BO **€ 58,00**
Bianco opaco
Mat white
Blanc mat
Blanco mate
Mattweiß
cad each ≥ 8 pz
1 coppia /1 pair
1 paire / 1 pare
1 Paar

Coppia supporti in acciaio verniciato da utilizzare con attacchi **7SMF20-GA / 7SMF20-BO / 7SMF20-N.**

Pair of supports for powder-coated steel brackets to be used with **7SMF20-GA / 7SMF20-BO / 7SMF20-N.**

Paire de supports peint époxy à utiliser avec étriers **7SMF20-GA / 7SMF20-BO / 7SMF20-N.**

2 soportes para fijaciones de acero barnizado. Utilizacion con abrazaderas **7SMF20-GA / 7SMF20-BO / 7SMF20-N.**

1 Paar Stahlbefestigungen zur Verwendung mit den Halterungen **7SMF20-GA / 7SMF20-BO / 7SMF20-N.**

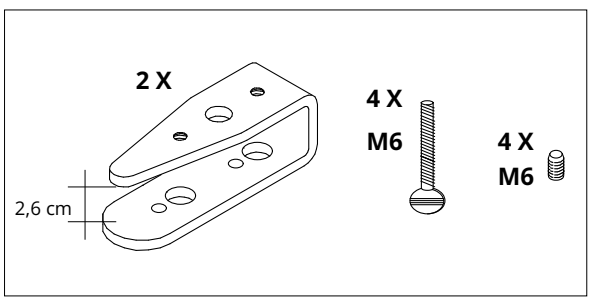

≥ 8 pz : Prezzo unitario per ordini **≥ 8** pz / Unit price for orders **≥ 8** pcs / Prix unitaire pour commandes **≥ 8** pz
Precio por unidad para pedidos **≥ 8** pz / Stückpreis für Bestellungen **≥ 8** pz

MINIMAL 44/59

design Caimi Lab
Snowsound® technology by Caimi Brevetti

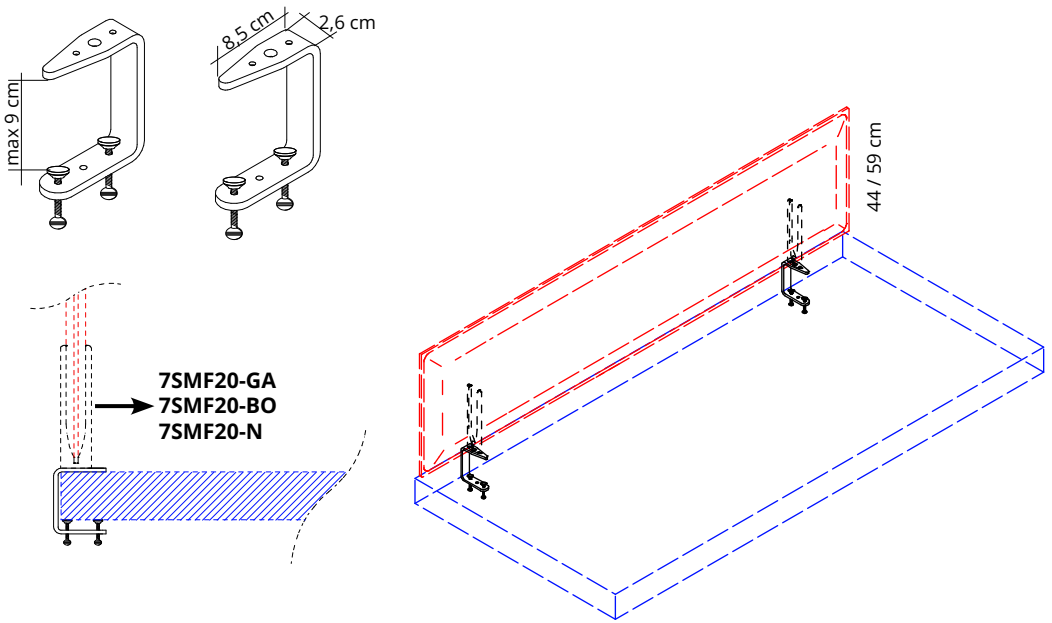

7SMP95-GA — **€ 68,00**
Grigio argento
Silver grey
Gris argenté
Gris plata
Silbergrau
1 coppia /1 pair
1 paire / 1 pare
1 Paar

7SMP95M-GA — **€ 63,00** cad each ≥ 8 pz
Grigio argento
Silver grey
Gris argenté
Gris plata
Silbergrau
1 coppia /1 pair
1 paire / 1 pare
1 Paar

7SMP95-BO — **€ 68,00**
Bianco opaco
Mat white
Blanc mat
Blanco mate
Mattweiß
1 coppia /1 pair
1 paire / 1 pare
1 Paar

7SMP95M-BO — **€ 63,00** cad each ≥ 8 pz
Bianco opaco
Mat white
Blanc mat
Blanco mate
Mattweiß
1 coppia /1 pair
1 paire / 1 pare
1 Paar

Coppia supporti in acciaio verniciato da utilizzare con attacchi **7SMF20-GA / 7SMF20-BO / 7SMF20-N.**

Pair of supports for powder-coated steel brackets to be used with **7SMF20-GA / 7SMF20-BO / 7SMF20-N.**

Paire de supports peint époxy à utiliser avec étriers **7SMF20-GA / 7SMF20-BO / 7SMF20-N.**

2 soportes para fijaciones de acero barnizado. Utilizacion con abrazaderas **7SMF20-GA / 7SMF20-BO / 7SMF20-N.**

1 Paar Stahlbefestigungen zur Verwendung mit den Halterungen **7SMF20-GA / 7SMF20-BO / 7SMF20-N.**

≥ 8 pz : Prezzo unitario per ordini **≥ 8** pz / Unit price for orders **≥ 8** pcs / Prix unitaire pour commandes **≥ 8** pz
Precio por unidad para pedidos **≥ 8** pz / Stückpreis für Bestellungen **≥ 8** pz

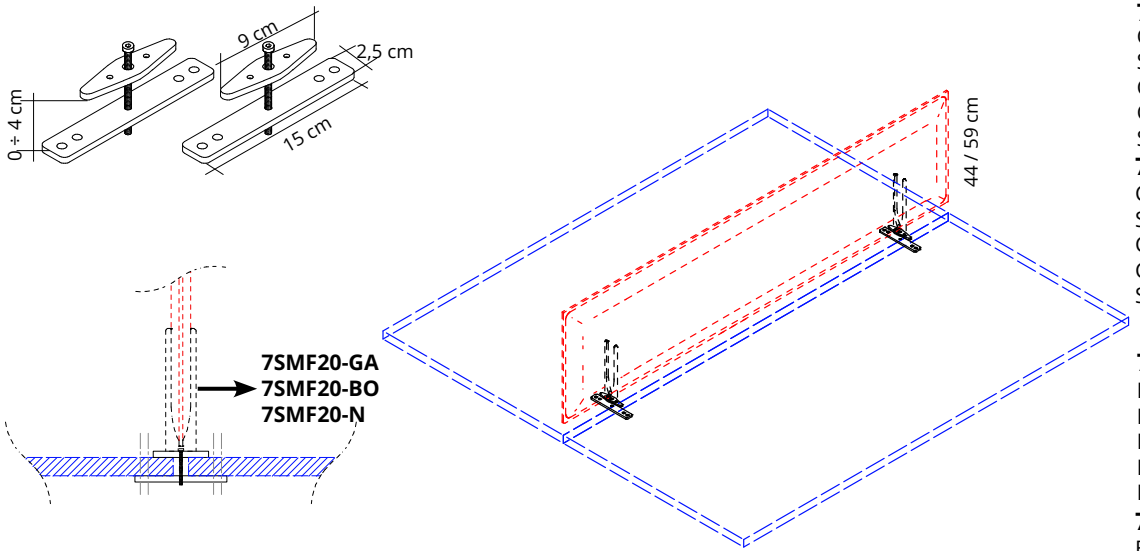

7SMP2-GA — **€ 101,00**
Grigio argento
Silver grey
Gris argenté
Gris plata
Silbergrau
1 coppia /1 pair
1 paire / 1 pare
1 Paar

7SMP2M-GA — **€ 93,00** cad each ≥ 8 pz
Grigio argento
Silver grey
Gris argenté
Gris plata
Silbergrau
1 coppia /1 pair
1 paire / 1 pare
1 Paar

7SMP2-BO — **€ 101,00**
Bianco opaco
Mat white
Blanc mat
Blanco mate
Mattweiß
1 coppia /1 pair
1 paire / 1 pare
1 Paar

7SMP2M-BO — **€ 93,00** cad each ≥ 8 pz
Bianco opaco
Mat white
Blanc mat
Blanco mate
Mattweiß
1 coppia /1 pair
1 paire / 1 pare
1 Paar

Coppia supporti in acciaio verniciato da utilizzare con attacchi **7SMF20-GA / 7SMF20-BO / 7SMF20-N.** Per fissaggio da sopra il piano della scrivania, con vite centrale.

Pair of supports for powder-coated steel brackets to be used with **7SMF20-GA / 7SMF20-BO / 7SMF20-N.** For attachment from above the desktop, using a central screw.

Paire de supports peint époxy à utiliser avec étriers **7SMF20-GA / 7SMF20-BO / 7SMF20-N.** Fixation par le dessus du plan de travail, avec vis centrale.

2 soportes para fijaciones de acero barnizado. Utilizacion con abrazaderas **7SMF20-GA / 7SMF20-BO / 7SMF20-N.** Para fijación desde arriba del tablero de la mesa, con tornillo central.

1 Paar Stahlbefestigungen zur Verwendung mit den Halterungen **7SMF20-GA / 7SMF20-BO / 7SMF20-N.** Zur Befestigung von oben auf der Tischplatte, mit zentraler Schraube.

≥ 8 pz : Prezzo unitario per ordini **≥ 8** pz / Unit price for orders **≥ 8** pcs / Prix unitaire pour commandes **≥ 8** pz
Precio por unidad para pedidos **≥ 8** pz / Stückpreis für Bestellungen **≥ 8** pz

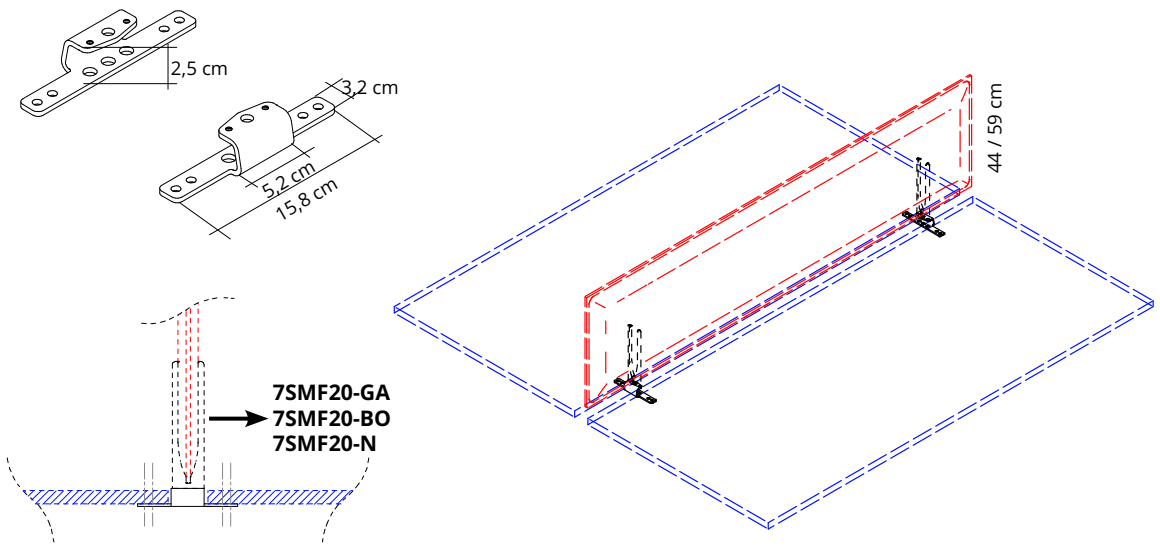

7SMPL-GA — **€ 66,00**
Grigio argento
Silver grey
Gris argenté
Gris plata
Silbergrau
1 coppia /1 pair
1 paire / 1 pare
1 Paar

7SMPLM-GA — **€ 60,00**
Grigio argento
Silver grey
Gris argenté
Gris plata
Silbergrau
cad each ≥ 8 pz
1 coppia /1 pair
1 paire / 1 pare
1 Paar

7SMPL-BO — **€ 66,00**
Bianco opaco
Mat white
Blanc mat
Blanco mate
Mattweiß
1 coppia /1 pair
1 paire / 1 pare
1 Paar

7SMPLM-BO — **€ 60,00**
Bianco opaco
Mat white
Blanc mat
Blanco mate
Mattweiß
cad each ≥ 8 pz
1 coppia /1 pair
1 paire / 1 pare
1 Paar

Coppia supporti in acciaio verniciato da utilizzare con attacchi **7SMF20-GA / 7SMF20-BO / 7SMF20-N.**

Pair of supports for powder-coated steel brackets to be used with **7SMF20-GA / 7SMF20-BO / 7SMF20-N.**

Paire de supports peint époxy à utiliser avec étriers **7SMF20-GA / 7SMF20-BO / 7SMF20-N.**

2 soportes para fijaciones de acero barnizado. Utilizacion con abrazaderas **7SMF20-GA / 7SMF20-BO / 7SMF20-N.**

1 Paar Stahlbefestigungen zur Verwendung mit den Halterungen **7SMF20-GA / 7SMF20-BO / 7SMF20-N.**

≥ 8 pz : Prezzo unitario per ordini **≥ 8** pz / Unit price for orders **≥ 8** pcs / Prix unitaire pour commandes **≥ 8** pz
Precio por unidad para pedidos **≥ 8** pz / Stückpreis für Bestellungen **≥ 8** pz

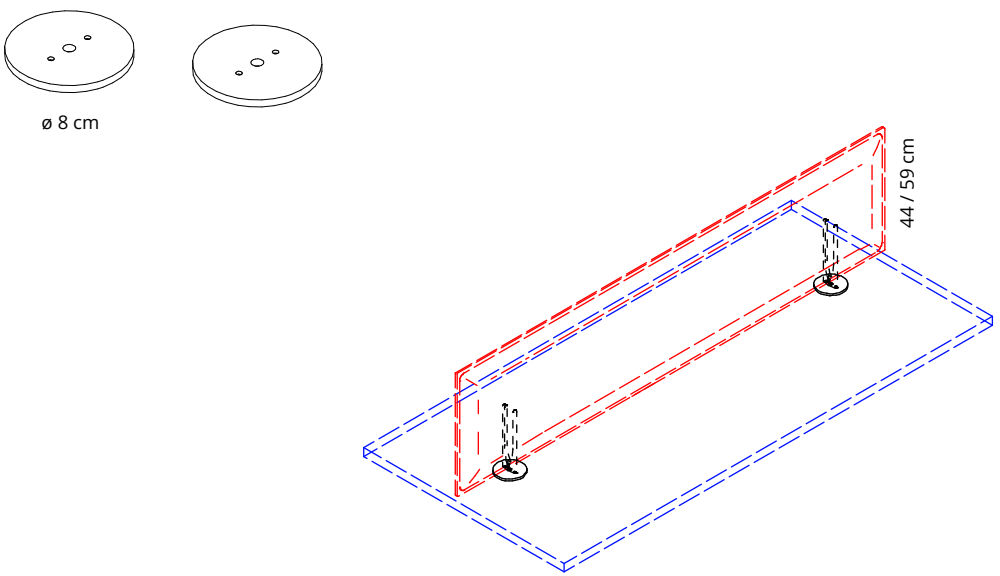

7SMPM-GA — **€ 52,00**
Grigio argento
Silver grey
Gris argenté
Gris plata
Silbergrau
1 coppia /1 pair
1 paire / 1 pare
1 Paar

7SMPMM-GA — **€ 47,00**
Grigio argento
Silver grey
Gris argenté
Gris plata
Silbergrau
cad each ≥ 8 pz
1 coppia /1 pair
1 paire / 1 pare
1 Paar

7SMPM-BO — **€ 52,00**
Bianco opaco
Mat white
Blanc mat
Blanco mate
Mattweiß
1 coppia /1 pair
1 paire / 1 pare
1 Paar

7SMPMM-BO — **€ 47,00**
Bianco opaco
Mat white
Blanc mat
Blanco mate
Mattweiß
cad each ≥ 8 pz
1 coppia /1 pair
1 paire / 1 pare
1 Paar

Coppia di basi in acciaio verniciato per fissaggio al piano della scrivania. Fissaggio al piano obbligatorio a cura del cliente. Scegliere il tipo di fissaggio / incollaggio idoneo alla superficie del piano. Da utilizzare con attacchi **7SMF20-GA / 7SMF20-BO / 7SMF20-N.**

Pair of bases in powder coated steel for fixing to the desk top. Mandatory fastening to the top at customer's care. Choose the most suitable connection/gluing for the surface. To be used with **7SMF20-GA / 7SMF20-BO / 7SMF20-N.**

Paire de bases en acier peint en époxy à fixer au dessus du bureau. Fixation au dessus obligatoire de la part du client. Choisir le type d'accrochage/collage adapté à la surface du dessus. A utiliser avec étriers **7SMF20-GA / 7SMF20-BO / 7SMF20-N.**

Par de bases de acero para fijacion al plan del escritorio. Enganche al plano obligatorio por parte del cliente. Elegir el tipo de sujetador / enlace lo mas adecuado para la superficie del plano. Utilizacion con abrazaderas **7SMF20-GA / 7SMF20-BO / 7SMF20-N.**

1 Paar Stahlböden aus pulverbeschichtetem Stahl zur Befestigung auf der Tischplatte. Befestigung durch den Kunden unbedingt erforderlich. Wählen Sie die am besten geeignete Art der Verbindung/Verklebung für die betreffende Oberfläche. Zur Verwendung mit den Halterungen **7SMF20-GA / 7SMF20-BO / 7SMF20-N.**

≥ 8 pz : Prezzo unitario per ordini **≥ 8** pz / Unit price for orders **≥ 8** pcs / Prix unitaire pour commandes **≥ 8** pz
Precio por unidad para pedidos **≥ 8** pz / Stückpreis für Bestellungen **≥ 8** pz

MINIMAL 44/59

design Caimi Lab
Snowsound® technology by Caimi Brevetti

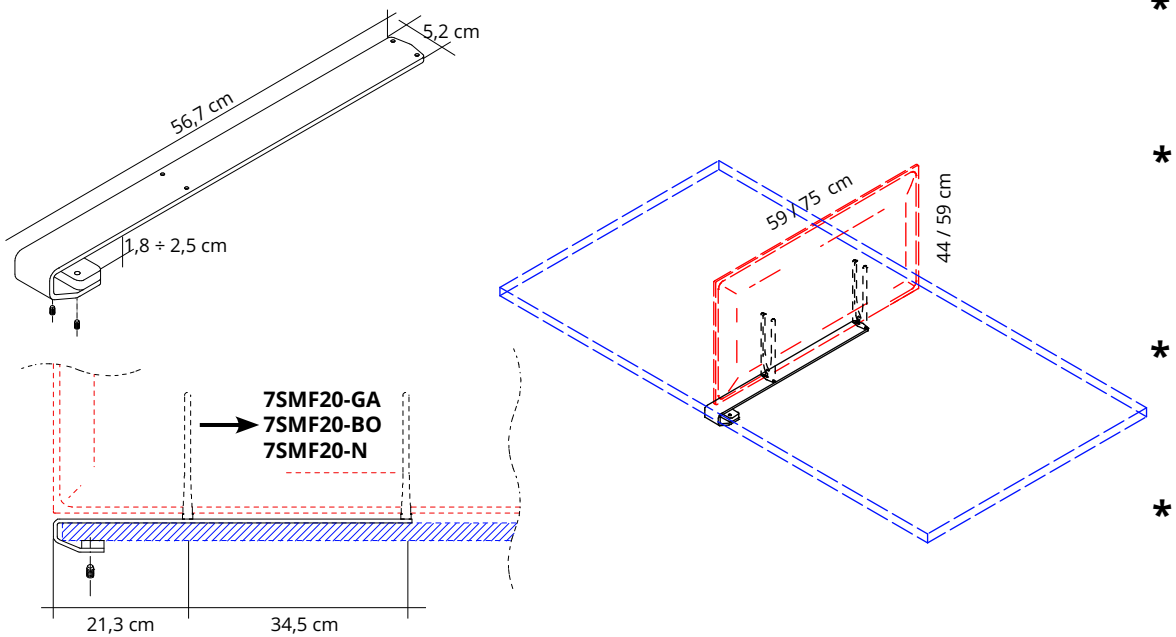

≥ 8 pz : Prezzo unitario per ordini **≥ 8** pz / Unit price for orders **≥ 8** pcs / Prix unitaire pour commandes **≥ 8** pz
Precio por unidad para pedidos **≥ 8** pz / Stückpreis für Bestellungen **≥ 8** pz

* **7SMPC2-GA** Grigio argento Silver grey Gris argenté Gris plata Silbergrau	**€ 104,00**	Supporto in acciaio verniciato da utilizzare con attacchi **7SMF20-GA / 7SMF20-BO / 7SMF20-N.** Support for powder-coated steel brackets to be used with **7SMF20-GA / 7SMF20-BO / 7SMF20-N.**
* **7SMPC2M-GA** Grigio argento Silver grey Gris argenté Gris plata Silbergrau	**€ 99,00** **cad each** ≥ 8 pz	Support peint époxy à utiliser avec étriers **7SMF20-GA / 7SMF20-BO / 7SMF20-N.** Soporte para fijaciones de acero barnizado. Utilizacion con abrazaderas **7SMF20-GA / 7SMF20-BO / 7SMF20-N.**
* **7SMPC2-BO** Bianco opaco Mat white Blanc mat Blanco mate Mattweiß	**€ 104,00**	Stahlbefestigungen zur Verwendung mit den Halterungen **7SMF20-GA / 7SMF20-BO / 7SMF20-N.**
* **7SMPC2M-BO** Bianco opaco Mat white Blanc mat Blanco mate Mattweiß	**€ 99,00** **cad each** ≥ 8 pz	* **DISPONIBILE FINO AD ESAURIMENTO SCORTE** **AVAILABLE WHILE STOCKS LAST**

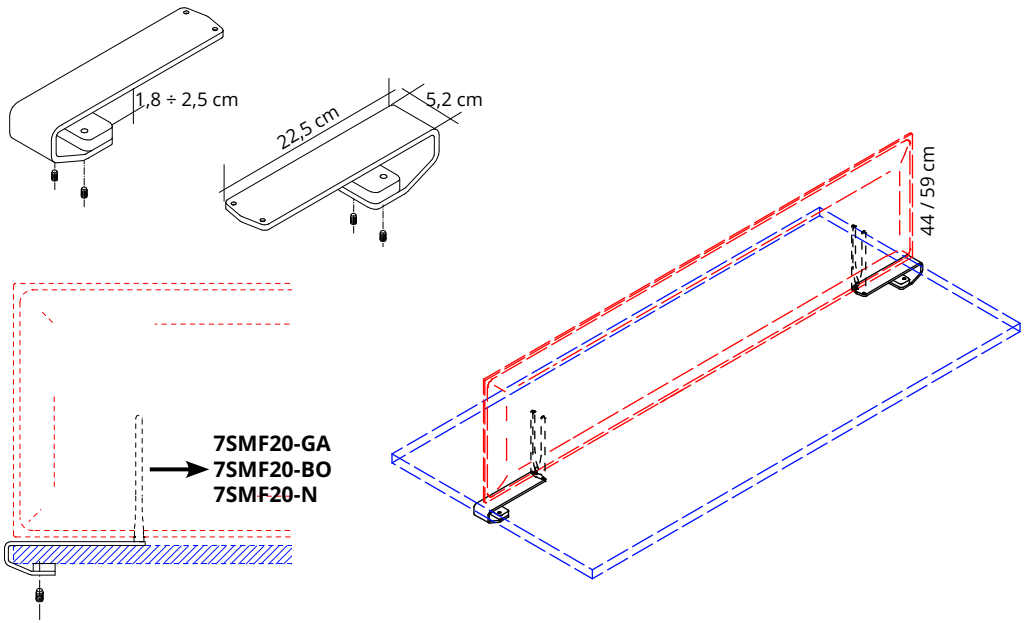

≥ 8 pz : Prezzo unitario per ordini **≥ 8** pz / Unit price for orders **≥ 8** pcs / Prix unitaire pour commandes **≥ 8** pz
Precio por unidad para pedidos **≥ 8** pz / Stückpreis für Bestellungen **≥ 8** pz

* **7SMPC1-GA** Grigio argento Silver grey Gris argenté Gris plata Silbergrau	**€ 104,00** **1 coppia /1 pair** **1 paire / 1 pare** **1 Paar**	Coppia supporti in acciaio verniciato da utilizzare con attacchi **7SMF20-GA / 7SMF20-BO / 7SMF20-N.** Pair of supports for powder-coated steel brackets to be used with **7SMF20-GA / 7SMF20-BO / 7SMF20-N.**
* **7SMPC1M-GA** Grigio argento Silver grey Gris argenté Gris plata Silbergrau	**€ 99,00** **cad each** ≥ 8 pz **1 coppia /1 pair** **1 paire / 1 pare** **1 Paar**	Paire de supports peint époxy à utiliser avec étriers **7SMF20-GA / 7SMF20-BO / 7SMF20-N.** 2 soportes para fijaciones de acero barnizado. Utilizacion con abrazaderas **7SMF20-GA / 7SMF20-BO / 7SMF20-N.**
* **7SMPC1-BO** Bianco opaco Mat white Blanc mat Blanco mate Mattweiß	**€ 104,00** **1 coppia /1 pair** **1 paire / 1 pare** **1 Paar**	1 Paar Stahlbefestigungen zur Verwendung mit den Halterungen **7SMF20-GA / 7SMF20-BO / 7SMF20-N.**
* **7SMPC1M-BO** Bianco opaco Mat white Blanc mat Blanco mate Mattweiß	**€ 99,00** **cad each** ≥ 8 pz **1 coppia /1 pair** **1 paire / 1 pare** **1 Paar**	* **DISPONIBILE FINO AD ESAURIMENTO SCORTE** **AVAILABLE WHILE STOCKS LAST**

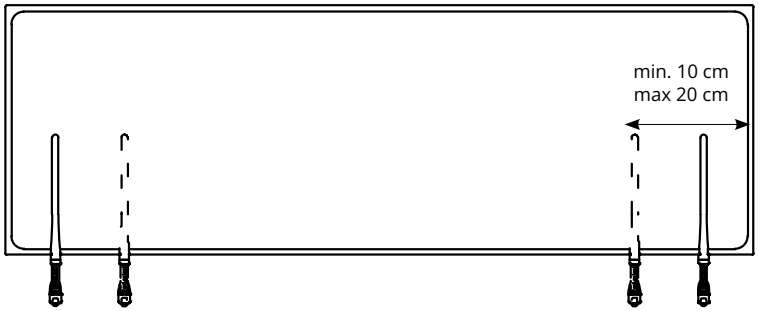

Gli attacchi vengono fissati a scrivania e il pannello viene inserito negli attacchi.

Brackets are fixed to the desktop and the panel is inserted into the brackets.

Les supports sont fixée sur le plan de travail et le panneau est inséré dans les supports.

Las conexiones se fijan al escritorio y el panel se inserta en las conexiones.

Die Halterungen werden an der Tischplatte befestigt und das Paneel wird in die Halterungen eingesetzt.

CORNER 44

design Marc Sadler
Snowsound® technology by Caimi Brevetti

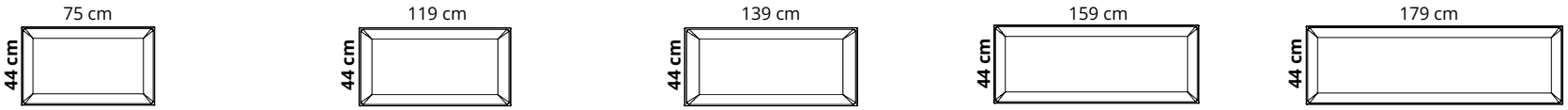

Colore Colour		Codice/Code Prezzo/Price	Codice/Code Prezzo/Price	Codice/Code Prezzo/Price	Codice/Code Prezzo/Price	Codice/Code Prezzo/Price
Bianco White	0001	7B0408-0001 € 187,00	7B0412-0001 € 238,00	7B0414-0001 € 244,00	7B0416-0001 € 248,00	7B0418-0001 € 282,00
Grigio argento Silver grey	8004	7B0408-8004 € 187,00	7B0412-8004 € 238,00	7B0414-8004 € 244,00	7B0416-8004 € 248,00	7B0418-8004 € 282,00
Grigio scuro Dark grey	8007	7B0408-8007 € 187,00	7B0412-8007 € 238,00	7B0414-8007 € 244,00	7B0416-8007 € 248,00	7B0418-8007 € 282,00
Beige Beige	1008	7B0408-1008 € 187,00	7B0412-1008 € 238,00	7B0414-1008 € 244,00	7B0416-1008 € 248,00	7B0418-1008 € 282,00
Giallo Yellow	3008	7B0408-3008 € 187,00	7B0412-3008 € 238,00	7B0414-3008 € 244,00	7B0416-3008 € 248,00	7B0418-3008 € 282,00
Arancione Orange	4030	7B0408-4030 € 187,00	7B0412-4030 € 238,00	7B0414-4030 € 244,00	7B0416-4030 € 248,00	7B0418-4030 € 282,00
Rosso Red	4027	7B0408-4027 € 187,00	7B0412-4027 € 238,00	7B0414-4027 € 244,00	7B0416-4027 € 248,00	7B0418-4027 € 282,00
Verde chiaro Light green	7004	7B0408-7004 € 187,00	7B0412-7004 € 238,00	7B0414-7004 € 244,00	7B0416-7004 € 248,00	7B0418-7004 € 282,00
Azzurro Light blue	6046	7B0408-6046 € 187,00	7B0412-6046 € 238,00	7B0414-6046 € 244,00	7B0416-6046 € 248,00	7B0418-6046 € 282,00
Ottanio Teal	6075	7B0408-6075 € 187,00	7B0412-6075 € 238,00	7B0414-6075 € 244,00	7B0416-6075 € 248,00	7B0418-6075 € 282,00
Bianco ghiaccio Cool white	8002	—	7B0412-8002 € 238,00	—	7B0416-8002 € 248,00	—
Nero Black	8033	—	7B0412-8033 € 238,00	—	7B0416-8033 € 248,00	—

Pannello con imbottitura interna in poliestere a **densità variabile** Snowsound® Technology. Rivestimento esterno in tessuto di poliestere Trevira CS®.

Panel with polyester internal padding with Snowsound® Technology **variable density**. Polyester covering in Trevira CS® fabric.

Panneau avec rembourrage interne en polyester à **densité variable** Snowsound® Technology. Revêtement externe en tissu de polyester Trevira CS®.

Panel con acolchado interior de poliéster de **densidad variable** Snowsound® Technology. Revestimiento exterior de tejido de poliéster Trevira CS®.

Paneel mit Polyester-Füllmaterial von **unterschiedlicher Dichte** Snowsound® Technology. Polyester-Bezug aus Trevira CS®–Material.

design Marc Sadler
Snowsound® technology by Caimi Brevetti

CORNER 59

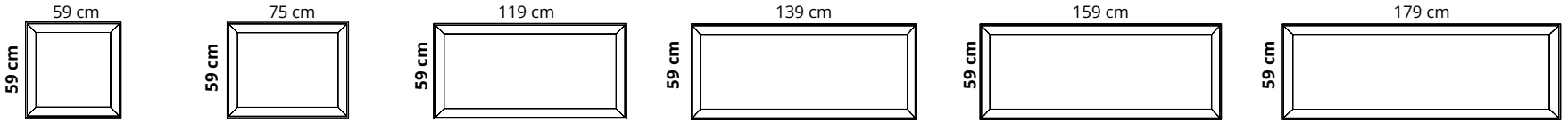

Colore Colour		Codice/Code Prezzo/Price	Codice/Code Prezzo/Price	Codice/Code Prezzo/Price	Codice/Code Prezzo/Price	Codice/Code Prezzo/Price	Codice/Code Prezzo/Price
Bianco White	0001	7B0606-0001 € 143,00	7B0806-0001 € 238,00	7B1206-0001 € 262,00	7B1406-0001 € 303,00	7B1606-0001 € 313,00	7B1806-0001 € 340,00
Grigio argento Silver grey	8004	7B0606-8004 € 143,00	7B0806-8004 € 238,00	7B1206-8004 € 262,00	7B1406-8004 € 303,00	7B1606-8004 € 313,00	7B1806-8004 € 340,00
Grigio scuro Dark grey	8007	7B0606-8007 € 143,00	7B0806-8007 € 238,00	7B1206-8007 € 262,00	7B1406-8007 € 303,00	7B1606-8007 € 313,00	7B1806-8007 € 340,00
Beige Beige	1008	7B0606-1008 € 143,00	7B0806-1008 € 238,00	7B1206-1008 € 262,00	—	7B1606-1008 € 313,00	—
Giallo Yellow	3008	7B0606-3008 € 143,00	7B0806-3008 € 238,00	7B1206-3008 € 262,00	—	7B1606-3008 € 313,00	—
Arancione Orange	4030	7B0606-4030 € 143,00	7B0806-4030 € 238,00	7B1206-4030 € 262,00	—	7B1606-4030 € 313,00	—
Rosso Red	4027	7B0606-4027 € 143,00	7B0806-4027 € 238,00	7B1206-4027 € 262,00	—	7B1606-4027 € 313,00	—
Verde chiaro Light green	7004	7B0606-7004 € 143,00	7B0806-7004 € 238,00	7B1206-7004 € 262,00	—	7B1606-7004 € 313,00	—
Azzurro Light blue	6046	7B0606-6046 € 143,00	7B0806-6046 € 238,00	7B1206-6046 € 262,00	7B1406-6046 € 303,00	7B1606-6046 € 313,00	7B1806-6046 € 340,00
Ottanio Teal	6075	7B0606-6075 € 143,00	7B0806-6075 € 238,00	7B1206-6075 € 262,00	—	7B1606-6075 € 313,00	—
Bianco ghiaccio Cool white	8002	—	—	7B1206-8002 € 262,00	—	7B1606-8002 € 313,00	—
Nero Black	8033	—	—	7B1206-8033 € 262,00	—	7B1606-8033 € 313,00	—

Pannello con imbottitura interna in poliestere a **densità variabile** Snowsound® Technology. Rivestimento esterno in tessuto di poliestere Trevira CS®.

Panel with polyester internal padding with Snowsound® Technology **variable density**. Polyester covering in Trevira CS® fabric.

Panneau avec rembourrage interne en polyester à **densité variable** Snowsound® Technology. Revêtement externe en tissu de polyester Trevira CS®.

Panel con acolchado interior de poliéster de **densidad variable** Snowsound® Technology. Revestimiento exterior de tejido de poliéster Trevira CS®.

Paneel mit Polyester-Füllmaterial von **unterschiedlicher Dichte** Snowsound® Technology. Polyester-Bezug aus Trevira CS®–Material.

CORNER 44/59

design Marc Sadler
Snowsound® technology by Caimi Brevetti

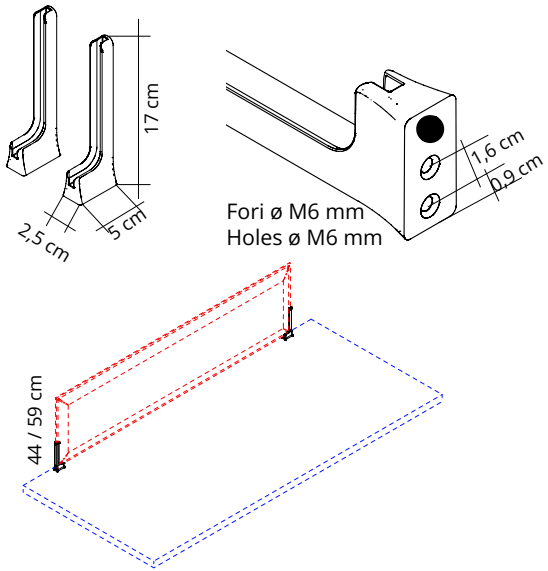

7B400-GA Grigio argento Silver grey Gris argenté Gris plata Silbergrau	**€ 63,00** **1 coppia /1 pair** **1 paire / 1 pare** **1 Paar**	**7B400M-GA** Grigio argento Silver grey Gris argenté Gris plata Silbergrau	**€ 58,00** cad each ≥ 12 pz **1 coppia /1 pair** **1 paire / 1 pare** **1 Paar**	Coppia attacchi in zama verniciata con polveri epossidiche **per fissaggio da sotto il piano della scrivania** tramite viti (non incluse). **Per pannelli Corner 44 pag. 138 e Corner 59 pag. 139.** Pair of brackets in powder-coated zamac **to be fixed under the desk top** with screws (not included). **For panels: Corner 44 page 138 and Corner 59 page 139.**
7B400-BO Bianco opaco Mat white Blanc mat Blanco mate Mattweiß	**€ 63,00** **1 coppia /1 pair** **1 paire / 1 pare** **1 Paar**	**7B400M-BO** Bianco opaco Mat white Blanc mat Blanco mate Mattweiß	**€ 58,00** cad each ≥ 12 pz **1 coppia /1 pair** **1 paire / 1 pare** **1 Paar**	Paire d'étriers en zamac peint époxy **pour fixation par le dessous du bureau** par des vis (pas incluses). **Pour panneaux Corner 44 page 138 et Corner 59 page 139.** Par de abrazaderas de zamac recubierto epoxi **para fijacion debajo del plan del escritorio** por medio de tornillos (no incluydos). **Para panels Corner 44 pag. 138 y Corner 59 pag 139.**
7B400-N Nero opaco Mat black Noir mat Negro mate Mattschwarz	**€ 63,00** **1 coppia /1 pair** **1 paire / 1 pare** **1 Paar**	**7B400M-N** Nero opaco Mat black Noir mat Negro mate Mattschwarz	**€ 58,00** cad each ≥ 12 pz **1 coppia /1 pair** **1 paire / 1 pare** **1 Paar**	1 Paar Halterungen aus pulverbeschichtetem Zamac **zur Befestigung unter der Tischplatte** durch Schrauben (nicht inkludiert). **Für Paneele: Corner 44 Seite 138 und Corner 59 Seite 139.**

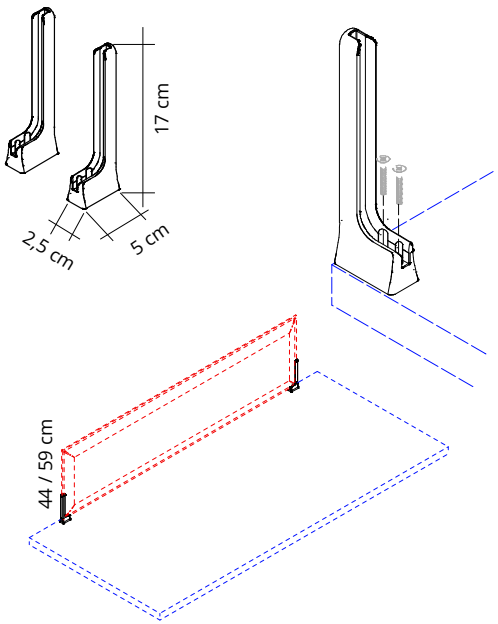

7B401-GA Grigio argento Silver grey Gris argenté Gris plata Silbergrau	**€ 73,00** **1 coppia /1 pair** **1 paire / 1 pare** **1 Paar**	**7B401M-GA** Grigio argento Silver grey Gris argenté Gris plata Silbergrau	**€ 68,00** cad each ≥ 12 pz **1 coppia /1 pair** **1 paire / 1 pare** **1 Paar**	Coppia attacchi in zama verniciata con polveri epossidiche **per fissaggio sopra il piano della scrivania** tramite viti (non incluse). **Per pannelli Corner 44 pag. 138 e Corner 59 pag. 139.** Pair of brackets in powder-coated zamac **to be fixed on the desk top** with screws (not included). **For panels: Corner 44 page 138 and Corner 59 page 139.**
7B401-BO Bianco opaco Mat white Blanc mat Blanco mate Mattweiß	**€ 73,00** **1 coppia /1 pair** **1 paire / 1 pare** **1 Paar**	**7B401M-BO** Bianco opaco Mat white Blanc mat Blanco mate Mattweiß	**€ 68,00** cad each ≥ 12 pz **1 coppia /1 pair** **1 paire / 1 pare** **1 Paar**	Paire d'étriers en zamac peint époxy **pour fixation sur le bureau** par des vis (pas incluses). **Pour panneaux Corner 44 page 138 et Corner 59 page 139.** Par de abrazaderas de zamac recubierto epoxi p**ara fijacion sobre el plan del escritorio** por medio de tornillos (no incluydos). **Para panels Corner 44 pag. 138 y Corner 59 pag 139.**
7B401-N Nero opaco Mat black Noir mat Negro mate Mattschwarz	**€ 73,00** **1 coppia /1 pair** **1 paire / 1 pare** **1 Paar**	**7B401M-N** Nero opaco Mat black Noir mat Negro mate Mattschwarz	**€ 68,00** cad each ≥ 12 pz **1 coppia /1 pair** **1 paire / 1 pare** **1 Paar**	1 Paar Halterungen aus pulverbeschichtetem Zamac **zur Befestigung auf der Tischplatte** durch Schrauben (nicht inkludiert). **Für Paneele: Corner 44 Seite 138 und Corner 59 Seite 139.**

≥ 12 pz : Prezzo unitario per ordini **≥ 12** pz / Unit price for orders **≥ 12** pcs / Prix unitaire pour commandes **≥ 12** pz
Precio por unidad para pedidos **≥ 12** pz / Stückpreis für Bestellungen **≥ 12** pz

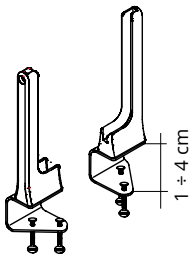

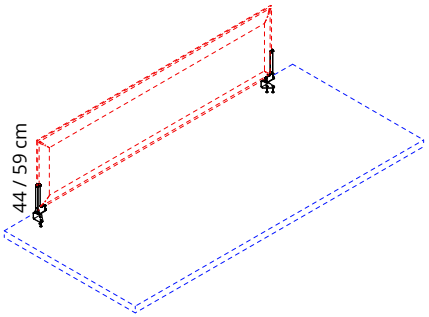

7B4100-GA Grigio argento Silver grey Gris argenté Gris plata Silbergrau	**€ 125,00** **1 coppia /1 pair** **1 paire / 1 pare** **1 Paar**	**7B4100M-GA** Grigio argento Silver grey Gris argenté Gris plata Silbergrau	**€ 115,00** cad each ≥ 12 pz **1 coppia /1 pair** **1 paire / 1 pare** **1 Paar**
7B4100-BO Bianco opaco Mat white Blanc mat Blanco mate Mattweiß	**€ 125,00** **1 coppia /1 pair** **1 paire / 1 pare** **1 Paar**	**7B4100M-BO** Bianco opaco Mat white Blanc mat Blanco mate Mattweiß	**€ 115,00** cad each ≥ 12 pz **1 coppia /1 pair** **1 paire / 1 pare** **1 Paar**
7B4100-N Nero opaco Mat black Noir mat Negro mate Mattschwarz	**€ 125,00** **1 coppia /1 pair** **1 paire / 1 pare** **1 Paar**	**7B4100M-N** Nero opaco Mat black Noir mat Negro mate Mattschwarz	**€ 115,00** cad each ≥ 12 pz **1 coppia /1 pair** **1 paire / 1 pare** **1 Paar**

Coppia attacchi in zama con morsetto in acciaio verniciati con polveri epossidiche per fissaggio al piano della scrivania. **Per pannelli Corner 44 pag. 138 e Corner 59 pag. 139.**

Pair of brackets with clamp in powder-coated steel and zamac for connection to the desk top. **For panels: Corner 44 page 138 and Corner 59 page 139.**

Paire d'étriers en zamac avec étau en acier peint époxy pour fixation au bureau. **Pour panneaux Corner 44 page 138 et Corner 59 page 139.**

Par de abrazaderas de zamac con sujetador de acero recubiertos epoxi para fijacion al plan del escritorio. **Para paneles Corner 44 pag 138 y Corner 59 page 139.**

1 Paar Halterungen aus pulverbeschichtetem Stahl und Zamac mit Klemmen zur Befestigung an der Tischplatte. **Für Paneele: Corner 44 Seite 138 und Corner 59 Seite 139.**

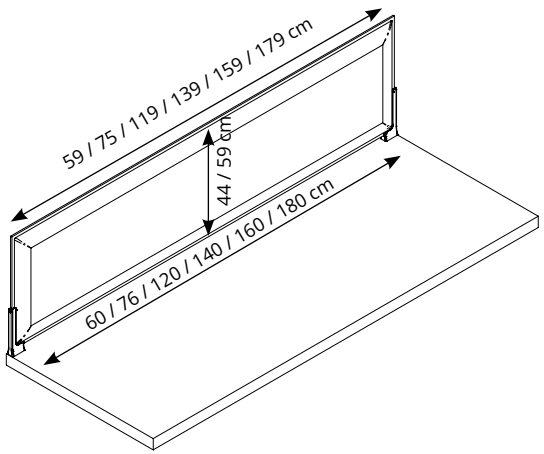

≥ 12 pz : Prezzo unitario per ordini **≥ 12** pz / Unit price for orders **≥ 12** pcs / Prix unitaire pour commandes **≥ 12** pz
Precio por unidad para pedidos **≥ 12** pz / Stückpreis für Bestellungen **≥ 12** pz

CORNER 44/59

design Marc Sadler
Snowsound® technology by Caimi Brevetti

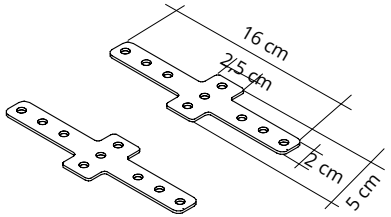

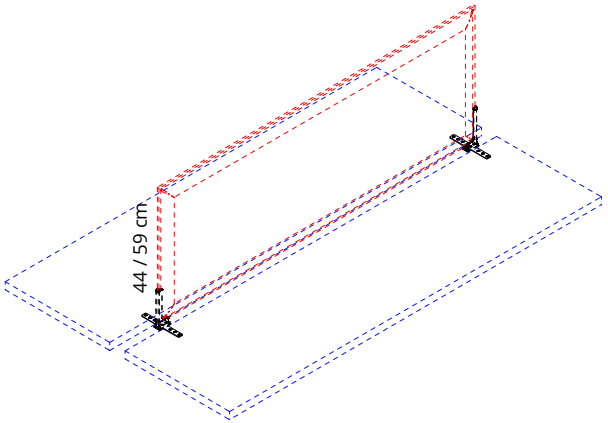

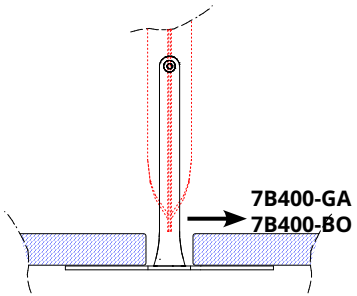

7B414-GA **€ 52,00**
Grigio argento
Silver grey
Gris argenté
Gris plata
Silbergrau
1 coppia /1 pair
1 paire / 1 pare
1 Paar

7B414-BO **€ 52,00**
Bianco opaco
Mat white
Blanc mat
Blanco mate
Mattweiß
1 coppia /1 pair
1 paire / 1 pare
1 Paar

Coppia supporti in acciaio da utilizzare con attacchi 7B400-GA / 7B400-BO.

2 steel supports for brackets 7B400-GA / 7B400-BO.

Paire de supports à utiliser avec étriers 7B400-GA / 7B400-BO.

2 Soportes para fijaciones de acero. Utilizacion con abrazaderas 7B400-GA / 7B400-BO.

2 Stahlbefestigungen zur Verwendung mit den Halterungen 7B400-GA / 7B400-BO.

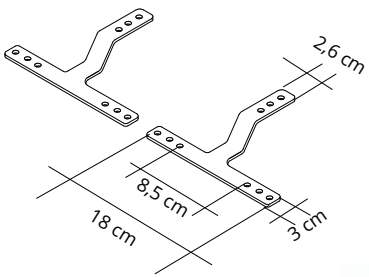

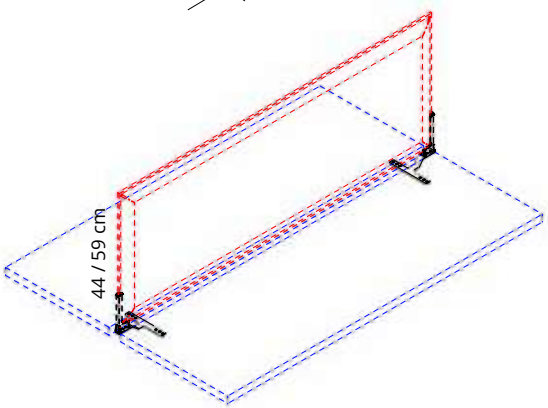

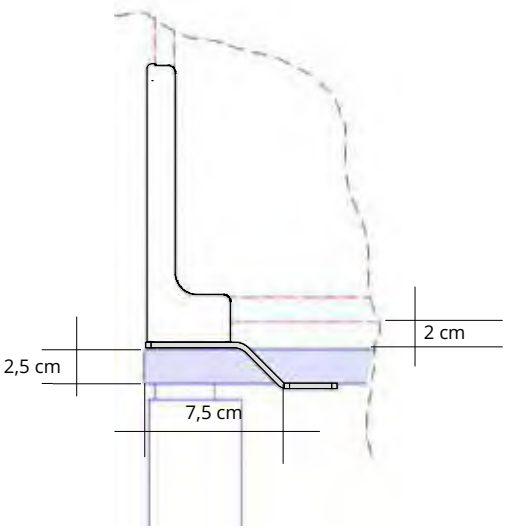

7B415-GA **€ 67,00**
Grigio argento
Silver grey
Gris argenté
Gris plata
Silbergrau
1 coppia /1 pair
1 paire / 1 pare
1 Paar

7B415-BO **€ 67,00**
Bianco opaco
Mat white
Blanc mat
Blanco mate
Mattweiß
1 coppia /1 pair
1 paire / 1 pare
1 Paar

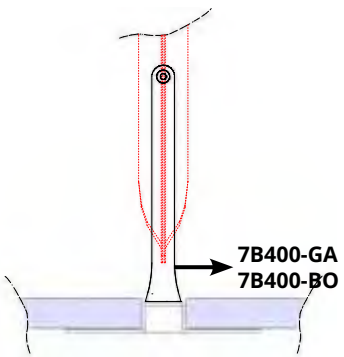

Coppia supporti in acciaio da utilizzare con attacchi 7B400-GA / 7B400-BO.

2 steel supports for brackets 7B400-GA / 7B400-BO.

Paire de supports à utiliser avec étriers 7B400-GA / 7B400-BO.

2 soportes para fijaciones de acero. Utilizacion con abrazaderas 7B400-GA / 7B400-BO.

2 Stahlbefestigungen zur Verwendung mit den Halterungen 7B400-GA / 7B400-BO.

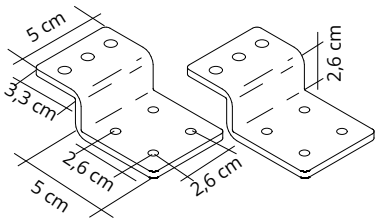

sp. 0,4 cm

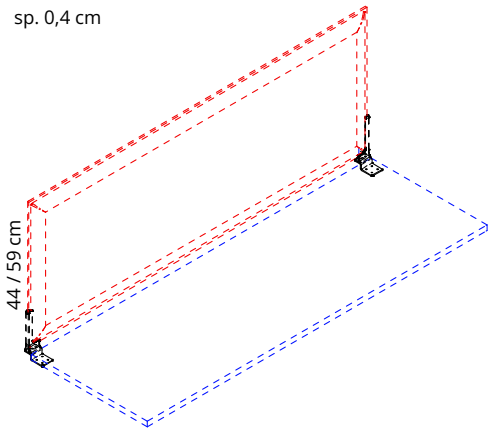

7B413/L-GA **€ 52,00**
Grigio argento
Silver grey
Gris argenté
Gris plata
Silbergrau

1 coppia /1 pair
1 paire / 1 pare
1 Paar

7B413/L-BO **€ 52,00**
Bianco opaco
Mat white
Blanc mat
Blanco mate
Mattweiß

1 coppia /1 pair
1 paire / 1 pare
1 Paar

Coppia supporti in acciaio da utilizzare con attacchi 7B400-GA / 7B400-BO.

2 steel supports for brackets 7B400-GA / 7B400-BO.

2 supports à utiliser avec étriers 7B400-GA / 7B400-BO.

2 soportes para fijaciones de acero. Utilizacion con abrazaderas 7B400-GA / 7B400-BO.

2 Stahlbefestigungen zur Verwendung mit den Halterungen 7B400-GA / 7B400-BO.

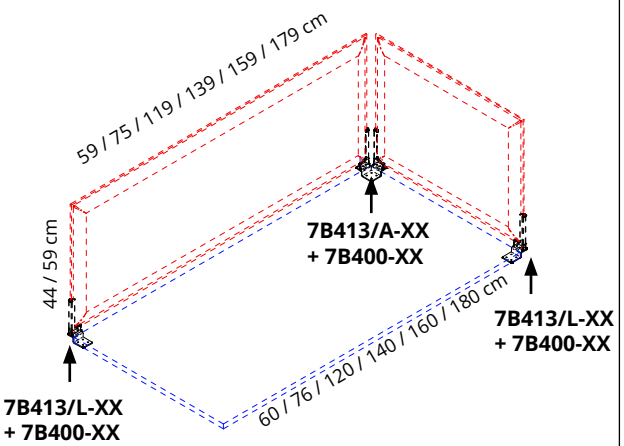

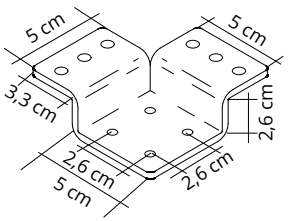

sp. 0,4 cm

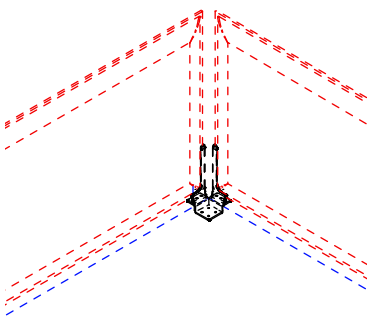

7B413/A-GA **€ 39,00**
Grigio argento
Silver grey
Gris argenté
Gris plata
Silbergrau

7B413/A-BO **€ 39,00**
Bianco opaco
Mat white
Blanc mat
Blanco mate
Mattweiß

Supporto in acciaio da utilizzare con attacchi 7B400-GA / 7B400-BO.

Steel supports for brackets 7B400-GA / 7B400-BO.

Supports à utiliser avec étriers 7B400-GA / 7B400-BO.

Soportes para fijaciones de acero. Utilizacion con abrazaderas 7B400-GA / 7B400-BO.

Stahlbefestigungen zur Verwendung mit den Halterungen 7B400-GA / 7B400-BO.

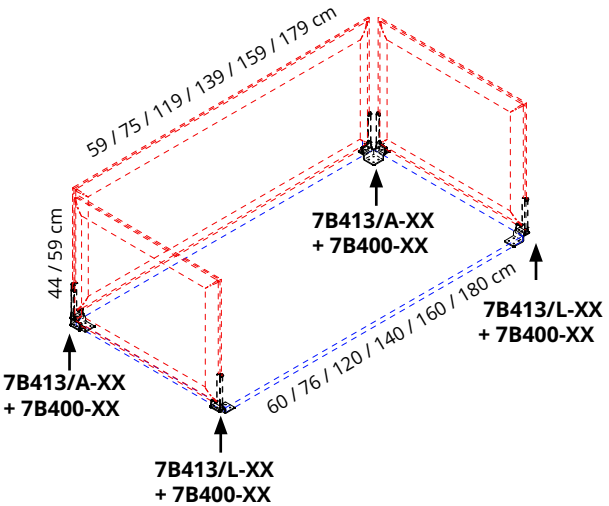

CORNER 44/59

design Marc Sadler
Snowsound® technology by Caimi Brevetti

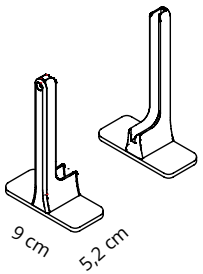

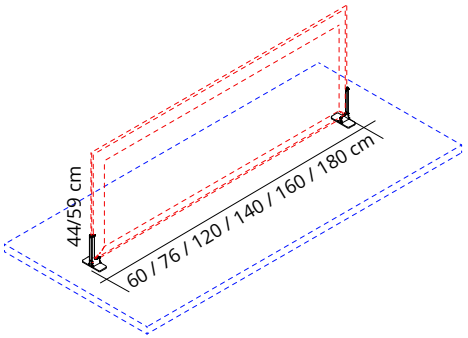

7B4120-GA **€ 131,00**
Grigio argento
Silver grey
Gris argenté
Gris plata
Silbergrau
1 coppia /1 pair
1 paire / 1 pare
1 Paar

7B4120-BO **€ 131,00**
Bianco opaco
Mat white
Blanc mat
Blanco mate
Mattweiß
1 coppia /1 pair
1 paire / 1 pare
1 Paar

Coppia staffe con base in acciaio verniciato con polveri epossidiche per fissaggio al piano della scrivania. Fissaggio al piano obbligatorio a cura del cliente. Scegliere il tipo di fissaggio / incollaggio idoneo alla superficie del piano. **Per pannelli Corner 44 pag. 138 e Corner 59 pag. 139.**

Pair of brackets with base in powder coated steel for fixing to the desk top. Mandatory fastening to the top at customer's care. Choose the most suitable connection/gluing for the surface. **For panels: Corner 44 page 138 and Corner 59 page 139.**

Paire d'étriers avec base en acier peint en époxy à fixer au dessus du bureau. Fixation au dessus obligatoire de la part du client. Choisir le type d'accrochage/collage indiqué pour à la surface du dessus. **Pour panneaux Corner 44 page 138 et Corner 59 page 139.**

Par de abrazaderas con base de acero recubierto epoxi para fijacion al plan del escritorio. Enganche al plano obligatorio por parte del cliente. Elegir el tipo de sujetador / enlace lo mas adecuado para la superficie del plano. **Para paneles Corner 44 pag. 138 y Corner 59 pag. 139.**

1 Paar Halterungen mit Standfüßen aus pulverbeschichtetem Stahl zur Befestigung auf der Tischplatte. Befestigung durch den Kunden unbedingt erforderlich. Wählen Sie die am besten geeignete Art der Verbindung/Verklebung für die betreffende Oberfläche.
Für Paneele: Corner 44 Seite 138 und Corner 59 Seite 139.

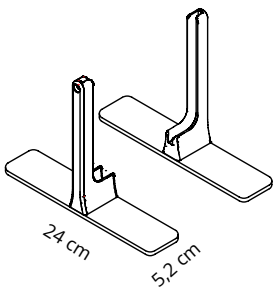

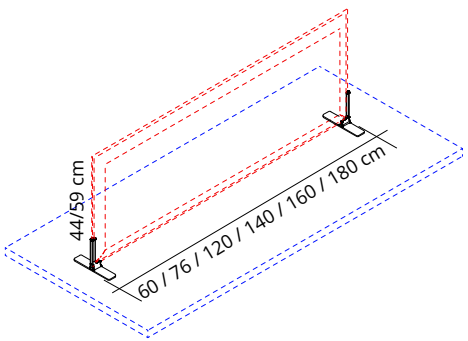

7B4140-GA **€ 135,00**
Grigio argento
Silver grey
Gris argenté
Gris plata
Silbergrau
1 coppia /1 pair
1 paire / 1 pare
1 Paar

7B4140-BO **€ 135,00**
Bianco opaco
Mat white
Blanc mat
Blanco mate
Mattweiß
1 coppia /1 pair
1 paire / 1 pare
1 Paar

Coppia staffe con base in acciaio verniciato con polveri epossidiche per appoggio al piano della scrivania.
Per pannelli Corner 44 pag. 138 e Corner 59 pag. 139.

Pair of brackets with base in powder coated steel for desk top stand. **For panels: Corner 44 page 138 and Corner 59 page 139.**

Paire d'étriers avec base en acier peint en époxy à poser sur le dessus du bureau.
Pour panneaux Corner 44 page 102 et Corner 59 page 103.

Par de abrazaderas con base de acero recubierto epoxi para apoyar al escritorio.
Para paneles Corner 44 pag.138 y Corner 59 pag. 139.

Paar Halterungen mit Standfüßen aus pulverbeschichtetem Stahl zur Aufstellung auf der Tischplatte.
Für Paneele: Corner 44 Seite 138 und Corner 59 Seite 139.

design Marc Sadler
Snowsound® technology by Caimi Brevetti

CORNER 44/59

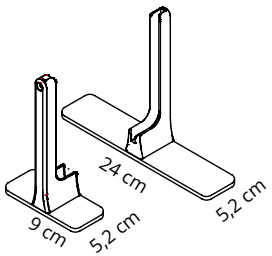

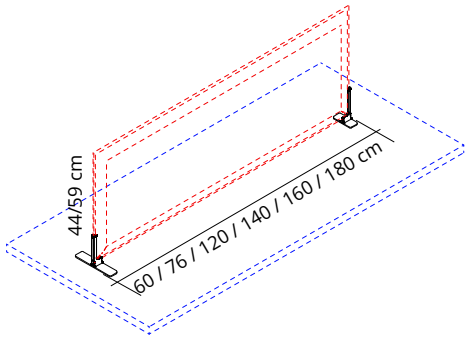

7B4130-GA **€ 133,00**
Grigio argento
Silver grey
Gris argenté
Gris plata
Silbergrau
1 coppia /1 pair
1 paire / 1 pare
1 Paar

7B4130-BO **€ 133,00**
Bianco opaco
Mat white
Blanc mat
Blanco mate
Mattweiß
1 coppia /1 pair
1 paire / 1 pare
1 Paar

Coppia staffe con base in acciaio verniciato con polveri epossidiche per appoggio al piano della scrivania.
Per pannelli Corner 44 pag. 138 e Corner 59 pag. 139.

Pair of brackets with base in powder coated steel for desk top stand. **For panels: Corner 44 page 138 and Corner 59 page 139.**

Paire d'étriers avec base en acier peint en époxy à poser sur le dessus du bureau.
Pour panneaux Corner 44 page 138 et Corner 59 page 139.

Par de abrazaderas con base de acero recubierto epoxi para apoyar al escritorio.
Para panel Corner 44 pag. 138 y Corner 59 pag. 139.

Paar Halterungen mit Standfüßen aus pulverbeschichtetem Stahl zur Aufstellung auf der Tischplatte.
Für Paneele: Corner 44 Seite 138 und Corner 59 Seite 139.

SNOWFRONT

design Caimi Lab
Snowsound® technology by Caimi Brevetti

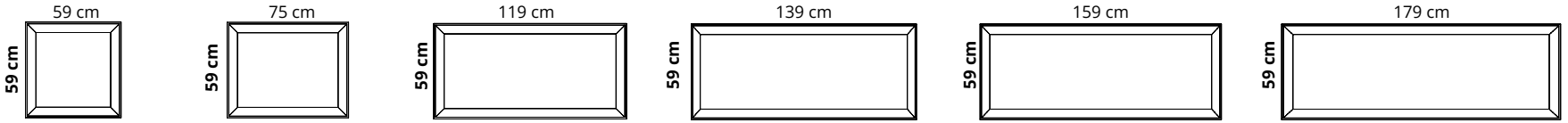

Colore Colour		Codice/Code Prezzo/Price	Codice/Code Prezzo/Price	Codice/Code Prezzo/Price	Codice/Code Prezzo/Price	Codice/Code Prezzo/Price	Codice/Code Prezzo/Price
Bianco White	0001	7S066-0001 € 143,00	7S086-0001 € 238,00	7S126-0001 € 262,00	7S146-0001 € 303,00	7S166-0001 € 313,00	7S186-0001 € 340,00
Grigio argento Silver grey	8004	7S066-8004 € 143,00	7S086-8004 € 238,00	7S126-8004 € 262,00	7S146-8004 € 303,00	7S166-8004 € 313,00	7S186-8004 € 340,00
Grigio scuro Dark grey	8007	7S066-8007 € 143,00	7S086-8007 € 238,00	7S126-8007 € 262,00	7S146-8007 € 303,00	7S166-8007 € 313,00	7S186-8007 € 340,00
Beige Beige	1008	7S066-1008 € 143,00	7S086-1008 € 238,00	7S126-1008 € 262,00	—	7S166-1008 € 313,00	—
Giallo Yellow	3008	7S066-3008 € 143,00	7S086-3008 € 238,00	7S126-3008 € 262,00	—	7S166-3008 € 313,00	—
Arancione Orange	4030	7S066-4030 € 143,00	7S086-4030 € 238,00	7S126-4030 € 262,00	—	7S166-4030 € 313,00	—
Rosso Red	4027	7S066-4027 € 143,00	7S086-4027 € 238,00	7S126-4027 € 262,00	—	7S166-4027 € 313,00	—
Verde chiaro Light green	7004	7S066-7004 € 143,00	7S086-7004 € 238,00	7S126-7004 € 262,00	—	7S166-7004 € 313,00	—
Azzurro Light blue	6046	7S066-6046 € 143,00	7S086-6046 € 238,00	7S126-6046 € 262,00	7S146-6046 € 303,00	7S166-6046 € 313,00	7S186-6046 € 340,00
Ottanio Teal	6075	7S066-6075 € 143,00	7S086-6075 € 238,00	7S126-6075 € 262,00	—	7S166-6075 € 313,00	—
Bianco ghiaccio Cool white	8002	—	—	7S126-8002 € 262,00	—	7S166-8002 € 313,00	—
Nero Black	8033	—	—	7S126-8033 € 262,00	—	7S166-8033 € 313,00	—

Pannello con imbottitura interna in poliestere a **densità variabile** Snowsound® Technology. Rivestimento esterno in tessuto di poliestere Trevira CS®.

Panel with polyester internal padding with Snowsound® Technology **variable density**. Polyester covering in Trevira CS® fabric.

Panneau avec rembourrage interne en polyester à **densité variable** Snowsound® Technology. Revêtement externe en tissu de polyester Trevira CS®.

Panel con acolchado interior de poliéster de **densidad variable** Snowsound® Technology. Revestimiento exterior de tejido de poliéster Trevira CS®.

Paneel mit Polyester-Füllmaterial von **unterschiedlicher Dichte** Snowsound® Technology. Polyester-Bezug aus Trevira CS®–Material.

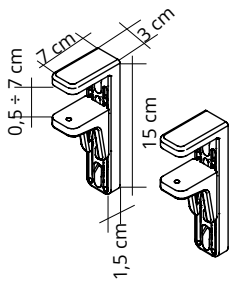

7S310-GA **€ 125,00**
Grigio argento
Silver grey
Gris argenté
Gris plata
Silbergrau

1 coppia /1 pair
1 paire / 1 pare
1 Paar

7S310-BO **€ 125,00**
Bianco opaco
Mat white
Blanc mat
Blanco mate
Mattweiß

1 coppia /1 pair
1 paire / 1 pare
1 Paar

Coppia attacchi con morsetto regolabile in alluminio e acciaio verniciato con polveri epossidiche per fissaggio al piano della scrivania. **Per pannelli Snowfront pag. 146.**

Pair of brackets with adjustable clamp in powder-coated steel and alluminium for connection to the desk top.**For Snowfront panels page 146.**

Paire d'étriers avec étau réglable en acier et aluminium peint époxy pour fixation au bureau. **Pour panneaux Snowfront page 146.**

Par de abrazaderas con sujetador ajustable en acero y aluminio recubierti epoxi para fijacion al plan del escritorio. **Para panels Snowfront pag. 146.**

1 Paar Halterungen aus pulverbeschichtetem Stahl und Aluminium mit einstellbare Klemmen zur Befestigung an der Tischplatte. **Für Snowfront Paneele, Seite 146.**

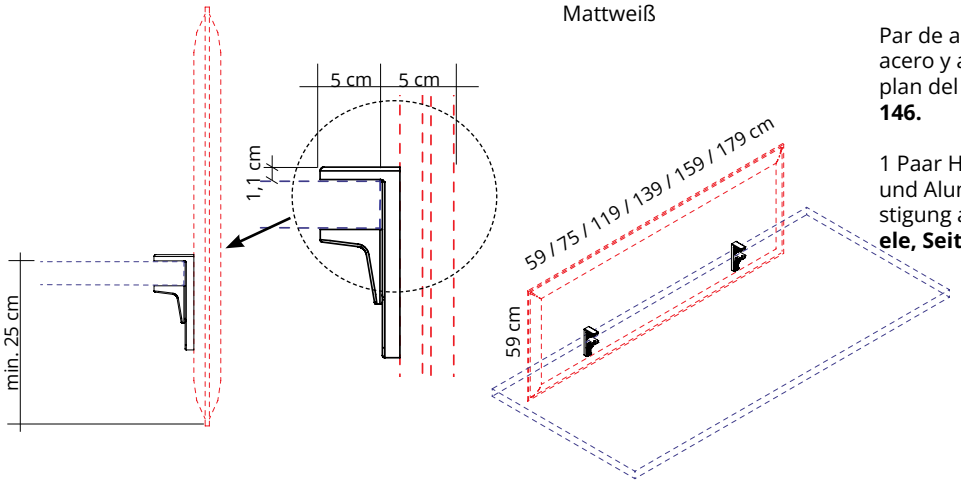

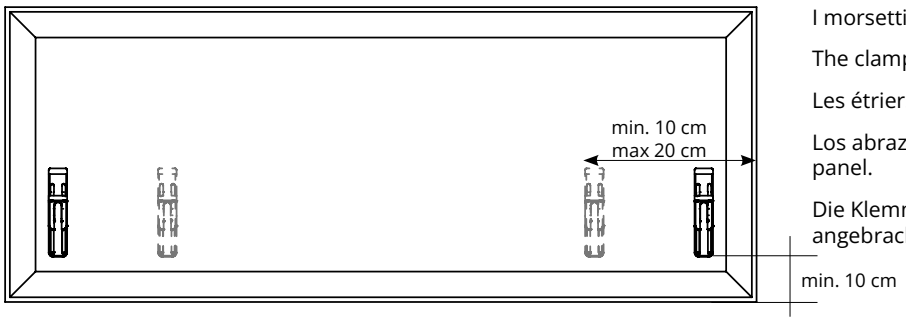

I morsetti possono essere applicati lungo il pannello.

The clamps can be positioned along the panel.

Les étriers peuvent être appliqués le long du panneau.

Los abrazaderas pueden ser posicionados a lo largo del panel.

Die Klemmen können beliebig entlang des Paneels angebracht werden.

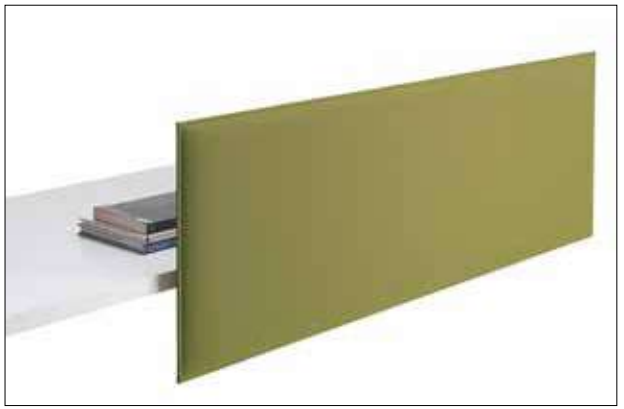

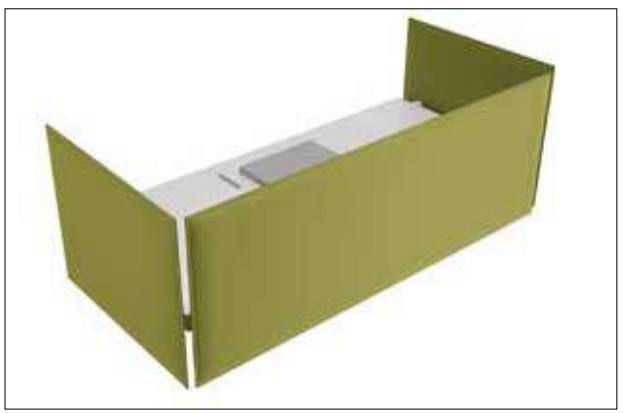

SNOWDESK

design Caimi Lab
Snowsound® technology by Caimi Brevetti

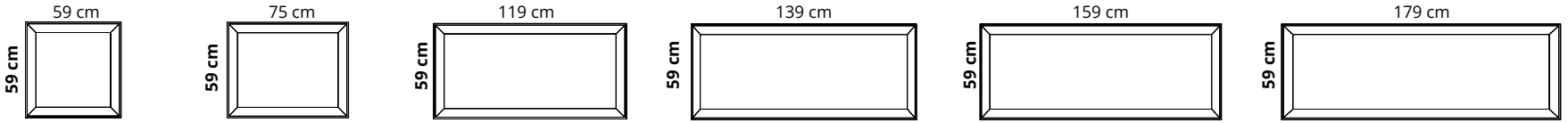

Colore Colour		Codice/Code Prezzo/Price	Codice/Code Prezzo/Price	Codice/Code Prezzo/Price	Codice/Code Prezzo/Price	Codice/Code Prezzo/Price	Codice/Code Prezzo/Price
Bianco White	0001	7S066-0001 € 143,00	7S086-0001 € 238,00	7S126-0001 € 262,00	7S146-0001 € 303,00	7S166-0001 € 313,00	7S186-0001 € 340,00
Grigio argento Silver grey	8004	7S066-8004 € 143,00	7S086-8004 € 238,00	7S126-8004 € 262,00	7S146-8004 € 303,00	7S166-8004 € 313,00	7S186-8004 € 340,00
Grigio scuro Dark grey	8007	7S066-8007 € 143,00	7S086-8007 € 238,00	7S126-8007 € 262,00	7S146-8007 € 303,00	7S166-8007 € 313,00	7S186-8007 € 340,00
Beige Beige	1008	7S066-1008 € 143,00	7S086-1008 € 238,00	7S126-1008 € 262,00	—	7S166-1008 € 313,00	—
Giallo Yellow	3008	7S066-3008 € 143,00	7S086-3008 € 238,00	7S126-3008 € 262,00	—	7S166-3008 € 313,00	—
Arancione Orange	4030	7S066-4030 € 143,00	7S086-4030 € 238,00	7S126-4030 € 262,00	—	7S166-4030 € 313,00	—
Rosso Red	4027	7S066-4027 € 143,00	7S086-4027 € 238,00	7S126-4027 € 262,00	—	7S166-4027 € 313,00	—
Verde chiaro Light green	7004	7S066-7004 € 143,00	7S086-7004 € 238,00	7S126-7004 € 262,00	—	7S166-7004 € 313,00	—
Azzurro Light blue	6046	7S066-6046 € 143,00	7S086-6046 € 238,00	7S126-6046 € 262,00	7S146-6046 € 303,00	7S166-6046 € 313,00	7S186-6046 € 340,00
Ottanio Teal	6075	7S066-6075 € 143,00	7S086-6075 € 238,00	7S126-6075 € 262,00	—	7S166-6075 € 313,00	—
Bianco ghiaccio Cool white	8002	—	—	7S126-8002 € 262,00	—	7S166-8002 € 313,00	—
Nero Black	8033	—	—	7S126-8033 € 262,00	—	7S166-8033 € 313,00	—

Pannello con imbottitura interna in poliestere a **densità variabile** Snowsound® Technology. Rivestimento esterno in tessuto di poliestere Trevira CS®.

Panel with polyester internal padding with Snowsound® Technology **variable density**. Polyester covering in Trevira CS® fabric.

Panneau avec rembourrage interne en polyester à **densité variable** Snowsound® Technology. Revêtement externe en tissu de polyester Trevira CS®.

Panel con acolchado interior de poliéster de **densidad variable** Snowsound® Technology. Revestimiento exterior de tejido de poliéster Trevira CS®.

Paneel mit Polyester-Füllmaterial von **unterschiedlicher Dichte** Snowsound® Technology. Polyester-Bezug aus Trevira CS®–Material.

1

1) Posizionare le staffe cod. 7S511-GA / 7S511-BO / 7S1100-GA / 7S1100-BO

1) Position the brackets code 7S511-GA / 7S511-BO / 7S1100-GA / 7S1100-BO

1) Positionnez les étriers réf. 7S511-GA / 7S511-BO / 7S1100-GA / 7S1100-BO

1) Colocar los soportes cod. 7S511-GA / 7S511-BO / 7S1100-GA / 7S1100-BO

1) Positionieren Sie die Halterungen Art. Nr 7S111-GA / 7S111-BO / 7S1100-GA / 7S1100-BO

2 / 3

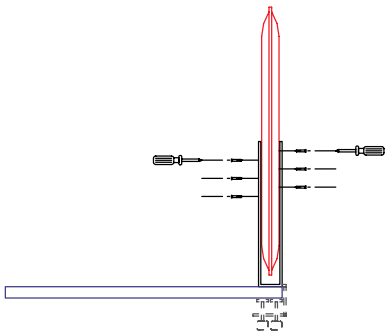

2 e 3) Avvitare le staffe cod 7S511-GA / 7S511-BO / 7S1100-GA / 7S1100-BO direttamente al pannello e applicare la copertura in tecnopolimero.

2 and 3) Directly screw the brackets code 7S511-GA / 7S511-BO / 7S1100-GA / 7S1100-BO to the panels and put on the hi-tech polymer front cover.

2 et 3) Vissez les supports réf. 7S511-GA / 7S511-BO / 7S1100-GA / 7S1100-BO directement au panneau et appliquez les couvertures en technopolymere.

2 y 3) Atornillar los soportes cod. 7S511-GA / 7S511-BO / 7S1100-GA / 7S1100-BO directamente al panel y aplicar las coberturas en tecnopolimero.

2 und 3) Schrauben Sie die Halterungen Art. 7S511-GA / 7S511-BO / 7S1100-GA / 7S1100-BO direkt an das Paneel und befestigen Sie die vordere Abdeckung aus Hi-Tech-Polymer.

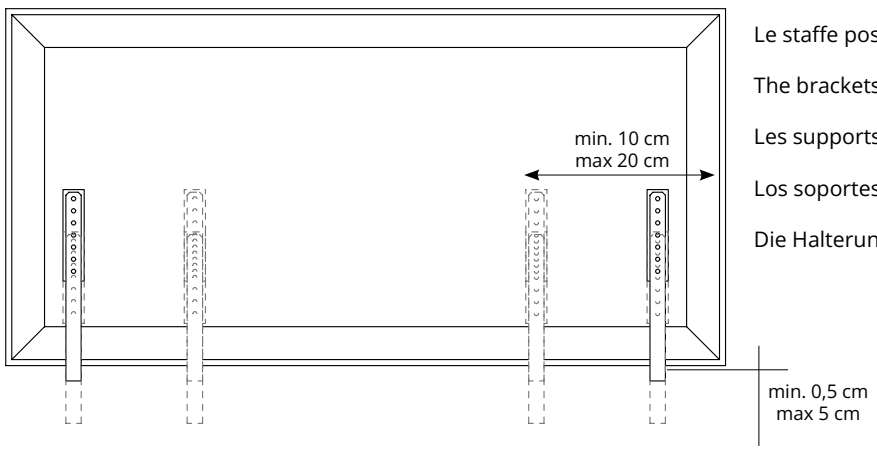

Le staffe possono essere applicate lungo il pannello.

The brackets can be positioned along the panel.

Les supports peuvent être appliqués le long du panneau.

Los soportes pueden ser posicionados a lo largo del panel.

Die Halterungen können beliebig entlang des Paneels angebracht werden.

SNOWDESK

design Caimi Lab
Snowsound® technology by Caimi Brevetti

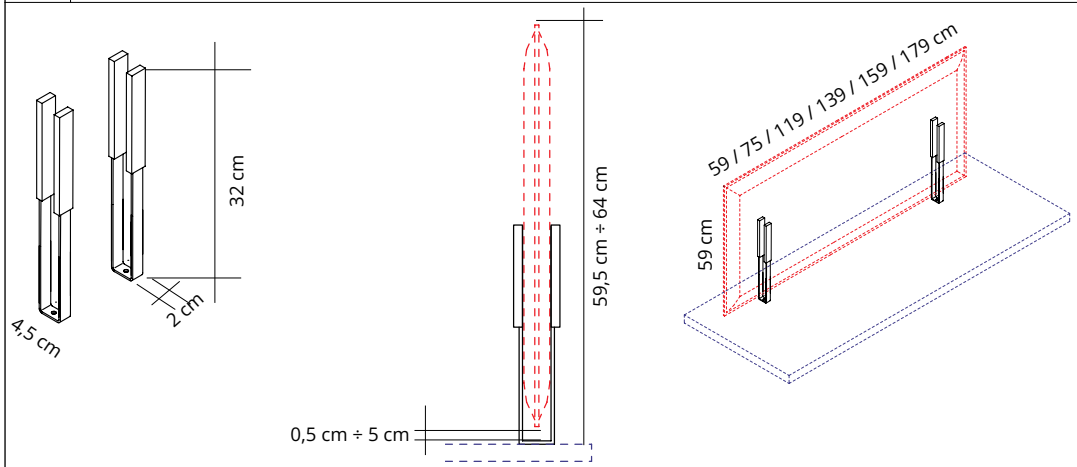

7S511-GA
Grigio argento
Silver grey
Gris argenté
Gris plata
Silbergrau

€ 113,00
1 coppia /1 pair
1 paire / 1 pare
1 Paar

7S511-BO
Bianco opaco
Mat white
Blanc mat
Blanco mate
Mattweiß

€ 113,00
1 coppia /1 pair
1 paire / 1 pare
1 Paar

Coppia staffe in acciaio verniciato con polveri epossidiche per fissaggio sopra il piano della scrivania tramite viti (non incluse). Attacchi al pannello Snowdesk e coperture in tecnopolimero grigio o bianco. **Per pannelli Snowdesk pag. 148.**

Pair of brackets in powder-coated steel to be fixed on the desk top with screws (not included). Snowdesk panel connections and front covers in grey or white high-tech polymer. **For Snowdesk panels page 148.**

Paire d'étriers en acier peint époxy pour fixation sur le bureau par des vis (pas incluses). Jonctions au panneau Snowdesk et couvertures en techno-polymère gris ou blanc. **Pour panneaux Snowdesk page 148.**

Par de abrazaderas de acero recubierto epoxi para fijacion sobre el plan del escritorio por medio de tornillos (no incluydos). Enganches al panel Snowdesk y cobertures de polímero gris o blanco. **Para panels Snowdesk pag. 148.**

1 Paar Halterungen aus pulverbeschichtetem Stahl zur Befestigung auf der Tischplatte durch Schrauben (nicht inkludiert). Snowdesk-Paneelbefestigungen und Abdeckungen aus grauem oder weissem Technopolymer. **Für Snowdesk Paneele, Seite 148.**

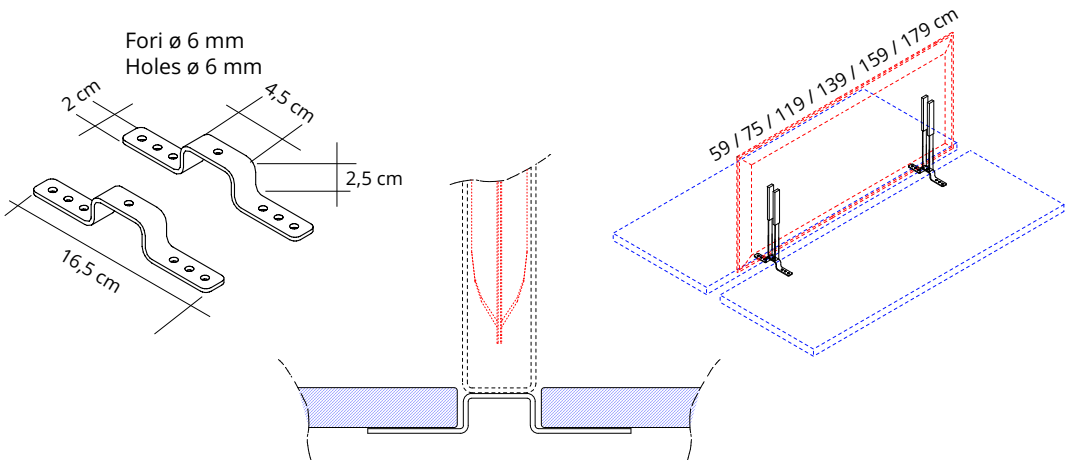

7S100-GA
Grigio argento
Silver grey
Gris argenté
Gris plata
Silbergrau

€ 41,00
1 coppia /1 pair
1 paire / 1 pare
1 Paar

7S100-BO
Bianco opaco
Mat white
Blanc mat
Blanco mate
Mattweiß

€ 41,00
1 coppia /1 pair
1 paire / 1 pare
1 Paar

Da utilizzare con staffe 7S511-GA / 7S511-BO.

To be used with brackets 7S511-GA / 7S511-BO.

Utiliser avec étriers 7S511-GA / 7S511-BO.

Utilizacion con abrazaderas 7S511-GA / 7S511-BO.

Zur Verwendung mit den Halterungen 7S511-GA / 7S511-BO.

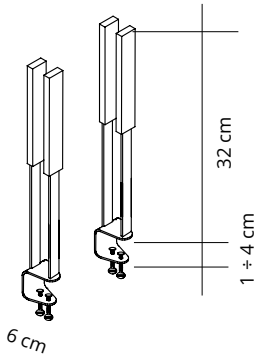

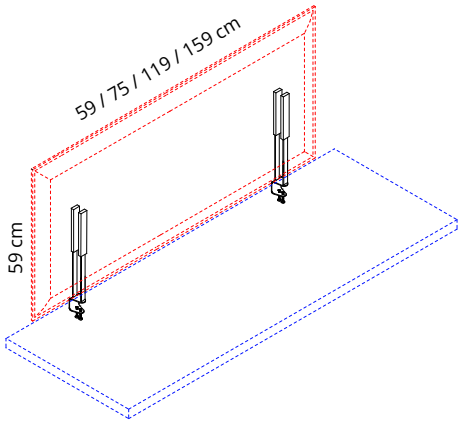

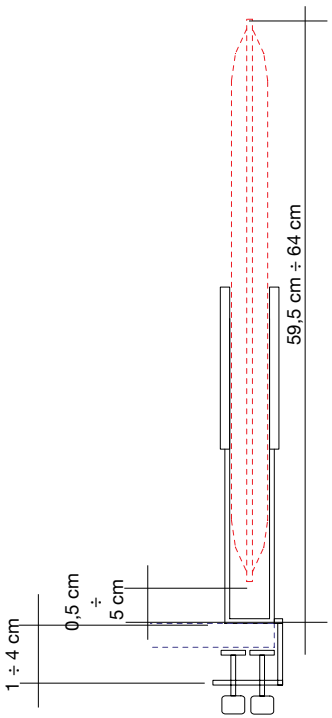

7S1100-GA **€ 132,00**
Grigio argento
Silver grey
Gris argenté
Gris plata
Silbergrau
1 coppia /1 pair
1 paire / 1 pare
1 Paar

7S1100-BO **€ 132,00**
Bianco opaco
Mat white
Blanc mat
Blanco mate
Mattweiß
1 coppia /1 pair
1 paire / 1 pare
1 Paar

Coppia staffe con morsetto in acciaio verniciato con polveri epossidiche per fissaggio al piano della scrivania.
Attacchi al pannello Snowdesk e coperture in tecnopolimero grigio o bianco. **Per pannelli Snowdesk pag. 148.**

Pair of brackets with clamp in powder-coated steel for connection to the desk top.
Snowdesk panel connections and front covers in grey or white high-tech polymerl. **For Snowdesk panels page 148.**

Paire d'étriers avec étau en acier peint époxy pour fixation au bureau. Jonctions au panneau Snowdesk et couvertures en technopolymère gris ou blanc. **Pour panneaux Snowdesk page 148.**

Par de abrazaderas con sujetador en acero recubierto epoxi para fijacion al plan del escritorio. Enganches al panel Snowdesk y cobertures de polímero gris o blanco. **Para panels Snowdesk pag. 148.**

1 Paar Halterungen aus pulverbeschichtetem Stahl mit Klemmen zur Befestigung an der Tischplatte.
Snowdesk-Paneelbefestigungen und Abdeckungen aus grauem oder weissem Technopolymer. **Für Snowdesk Paneele, Seite 148.**

PLI DESK

design Marc Sadler
Snowsound® technology by Caimi Brevetti

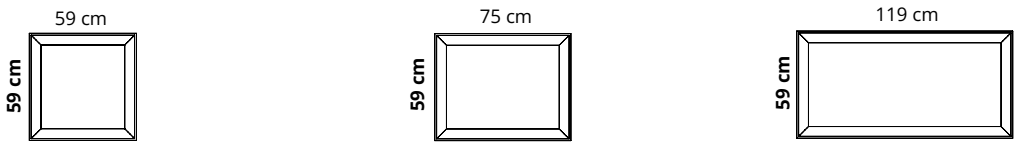

Colore Colour		Codice/Code Prezzo/Price	Codice/Code Prezzo/Price	Codice/Code Prezzo/Price
Bianco White Blanc	0001	**7B0606-0001** **€ 143,00**	**7B0806-0001** **€ 238,00**	**7B1206-0001** **€ 262,00**
Grigio argento Silver grey Gris argenté	8004	**7B0606-8004** **€ 143,00**	**7B0806-8004** **€ 238,00**	**7B1206-8004** **€ 262,00**
Grigio scuro Dark grey Gris foncé	8007	**7B0606-8007** **€ 143,00**	**7B0806-8007** **€ 238,00**	**7B1206-8007** **€ 262,00**
Beige Beige Beige	1008	**7B0606-1008** **€ 143,00**	**7B0806-1008** **€ 238,00**	**7B1206-1008** **€ 262,00**
Giallo Yellow Jaune	3008	**7B0606-3008** **€ 143,00**	**7B0806-3008** **€ 238,00**	**7B1206-3008** **€ 262,00**
Arancione Orange Orange	4030	**7B0606-4030** **€ 143,00**	**7B0806-4030** **€ 238,00**	**7B1206-4030** **€ 262,00**
Rosso Red Rouge	4027	**7B0606-4027** **€ 143,00**	**7B0806-4027** **€ 238,00**	**7B1206-4027** **€ 262,00**
Verde chiaro Light green Vert clair	7004	**7B0606-7004** **€ 143,00**	**7B0806-7004** **€ 238,00**	**7B1206-7004** **€ 262,00**
Azzurro Light blue Bleu clair	6046	**7B0606-6046** **€ 143,00**	**7B0806-6046** **€ 238,00**	**7B1206-6046** **€ 262,00**
Ottanio Teal Sarcelle	6075	**7B0606-6075** **€ 143,00**	**7B0806-6075** **€ 238,00**	**7B1206-6075** **€ 262,00**

Pannello con imbottitura interna in poliestere a **densità variabile** Snowsound® Technology. Rivestimento esterno in tessuto di poliestere Trevira CS®.

Panel with polyester internal padding with Snowsound® Technology **variable density**. Polyester covering in Trevira CS® fabric.

Panneau avec rembourrage interne en polyester à **densité variable** Snowsound® Technology. Revêtement externe en tissu de polyester Trevira CS®.

Panel con acolchado interior de poliéster de **densidad variable** Snowsound® Technology. Revestimiento exterior de tejido de poliéster Trevira CS®.

Paneel mit Polyester-Füllmaterial von **unterschiedlicher Dichte** Snowsound® Technology. Polyester-Bezug aus Trevira CS®–Material.

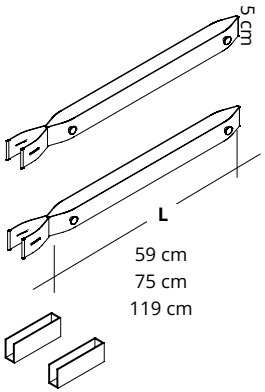

7BC306-GR

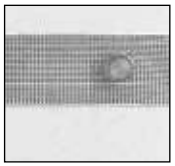

€ 132,00
Per pannelli
For panels
L. 59 cm

7BC308-GR

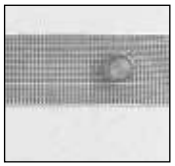

€ 175,00
Per pannelli
For panels
L. 75 cm

7BC312-GR

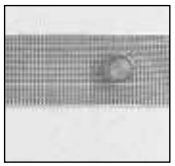

€ 185,00
Per pannelli
For panels
L.119 cm

Coppia cinghie elastiche in tecnopolimero per pannello Pli Desk complete di piedini antiscivolo**. Per pannelli Pli Desk pag. 152.**

Couple of hi-tech polymer elastic straps for Pli Desk panels complete with non-slip feet**. For Pli Desk panels page 152.**

Paire de sangles élastiques en technopolymère pour panneau Pli desk, vérins antidérapants inclus. **Pour panneaux Pli Desk page 152.**

Par de correas elásticas en technopolímero para panel Pli Desk completos con patas antideslizantes**. Para panels Pli Deskt pag. 152.**

Elastisches Riemen-Paar aus Technopolymer für das Paneel Pli Desk, das mit rutschfesten Füßchen ausgestattet ist. **Für Pli Desk Paneele, Seite 152.**

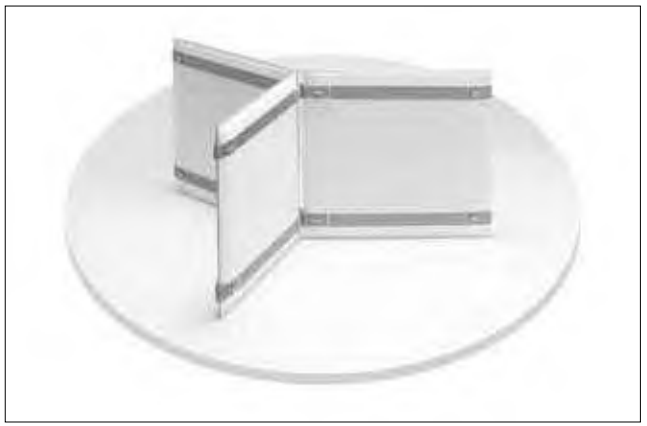

OVERSIZE DESK

design Caimi Lab
Snowsound® technology by Caimi Brevetti

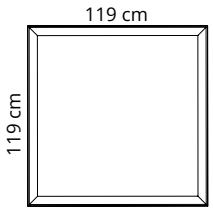

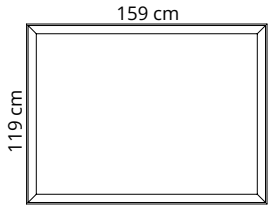

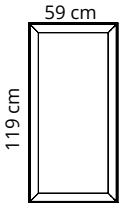

Colore Colour		Codice/Code Prezzo/Price	Codice/Code Prezzo/Price	Codice/Code Prezzo/Price
Bianco White	0001	7S1212-0001 € 588,00	7S1216-0001 € 709,00	7S126-0001 € 262,00
Grigio argento Silver grey	8004	7S1212-8004 € 588,00	7S1216-8004 € 709,00	7S126-8004 € 262,00
Grigio scuro Dark grey	8007	7S1212-8007 € 588,00	7S1216-8007 € 709,00	7S126-8007 € 262,00
Beige Beige	1008	7S1212-1008 € 588,00	7S1216-1008 € 709,00	7S126-1008 € 262,00
Giallo Yellow	3008	7S1212-3008 € 588,00	7S1216-3008 € 709,00	7S126-3008 € 262,00
Arancione Orange	4030	7S1212-4030 € 588,00	7S1216-4030 € 709,00	7S126-4030 € 262,00
Rosso Red	4027	7S1212-4027 € 588,00	7S1216-4027 € 709,00	7S126-4027 € 262,00
Verde chiaro Light green	7004	7S1212-7004 € 588,00	7S1216-7004 € 709,00	7S126-7004 € 262,00
Azzurro Light blue	6046	7S1212-6046 € 588,00	7S1216-6046 € 709,00	7S126-6046 € 262,00
Ottanio Teal	6075	7S1212-6075 € 588,00	7S1216-6075 € 709,00	7S126-6075 € 262,00
Bianco ghiaccio Cool white	8002	7S1212-8002 € 588,00	7S1216-8002 € 709,00	7S126-8002 € 262,00
Nero Black	8033	7S1212-8033 € 588,00	7S1216-8033 € 709,00	7S126-8033 € 262,00

Pannello con imbottitura interna in poliestere a **densità variabile** Snowsound® Technology. Rivestimento esterno in tessuto di poliestere Trevira CS®.

Panel with polyester internal padding with Snowsound® Technology **variable density**. Polyester covering in Trevira CS® fabric.

Panneau avec rembourrage interne en polyester à **densité variable** Snowsound® Technology. Revêtement externe en tissu de polyester Trevira CS®.

Panel con acolchado interior de poliéster de **densidad variable** Snowsound® Technology. Revestimiento exterior de tejido de poliéster Trevira CS®.

Paneel mit Polyester-Füllmaterial von **unterschiedlicher Dichte** Snowsound® Technology. Polyester-Bezug aus Trevira CS®–Material.

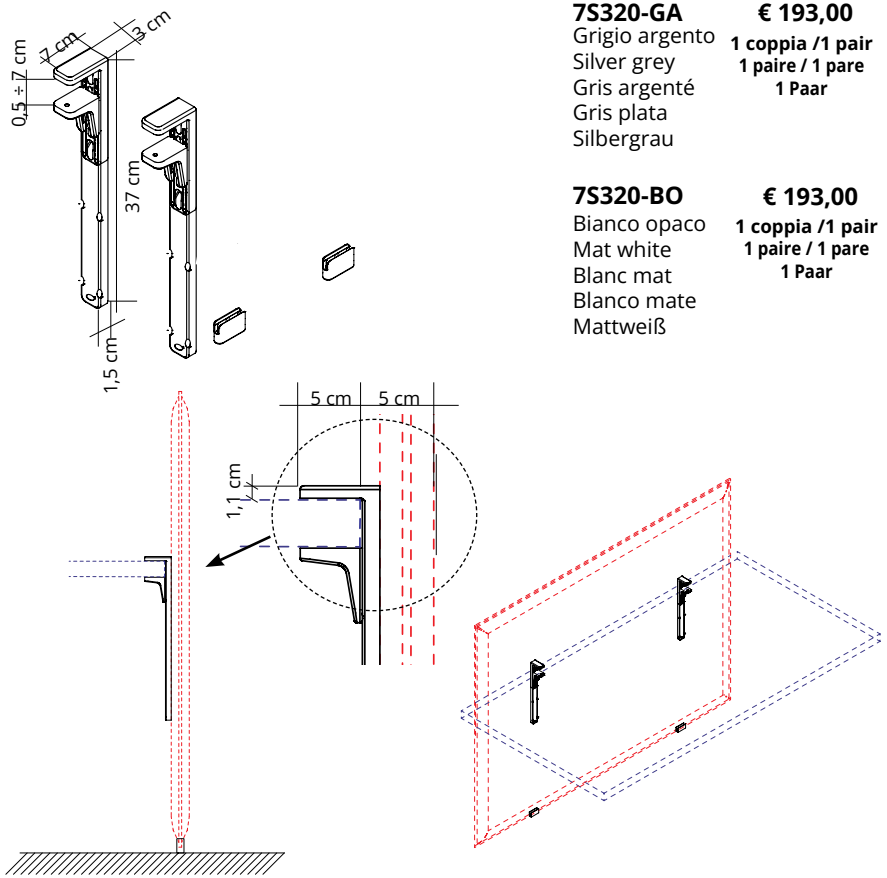

7S320-GA **€ 193,00**
Grigio argento
Silver grey
Gris argenté
Gris plata
Silbergrau

1 coppia /1 pair
1 paire / 1 pare
1 Paar

7S320-BO **€ 193,00**
Bianco opaco
Mat white
Blanc mat
Blanco mate
Mattweiß

1 coppia /1 pair
1 paire / 1 pare
1 Paar

Coppia attacchi con morsetto regolabile in alluminio e acciaio verniciato con polveri epossidiche per fissaggio al piano della scrivania. Completo di piedini in tecnopolimero e acciaio per l'appoggio a terra del pannello. **Per pannelli Oversize Desk pag. 154.**

Pair of brackets with adjustable clamp in powder-coated steel and alluminium for connection to the desk top. Complete with hi-tech polymer and steel small feet for the floor support of the panel. **For Oversize Desk panels page 154.**

Paire d'étriers avec étau réglable en acier et aluminium peint époxy pour fixation au bureau. Avec vérins en technopolymère et acier pour l'appui au sol du panneau. **Pour panneaux Oversize Desk page 154.**

Par de abrazaderas con sujetador ajustable en acero y aluminio recubierti epoxi para fijacion al plan del escritorio. Completo con patas en technopolímero y acero para el apoyo en el suelo del panel. **Para panels Oversize Desk pag. 154.**

1 Paar Halterungen aus pulverbeschichtetem Stahl und Aluminium mit einstellbare Klemmen zur Befestigung an der Tischplatte. Mit Technopolymer-und Stahl-Füßchen ausgestattet, damit das Paneel auch auf den Boden gestellt werden kann.
Für Oversize Desk Paneele, Seite 154.

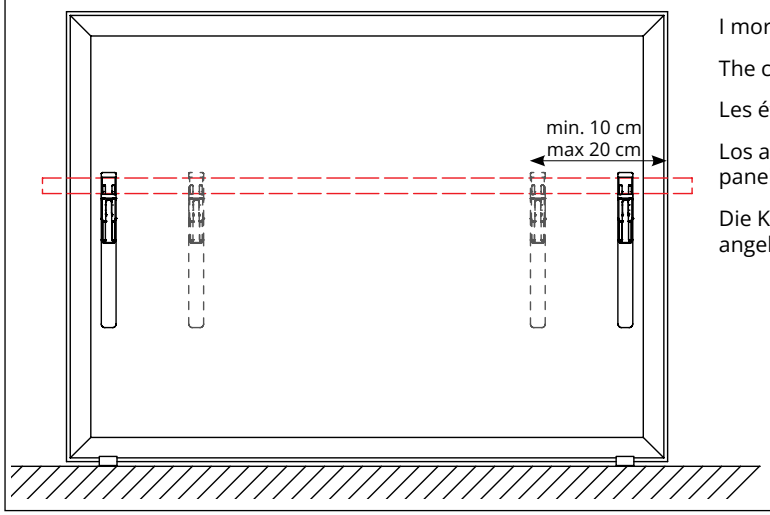

I morsetti possono essere applicati lungo il pannello.

The clamps can be positioned along the panel.

Les étriers peuvent être appliqués le long du panneau.

Los abrazaderas pueden ser posicionados a lo largo del panel.

Die Klemmen können beliebig entlang des Paneels angebracht werden.

MITESCO DESK

design Michele De Lucchi
Snowsound® technology by Caimi Brevetti

PER APPLICAZIONI A SCRIVANIA - DESK MOUNTING - MONTAGE SUR LE BUREAU - MONTAJE SOBRE MESAS DE ESCRITORIO - TISCHBEFESTIGUNG

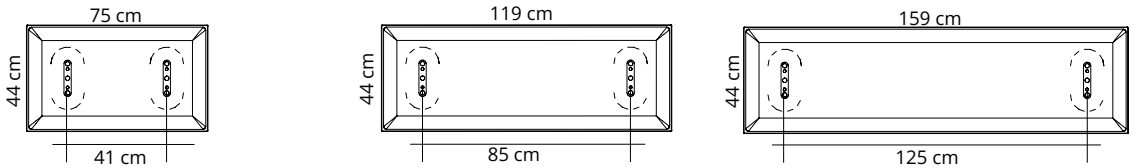

Colore Colour		Codice/Code Prezzo/Price	Codice/Code Prezzo/Price	Codice/Code Prezzo/Price
Bianco White Blanc	0001	7M084-0001 € 198,00	7M124-0001 € 239,00	7M164-0001 € 249,00
Grigio argento Silver grey Gris argenté	8004	7M084-8004 € 198,00	7M124-8004 € 239,00	7M164-8004 € 249,00
Grigio scuro Dark grey Gris foncé	8007	7M084-8007 € 198,00	7M124-8007 € 239,00	7M164-8007 € 249,00
Beige Beige Beige	1008	7M084-1008 € 198,00	7M124-1008 € 239,00	7M164-1008 € 249,00
Rosso Red Rouge	4027	7M084-4027 € 198,00	7M124-4027 € 239,00	7M164-4027 € 249,00
Verde chiaro Light green Vert clair	7004	7M084-7004 € 198,00	7M124-7004 € 239,00	7M164-7004 € 249,00
Blu Blue Bleu	6071	7M084-6071 € 198,00	7M124-6071 € 239,00	7M164-6071 € 249,00

Pannello con imbottitura interna in poliestere a **densità variabile** Snowsound® Technology. Rivestimento esterno in tessuto di poliestere Trevira CS®.

Panel with polyester internal padding with Snowsound® Technology **variable density**. Polyester covering in Trevira CS® fabric.

Panneau avec rembourrage interne en polyester à **densité variable** Snowsound® Technology. Revêtement externe en tissu de polyester Trevira CS®.

Panel con acolchado interior de poliéster de **densidad variable** Snowsound® Technology. Revestimiento exterior de tejido de poliéster Trevira CS®.

Paneel mit Polyester-Füllmaterial von **unterschiedlicher Dichte** Snowsound® Technology. Polyester-Bezug aus Trevira CS®–Material.

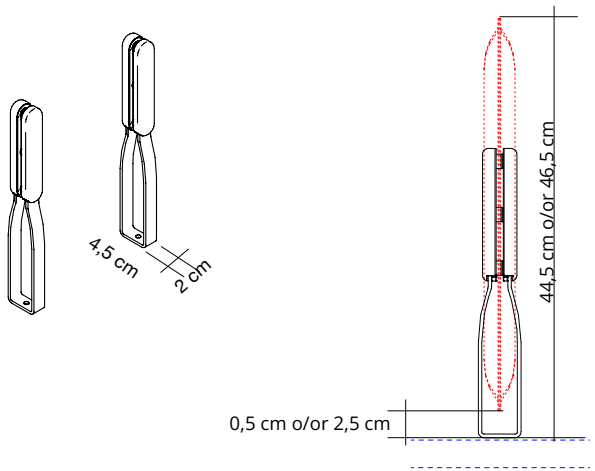

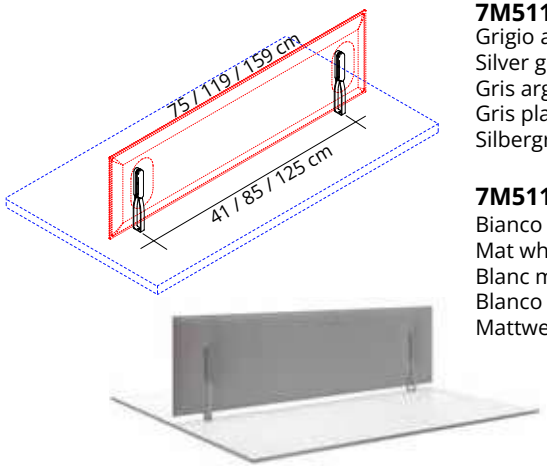

7M511-GA
Grigio argento
Silver grey
Gris argenté
Gris plata
Silbergrau

€104,00
1 coppia /1 pair
1 paire / 1 pare
1 Paar

7M511-BO
Bianco opaco
Mat white
Blanc mat
Blanco mate
Mattweiß

€ 104,00
1 coppia /1 pair
1 paire / 1 pare
1 Paar

Coppia staffe in acciaio verniciato con polveri epossidiche per fissaggio sopra il piano della scrivania tramite viti (non incluse). Attacchi al pannello Mitesco e coperture in tecnopolimero grigio o bianco. **Per pannelli Mitesco Desk pag. 156.**

Pair of brackets in powder-coated steel to be fixed on the desk top with screws (not included). Mitesco Panel connections and front covers in grey or white high-tech polymer. **For Mitesco Desk panels page 156.**

Paire d'étriers en acier peint époxy pour fixation sur le bureau par des vis (pas incluses). Jonctions au panneau Mitesco et couvertures en techno-polymère gris ou blanc. **Pour panneaux Mitesco Desk page 156.**

Par de abrazaderas de acero recubierto epoxi para fijacion sobre el plan del escritorio por medio de tornillos (no incluydos). Enganches al panel Mitesco y cobertures de polímero gris o blanco. **Para panels Mitesco Desk pag. 156.**

1 Paar Halterungen aus pulverbeschichtetem Stahl zur Befestigung auf der Tischplatte durch Schrauben (nicht inkludiert). Mitesco-Paneelbefestigungen und Abdeckungen aus grauem oder weissem Technopolymer. **Für Mitesco Desk Paneele, Seite 156.**

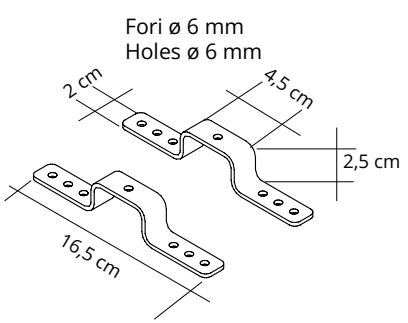

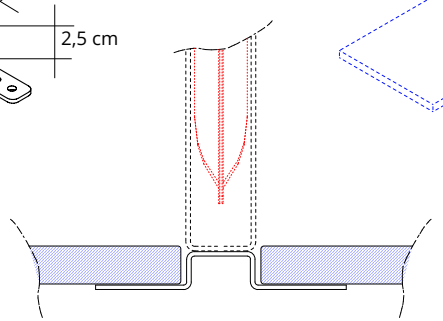

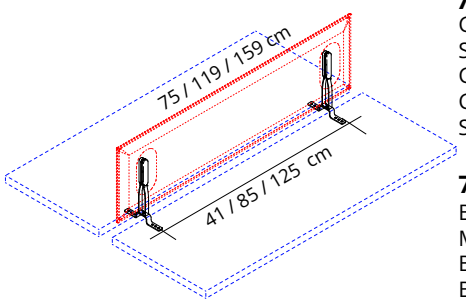

7S100-GA
Grigio argento
Silver grey
Gris argenté
Gris plata
Silbergrau

€ 41,00
1 coppia /1 pair
1 paire / 1 pare
1 Paar

7S100-BO
Bianco opaco
Mat white
Blanc mat
Blanco mate
Mattweiß

€ 41,00
1 coppia /1 pair
1 paire / 1 pare
1 Paar

Da utilizzare con staffe 7M511-GA / 7M511-BO.

To be used with brackets 7M511-GA / 7M511-BO.

Utiliser avec étriers 7M511-GA / 7M511-BO.

Utilizacion con abrazaderas 7M511-GA / 7M511-BO.

Zur Verwendung mit den Halterungen 7M511-GA / 7M511-BO.

MITESCO DESK

design Michele De Lucchi
Snowsound® technology by Caimi Brevetti

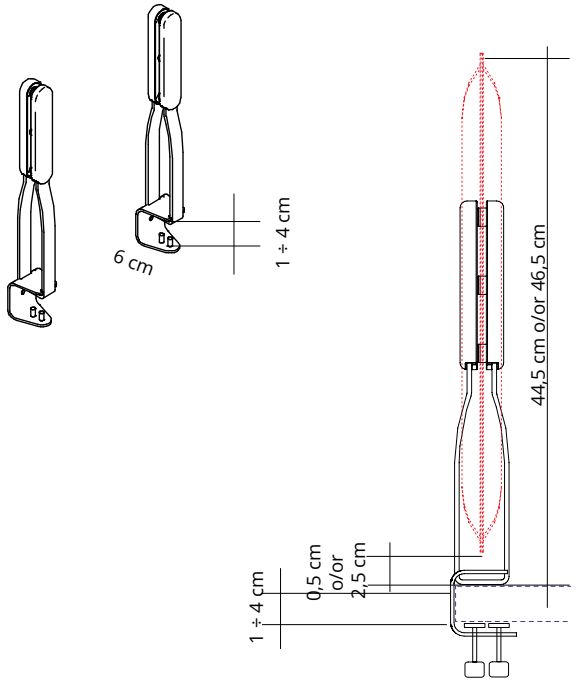

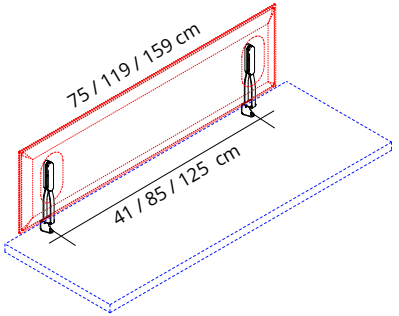

7M5100-GA **€ 120,00**
Grigio argento
Silver grey
Gris argenté
Gris plata
Silbergrau
1 coppia /1 pair
1 paire / 1 pare
1 Paar

7M5100-BO **€ 120,00**
Bianco opaco
Mat white
Blanc mat
Blanco mate
Mattweiß
1 coppia /1 pair
1 paire / 1 pare
1 Paar

Coppia staffe con morsetto in acciaio verniciato con polveri epossidiche per fissaggio al piano della scrivania.
Attacchi al pannello Mitesco e coperture in tecnopolimero grigio o bianco. **Per pannelli Mitesco Desk pag. 156.**

Pair of brackets with clamp in powder-coated steel for connection to the desk top. Mitesco panel connections and front covers in grey or white high-tech polymerl. **For Mitesco Desk panels page 156.**

Paire d'étriers avec étau en acier peint époxy pour fixation au bureau. Jonctions au panneau Mitesco et couvertures en technopolymère gris ou blanc. **Pour panneaux Mitesco Desk page 156.**

Par de abrazaderas con sujetador de acero recubierto epoxi para fijacion al plan del escritorio.
Enganches al panel Mitesco y cobertures de polímero gris o blanco. **Para panels Mitesco Desk pag. 156.**

1 Paar Halterungen aus pulverbeschichtetem Stahl mit Klemmen zur Befestigung an der Tischplatte. Mitesco-Paneelbefestigungen und Abdeckungen aus grauem oder weissem Technopolymer.
Für Mitesco Desk Paneele, Seite 156.

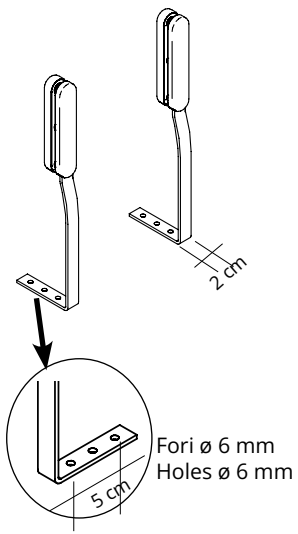

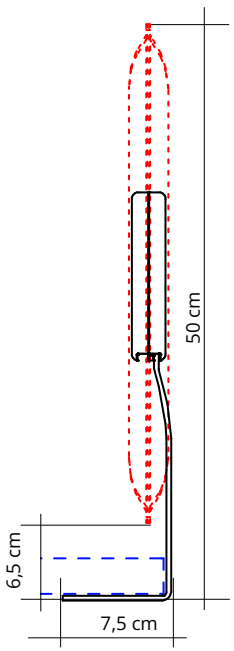

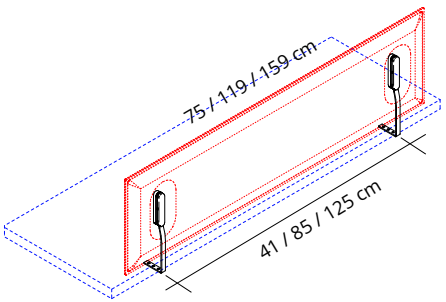

7M515-GA **€ 104,00**
Grigio argento
Silver grey
Gris argenté
Gris plata
Silbergrau
1 coppia /1 pair
1 paire / 1 pare
1 Paar

7M515-BO **€ 104,00**
Bianco opaco
Mat white
Blanc mat
Blanco mate
Mattweiß
1 coppia /1 pair
1 paire / 1 pare
1 Paar

Coppia staffe in acciaio verniciato con polveri epossidiche per fissaggio sotto il piano della scrivania tramite viti (non incluse).
Attacchi al pannello Mitesco e coperture in tecnopolimero grigio o bianco. **Per pannelli Mitesco Desk pag. 156.**

Pair of brackets in powder-coated steel to be fixed under the desk top with screws (not included).Mitesco panel connections and front covers in grey or white high-tech polymer. **For Mitesco Desk panels page 156.**

Paire d'étriers en acier peint époxy pour fixation au dessous du le bureau par des vis (pas incluses). Jonctions au panneau Mitesco et couvertures en technopolymère gris ou blanc. **Pour panneaux Mitesco Desk page 156.**

Par de abrazaderas de acero recubierto epoxi para fijacion debajo el plan del escritorio por medio de tornillos (no incluydos).
Enganches al panel Mitesco y cobertures de polímero gris o blanco.
Para panels Mitesco Desk pag. 156.

1 Paar Halterungen aus pulverbeschichtetem Stahl zur Befestigung unter der Tischplatte durch Schrauben (nicht inkludiert). Mitesco-Paneelbefestigungen und Abdeckungen aus grauem oder weissem Technopolymer. **Für Mitesco Desk Paneele, Seite 156.**

design Michele De Lucchi
Snowsound® technology by Caimi Brevetti

MITESCO DESK

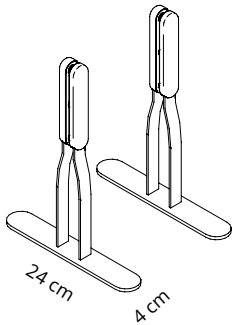

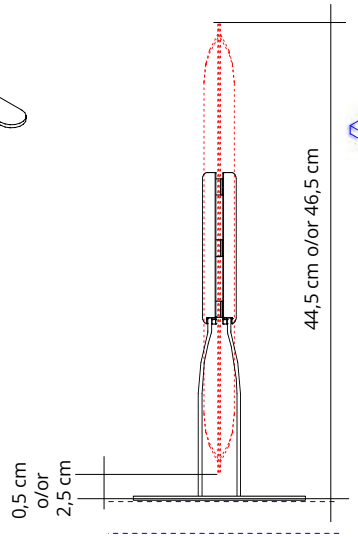

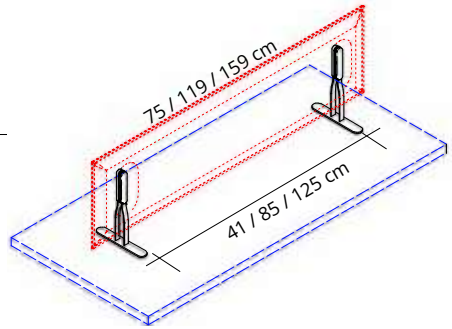

7M519-GA **€ 154,00**
Grigio argento
Silver grey
Gris argenté
Gris plata
Silbergrau
1 coppia /1 pair
1 paire / 1 pare
1 Paar

7M519-BO **€ 154,00**
Bianco opaco
Mat white
Blanc mat
Blanco mate
Mattweiß
1 coppia /1 pair
1 paire / 1 pare
1 Paar

Coppia staffe con base in acciaio verniciato con polveri epossidiche per appoggio al piano della scrivania.
Attacchi al pannello Mitesco e coperture in tecnopolimero grigio o bianco. **Per pannelli Mitesco Desk pag. 156.**

Pair of brackets with base in powder coated steel for desk top stand.
Mitesco panel connections and front covers in grey or white high-tech polymer. **For Mitesco Desk panels page 156.**

Paire d'étriers avec base en acier peint en époxy à poser sur le dessus du bureau.
Accrochages au panneau Mitesco et couvertures en techno-polymère gris ou blanc. **Pour panneaux Mitesco Desk page 156.**

Par de abrazaderas con base de acero recubierto epoxi para apoyar al escritorio.
Enganches al panel Mitesco y coberturas en polímero gris o blanco.
Para panels Mitesco Desk pag. 156.

Paar Halterungen mit Standfüßen aus pulverbeschichtetem Stahl zur Aufstellung auf der Tischplatte.
Mitesco-Paneelbefestigungen und Abdeckungen aus grauem oder weißem Technopolymer. **Für Mitesco Desk Paneele, Seite 156.**

MASCOTTE

design Caimi Lab

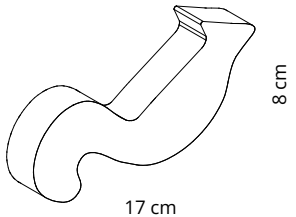

7MASC/S
€ 59,00

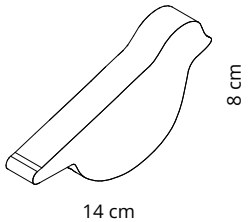

7MASC/U
€ 59,00

Accessori decorativi in multistrato di legno grezzo per pannelli Snowsound e Mitesco.

Decorative accessories in raw plywood for Snowsound and Mitesco panels.

Accessoires décoratifs en bois contreplaqué pour les panneaux Snowsound et Mitesco.

Accesorios decorativos de madera contrachapada para paneles Snowsound y Mitesco.

Dekoratives Sperrholzzubehör für Snowsound- und Mitesco-Platten.

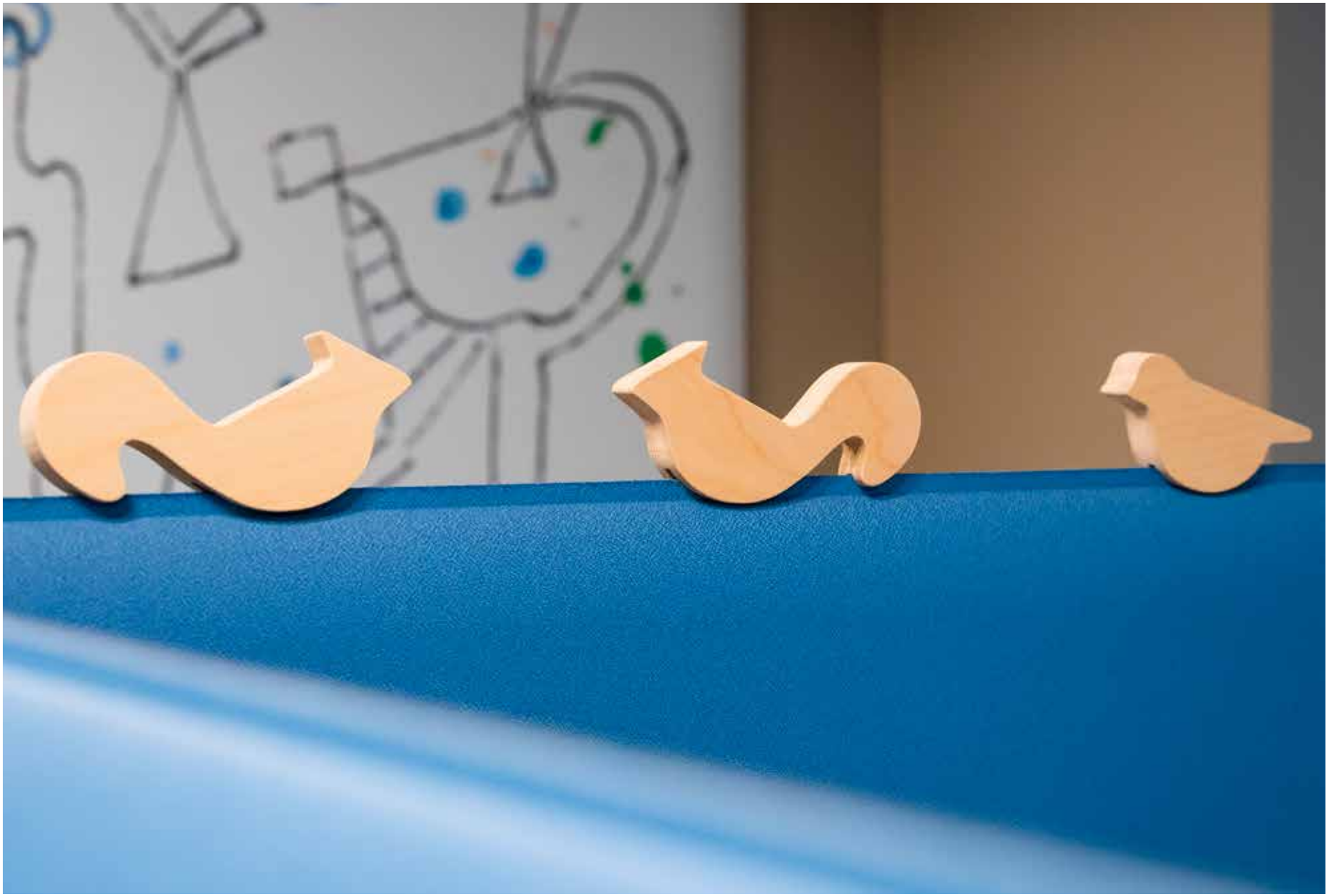

MITESCO

design Michele De Lucchi
Snowsound® technology by Caimi Brevetti

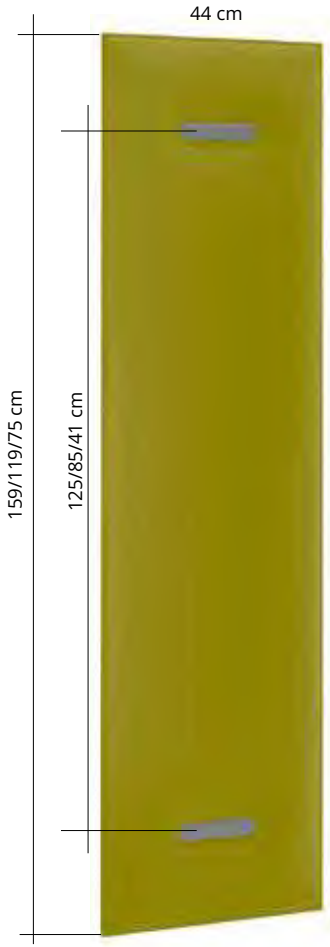

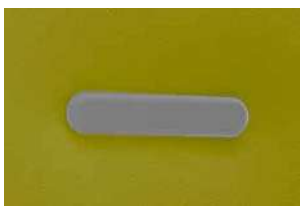

Copertura grigia / Grey cover Couverture gris / Cobertura gris / Graue Abdeckung

Copertura grigia Grey cover Couverture gris Cobertura gris Graue Abdeckung Colore Colour		75 cm (44 cm)	119 cm (44 cm)	159 cm (44 cm)
		Codice/Code Prezzo/Price	Codice/Code Prezzo/Price	Codice/Code Prezzo/Price
Bianco White Blanc	**0001**	**7M1008-0001** **€ 208,00**	**7M1012-0001** **€ 249,00**	**7M1016-0001** **€ 260,00**
Grigio argento Silver grey Gris argenté	**8004**	**7M1008-8004** **€ 208,00**	**7M1012-8004** **€ 249,00**	**7M1016-8004** **€ 260,00**
Grigio scuro Dark grey Gris foncté	**8007**	**7M1008-8007** **€ 208,00**	**7M1012-8007** **€ 249,00**	**7M1016-8007** **€ 260,00**
Beige Beige Beige	**1008**	**7M1008-1008** **€ 208,00**	**7M1012-1008** **€ 249,00**	**7M1016-1008** **€ 260,00**
Rosso Red Rouge	**4027**	**7M1008-4027** **€ 208,00**	**7M1012-4027** **€ 249,00**	**7M1016-4027** **€ 260,00**
Verde chiaro Light green Vert clair	**7004**	**7M1008-7004** **€ 208,00**	**7M1012-7004** **€ 249,00**	**7M1016-7004** **€ 260,00**
Blu Blue Bleu	**6071**	**7M1008-6071** **€ 208,00**	**7M1012-6071** **€ 249,00**	**7M1016-6071** **€ 260,00**

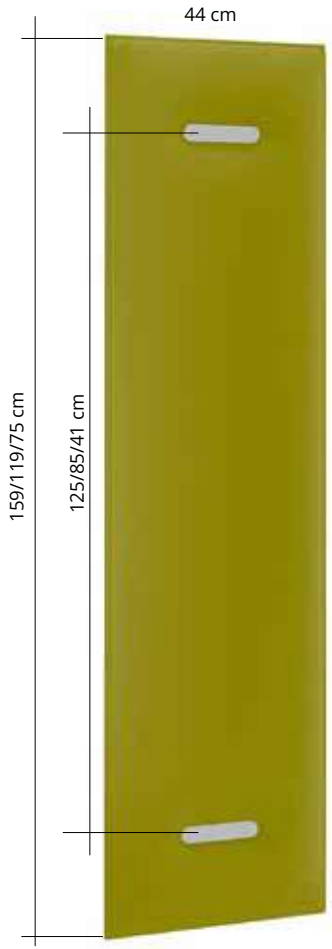

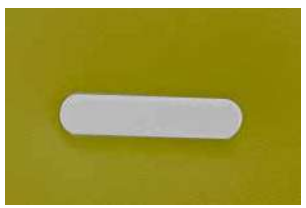

Copertura bianca / White cover Couverture blanche / Cobertura blanca / Weisse Abdeckung

Copertura bianca **White cover** **Couverture blanche** **Cobertura blanca** **Weisse Abdeckung** Colore Colour	75 cm (44 cm)	119 cm (44 cm)	159 cm (44 cm)
	Codice/Code Prezzo/Price	Codice/Code Prezzo/Price	Codice/Code Prezzo/Price
Bianco White Blanc **0001**	**7M1008BO-0001** **€ 208,00**	**7M1012BO-0001** **€ 249,00**	**7M1016BO-0001** **€ 260,00**
Grigio argento Silver grey Gris argenté **8004**	**7M1008BO-8004** **€ 208,00**	**7M1012BO-8004** **€ 249,00**	**7M1016BO-8004** **€ 260,00**
Grigio scuro Dark grey Gris foncté **8007**	**7M1008BO-8007** **€ 208,00**	**7M1012BO-8007** **€ 249,00**	**7M1016BO-8007** **€ 260,00**
Beige Beige Beige **1008**	**7M1008BO-1008** **€ 208,00**	**7M1012BO-1008** **€ 249,00**	**7M1016BO-1008** **€ 260,00**
Rosso Red Rouge **4027**	**7M1008BO-4027** **€ 208,00**	**7M1012BO-4027** **€ 249,00**	**7M1016BO-4027** **€ 260,00**
Verde chiaro Light green Vert clair **7004**	**7M1008BO-7004** **€ 208,00**	**7M1012BO-7004** **€ 249,00**	**7M1016BO-7004** **€ 260,00**
Blu Blue Bleu **6071**	**7M1008BO-6071** **€ 208,00**	**7M1012BO-6071** **€ 249,00**	**7M1016BO-6071** **€ 260,00**

MITESCO

design Michele De Lucchi
Snowsound® technology by Caimi Brevetti

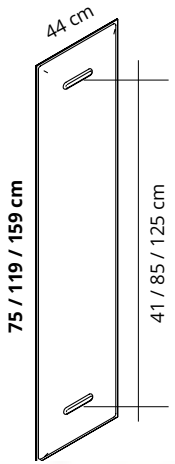

Pannello con imbottitura interna in poliestere a **densità variabile** Snowsound® Technology. Rivestimento esterno in tessuto di poliestere Trevira CS®.
Completo di attacchi in tecnopolimero e acciaio e coperture frontali in tecnopolimero grigio o bianco.
Il pannello può essere fissato direttamente a parete tramite viti (non incluse). Peso del singolo pannello 2,7 / 2,3 / 1,5 Kg.

Panel with polyester internal padding with Snowsound® Technology **variable density**. Polyester covering in Trevira CS® fabric.
Supplied with connections in high-tech polymer and steel and grey or white high-tech polymer front covers.
The panel can be directly fixed to the wall through screws (not included).
Weight of single panel: 2,7 / 2,3 / 1,5 kg

Panneau avec rembourrage interne en polyester à **densité variable** Snowsound® Technology. Revêtement externe en tissu de polyester Trevira CS®.
Avec jonctions en technopolymère et acier et couvertures frontales en technopolymère gris ou blanc.On peut fixer le panneau directement au mur par des vis (pas incluses). Poids d'un panneau: 2,7 / 2,3 / 1,5 kg

Panel con acolchado interior de poliéster de **densidad variable** Snowsound® Technology. Revestimiento exterior de tejido de poliéster Trevira CS®. Incluye enganches de polímero y acero y coberturas frontales de polímero gris o blanco. El panel puede ser fijado directamente a la pared por medio de tornillos (no incluydos). Peso para singulo panel 2,7 / 2,3 / 1,5 Kg.

Paneel mit Polyester-Füllmaterial von **unterschiedlicher Dichte** Snowsound® Technology. Polyester-Bezug aus Trevira CS®–Material. Inklusive Beschlägen aus Technopolymer und Stahl sowie grauen oder weissen Befestigungsabdeckungen aus Technopolymer. Das Paneel kann mit Schrauben (nicht inkludiert) direkt an der Wand montiert werden.
Gewicht eines Paneels: 2,7 / 2,3 / 1,5 kg.

Montaggio semplice a parete pannello Mitesco
Basic wall mounting for Mitesco panel

Dettaglio attacco e copertura frontale colore grigio.

Detail of the connection and front cover. Grey Color.

Détail jonction et couverture frontale, couleur gris.

Detalle ataque y cobertura frontal color gris.

Detaildarstellung der Befestigungsbeschläge und grauer Abdeckung

Dettaglio attacco e copertura frontale colore bianco.

Detail of the connection and front cover. White Color.

Détail jonction et couverture frontale, couleur blanc.

Detalle ataque y cobertura frontal color blanco.

Detaildarstellung der Befestigungsbeschläge und weisser Abdeckung

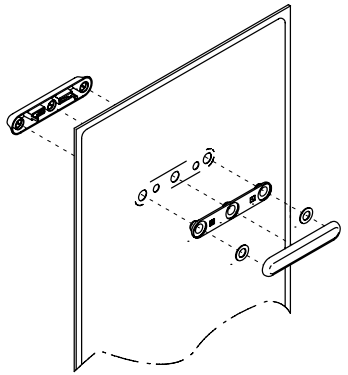

Dettaglio dell'attacco con copertura frontale forniti di serie in colore grigio o bianco.
Le coperture frontali sono disponibili anche colorate cod. 7M102-XXXX (XXXX = Variante colore).

Detail of the connection and front cover in standard grey or white. The front covers are also available in other colors with code 7M102-XXXX (XXXX = Color option).

Détail de la jonction avec couverture frontale, fournie standard en couleur gris ou blanc. Les couvertures frontales sont disponibles aussi dans d'autres couleurs avec réf. 7M102-XXXX (XXXX = option couleur).

Detalle ataque con cobertura frontal incluyda en color gris o blanco. Las coberturas frontales son disponibles también en color cod. 7M102-XXXX (XXXX = Variante color).

Detaildarstellung der Befestigungsbeschläge mit standardmäßiger Abdeckung in grau oder weiss.
Die Abdeckungen sind auch in anderen Farben erhältlich, Art. 7M102-XXXX (XXXX = Farbvariante).

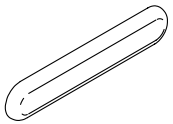

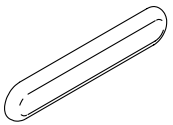

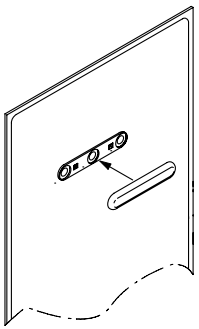

7M102-0001

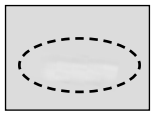

Bianco
White
Blanc
Weiss
Blanco

€ 11,00
1 coppia /1 pair
1 paire / 1 pare
1 Paar

7M102-4027

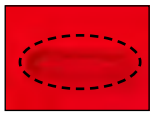

Rosso
Red
Rouge
Rojo
Rot

€ 11,00
1 coppia /1 pair
1 paire / 1 pare
1 Paar

7M102-8004

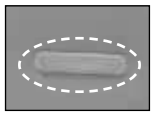

Grigio argento
Silver grey
Gris argenté
Gris plata
Silbergrau

€ 11,00
1 coppia /1 pair
1 paire / 1 pare
1 Paar

7M102-7004

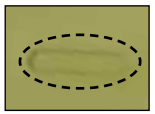

Verde chiaro
Light green
Vert clair
Verde claro
Hellgrün

€ 11,00
1 coppia /1 pair
1 paire / 1 pare
1 Paar

7M102-8007

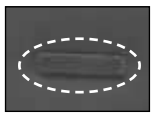

Grigio scuro
Dark grey
Gris foncé
Gris oscuro
Dunkelgrau

€ 11,00
1 coppia /1 pair
1 paire / 1 pare
1 Paar

7M102-6071

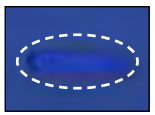

Blu
Blue
Bleu
Azul
Blau

€ 11,00
1 coppia /1 pair
1 paire / 1 pare
1 Paar

7M102-1008

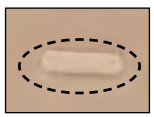

Beige
Beige
Beige
Beige
Beige

€ 11,00
1 coppia /1 pair
1 paire / 1 pare
1 Paar

Coppia di coperture frontali in tecnopolimero degli attacchi per 1 pannello Mitesco.
OPZIONALE
(Il pannello Mitesco è fornito di serie con le coperture frontali di colore grigio o bianco)

Pair of high-tech polymer front covers for connections for 1 panel Mitesco.
OPTIONAL
(Mitesco panels are supplied as standard with grey or white front covers)

Paire de couvertures frontales en technopolymère pour jonctions pour 1 panneau Mitesco.
OPTIONNEL
(Le panneau Mitesco est fourni en standard avec les couvertures frontales en couleur gris ou blanc)

Par de coberturas frontales de tecnopolimero para enganches de 1 panel Mitesco.
OPCIONAL
(el panel Mitesco ya incluye las coberturas frontales en color gris o blanco)

Paar Abdeckungen aus Technopolymer für Befestigung für 1 Paneel Mitesco.
OPTIONAL erhältlich
(Mitesco-Paneele werden standardmäßig mit grauen oder weissen Befestigungsabdeckungen geliefert).

NOTA
Non utilizzare con staffe scrivania cod. 7M511-XX / 7M515-XX / 7M5100-XX / 7M519-XX / 7M518-XX / 7M517-XX (XX = Variante colore).

Not to be used with desk brackets code 7M511-XX / 7M515-XX / 7M5100-XX / 7M519-XX / 7M518-XX / 7M517-XX (XX = Color option).

Ne pas utiliser avec étriers pour bureau réf 7M511-XX / 7M515-XX / 7M5100-XX / 7M519-XX / 7M518-XX / 7M517-XX (XX = option couleur).

No utilizar con abrazaderas para mesa cod. 7M511-XX / 7M515-XX / 7M5100-XX / 7M519-XX / 7M518-XX / 7M517-XX (XX = Variante color).

Nicht zur Verwendung mit Halterungen für Tisch Art. 7M511-XX / 7M515-XX / 7M5100-XX / 7M519-XX / 7M518-XX / 7M517-XX (XX = Farbvariante).

MITESCO EASY

design Michele De Lucchi
Snowsound® technology by Caimi Brevetti

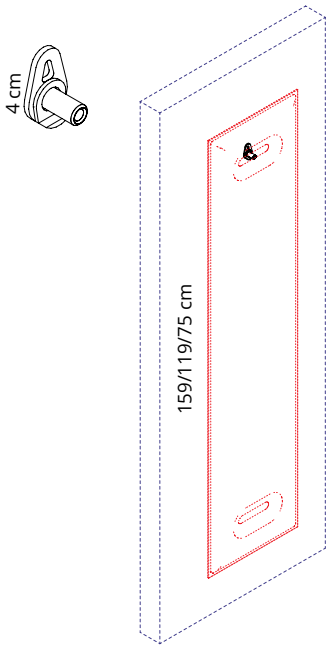

7M210-GR € 6,00
Grigio
Grey
Gris
Gris
Grau

Aggancio semplice in tecnopolimero per fissaggio a parete tramite chiodo/vite (non inclusi) di un pannello Mitesco.

Easy connection in high-tech polymer for wall fixing by nail/screw (not included) of 1 Mitesco panel.

Accrochage simple en technopolymère pour fixation au mur par un clou/vis (pas inclus) d'un panneau Mitesco.

Enganche simple de polímero para fijacion a pared por medio de clavo / tornillo (no incluydo) de un panel Mitesco.

Einfache Befestigung aus Technopolymer für die Wandmontage mittels Nagel/Schraube (nicht inkludiert) eines Mitesco-Paneels.

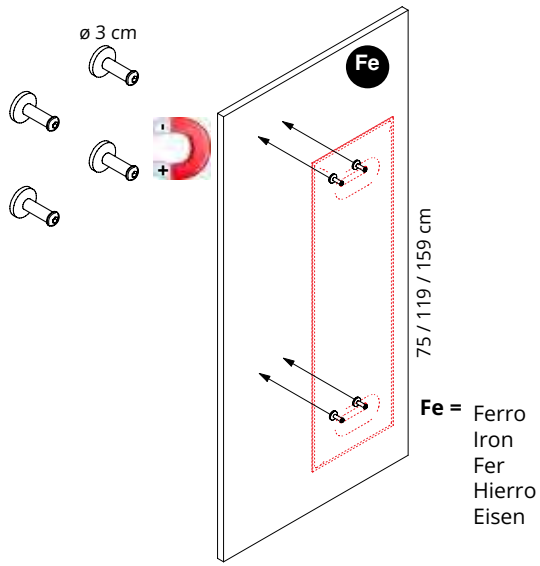

7M232 € 73,00

Kit 4 magneti per il fissaggio diretto ad una superficie verticale in ferro di un pannello Mitesco.

Set of 4 magnets for direct fixing to a vertical iron surface, of 1 Mitesco panel.

Jeu de 4 aimants pour la fixation directe à une surface verticale en fer d'un panneau Mitesco.

Kit de 4 imanes para la fijacion directa à una superficie vertical de hierro de un panel Mitesco.

Set von 4 Magneten zur direkten Befestigung auf einer vertikal Eisenoberfläche, für 1 Mitesco-Paneel.

7M2320-GR € 125,00

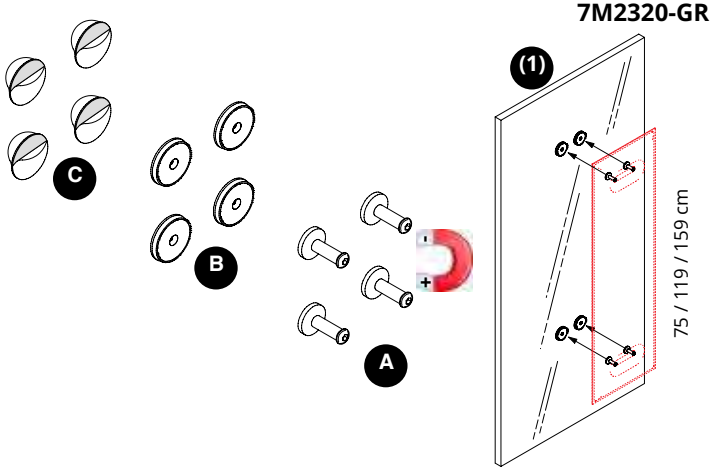

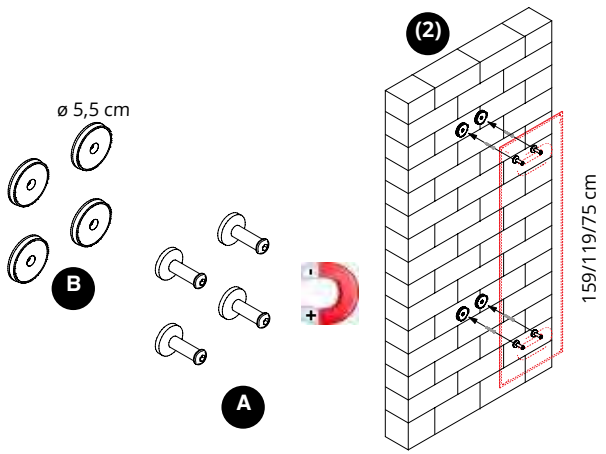

Kit per il fissaggio ad una supeficie verticale in vetro o in muratura di un pannello Mitesco. Il kit è composto da: 4 magneti **(A) /** 4 dischi in acciaio e tecnopolimero grigio **(B)** / 4 dischi con biadesivo **(C)**.
(1) Per le superfici in vetro applicare gli appositi dischetti con biadesivo **(C)**.
(2) Per le superfici in muratura applicare direttamente i dischetti **(B)** tramite viti (non incluse)

Set for fixing to a glass or masonry vertical surface, of 1 Mitesco panel. Set composed of: 4 magnets **(A)** / 4 steel and high-tech polymer plates **(B)** / 4 plates with double-sided adhesive tape **(C)**.
(1) For glass surfaces use the suitable plates with double-sided adhesive tape **(C)**
(2) For masonry surfaces fix directly the plates **(B)** with screws (not included)

Jeu pour fixation à une surface verticale en verre ou maçonnerie d'un panneau Mitesco. Le jeu se compose de: 4 aimants **(A)** / 4 disques en acier et technopolymère **(B)** / 4 disques avec bande biadhésive **(C)**.
(1) Pour les surfaces en verre appliquer les disques par bande biadhésive **(C)**
(2) Pour les surfaces en maçonnerie appliquer directement les disques **(B)** par des vis (pas incluses)

Kit para fijacion à una superficie vertical de vidrio o de mamposteria de un panel Mitesco.Kit compuesto por: 4 imanes **(A)** / 4 discos de acero y polimero **(B)** / 4 discos con bi-adhesivo **(C).**
(1) Para las superficies de vidrio aplicar los discos con su proprio bi-adhesivo **(C)**
(2) Para las superficies de mamposteria aplicar directamente los discos **(B)** con tornillos (no incluydos)

Set zur Montage auf vertikal Glasoberflächen und Mauerwerk, für 1 Mitesco-Paneel. Set von: 4 Magneten **(A)** / 4 Scheiben aus Stahl und Technopolymer **(B)** / 4 doppelseitig klebende Scheiben **(C)**.
(1) Für Glasoberflächen verwenden Sie die entsprechenden doppelseitig klebenden Scheiben **(C)**
(2) Für Mauerwerk befestigen Sie die Scheiben direkt **(B)** mit Schrauben (nicht inkludiert)

MAGNETIC

7M2320-GR

MITESCO WALL

design Michele De Lucchi
Snowsound® technology by Caimi Brevetti

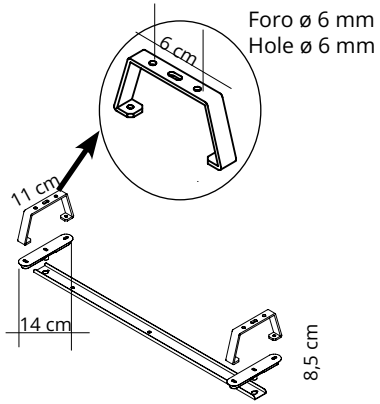

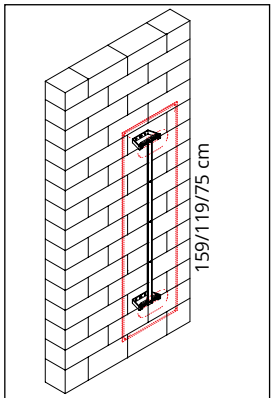

Esempio di montaggio del pannello a parete / Example of mounting for a wall fixed panel

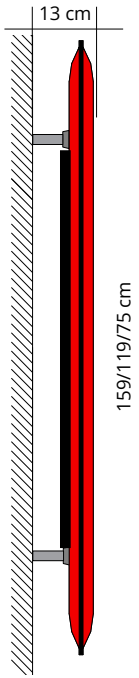

7M2478-GA	Grigio argento Silver grey Gris argenté Gris plata Silbergrau	**€ 92,00** **Per pannelli** **For panels** **L. 75 cm**	Coppia attacchi distanziali in acciaio verniciato con polveri epossidiche e tecnopolimero per parete, completi di profilo livellatore per pannello Mitesco. Per montaggio a PARETE Pair of spacer connections in powder coated steel and high-tech polymer for wall, supplied with leveler profile for Mitesco panel. For WALL mounting Paire d'accrochages espaceurs en acier peint en époxy et technopolymère pour mur, avec un profil niveleur pour panneau Mitesco. Pour montage MURAL Par de enganches espaciadores de acero recubierto epoxi y polímero para pared, incluye perfil nivelador para panel Mitesco. Para montaje en PARED Paar Distanzhalterbefestigungen aus pulverbeschichtetem Stahl und Technopolymer zur Wandmontage, inkl. Justierungsprofil für Mitesco-Paneel. Für WANDMONTAGE
7M2472-GA	Grigio argento Silver grey Gris argenté Gris plata Silbergrau	**€ 93,00** **Per pannelli** **For panels** **L. 119 cm**	
7M2476-GA	Grigio argento Silver grey Gris argenté Gris plata Silbergrau	**€ 94,00** **Per pannelli** **For panels** **L. 159 cm**	

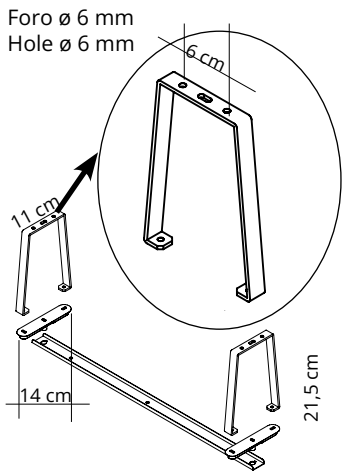

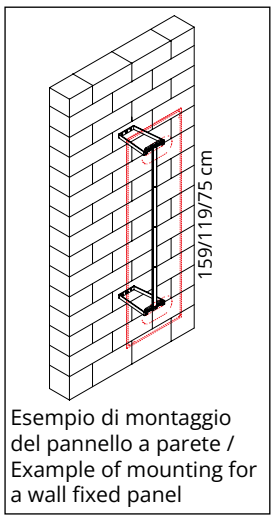

Esempio di montaggio del pannello a parete / Example of mounting for a wall fixed panel

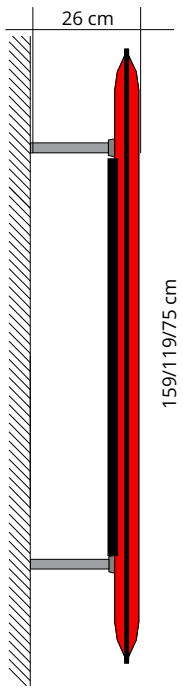

7M2428-GA	Grigio argento Silver grey Gris argenté Gris plata Silbergrau	**€ 102,00** **Per pannelli** **For panels** **L. 75 cm**	Coppia attacchi distanziali in acciaio verniciato con polveri epossidiche e tecnopolimero per parete, completi di profilo livellatore per pannello Mitesco. Per montaggio a PARETE Pair of spacer connections in powder coated steel and high-tech polymer for wall, supplied with leveler profile for Mitesco panel. For WALL mounting Paire d'accrochages espaceurs en acier peint en époxy et technopolymère pour mur, avec un profil niveleur pour panneau Mitesco. Pour montage MURAL Par de enganches espaciadores de acero recubierto epoxi y polímero para pared, incluye perfil nivelador para panel Mitesco. Para montaje en PARED Paar Distanzhalterbefestigungen aus pulverbeschichtetem Stahl und Technopolymer zur Wandmontage, inkl. Justierungsprofil für Mitesco-Paneel. Für WANDMONTAGE
7M2422-GA	Grigio argento Silver grey Gris argenté Gris plata Silbergrau	**€ 103,00** **Per pannelli** **For panels** **L. 119 cm**	
7M2426-GA	Grigio argento Silver grey Gris argenté Gris plata Silbergrau	**€ 104,00** **Per pannelli** **For panels** **L. 159 cm**	

design Michele De Lucchi
Snowsound® technology by Caimi Brevetti

MITESCO WALL

MITESCO CEILING

design Michele De Lucchi
Snowsound® technology by Caimi Brevetti

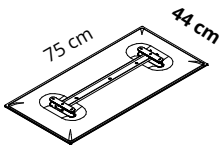

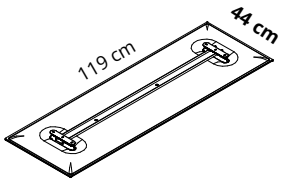

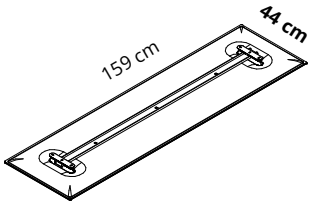

Colore Colour	Codice/Code Prezzo/Price	Codice/Code Prezzo/Price	Codice/Code Prezzo/Price
Bianco White Blanc **0001**	**7MC80-0001** **€ 313,00**	**7MC120-0001** **€ 356,00**	**7MC160-0001** **€ 372,00**
Grigio argento Silver grey Gris argenté **8004**	**7MC80-8004** **€ 313,00**	**7MC120-8004** **€ 356,00**	**7MC160-8004** **€ 372,00**
Grigio scuro Dark grey Gris foncé **8007**	**7MC80-8007** **€ 313,00**	**7MC120-8007** **€ 356,00**	**7MC160-8007** **€ 372,00**
Beige Beige Beige **1008**	**7MC80-1008** **€ 313,00**	**7MC120-1008** **€ 356,00**	**7MC160-1008** **€ 372,00**
Rosso Red Rouge **4027**	**7MC80-4027** **€ 313,00**	**7MC120-4027** **€ 356,00**	**7MC160-4027** **€ 372,00**
Verde chiaro Light green Vert clair **7004**	**7MC80-7004** **€ 313,00**	**7MC120-7004** **€ 356,00**	**7MC160-7004** **€ 372,00**
Blu Blue Bleu **6071**	**7MC80-6071** **€ 313,00**	**7MC120-6071** **€ 356,00**	**7MC160-6071** **€ 372,00**

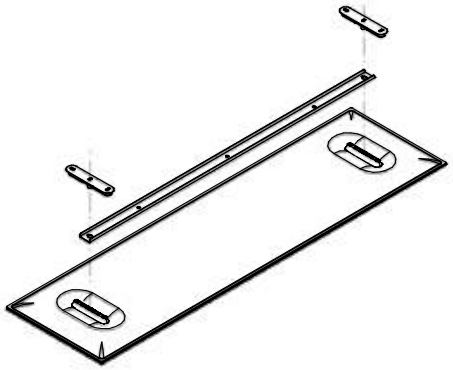

Pannello con imbottitura interna in poliestere a **densità variabile** Snowsound® Technology. Rivestimento esterno in tessuto di poliestere Trevira CS®. **Completo di profilo livellatore e attacchi per fissaggio a soffitto in metallo. Coperture frontali in metallo dello stesso colore del pannello**.

Panel with polyester internal padding with Snowsound® Technology **variable density**. Polyester covering in Trevira CS® fabric. **Complete with levelling profile and metal connections for fixing to ceiling. Metal front coverings in the same color as the panel.**

Panneau avec rembourrage interne en polyester à **densité variable** Snowsound® Technology. Revêtement externe en tissu de polyester Trevira CS®. **Fourni avec profil niveleur et joints en métal pour l'installation au plafond. Caches frontales en métal dans la même couleur du panneau**.

Panel con acolchado interior de poliéster de **densidad variable** Snowsound® Technology. Revestimiento exterior de tejido de poliéster Trevira CS®. **Se completa con un perfil nivelador y fijaciones de metal para techo. Coberturas frontales de metal del mismo color del panel.**

Paneel mit Polyester-Füllmaterial von **unterschiedlicher Dichte** Snowsound® Technology. Polyester-Bezug aus Trevira CS®–Material. **Deckenaufhängungs-Kit mit Nivellierprofil und Deckenbefestigungen aus Metall. Frontabdeckungen aus Metall in derselben Farbe wie den Paneel.**

Foro ø 6 mm
Hole ø 6 mm

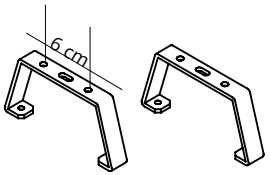

Esempio di montaggio del pannello a soffitto
Example of mounting for a ceiling fixed panel.
Da utilizzare con codici / To be used with codes:
7MC80-XXXX
7MC120-XXXX
7MC160-XXXX

7MC247-GR
Grigio argento
Silver grey
Gris argenté
Gris plata
Silbergrau

€ 52,00
1 coppia /1 pair
1 paire / 1 pare
1 Paar

Coppia attacchi distanziali in acciaio verniciato con polveri epossidiche.
Per montaggio a SOFFITTO utilizzare con codici: 7MC80-XXXX - 7MC120-XXXX - 7MC160-XXXX

Pair of spacer connections in powder coated steel and high-tech polymer for ceiling.
For CEILING mounting use with codes: 7MC80-XXXX - 7MC120-XXXX - 7MC160-XXXX

Paire d'accrochages espaceurs en acier peint en époxy et technopolymère pour plafond.
Pour l'installation au plafond utiliser avec les réf.: 7MC80-XXXX - 7MC120-XXXX - 7MC160-XXXX

Par de enganches espaciadores de acero recubierto epoxi y polímero para techo.
Para montaje en TECHO usar con códigos: 7MC80-XXXX - 7MC120-XXXX - 7MC160-XXXX

Paar Distanzhalterbefestigungen aus pulverbeschichtetem Stahl und Technopolymer zur Deckenmontage.
Für DECKEN-Befestigung mit Art. 7MC80-XXXX - 7MC120-XXXX - 7MC160-XXXX benutzen.

Foro ø 6 mm
Hole ø 6 mm

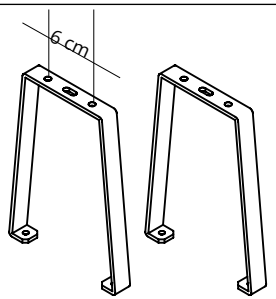

Esempio di montaggio del pannello a soffitto
Example of mounting for a ceiling fixed panel.
Da utilizzare con codici / To be used with codes:
7MC80-XXXX
7MC120-XXXX
7MC160-XXXX

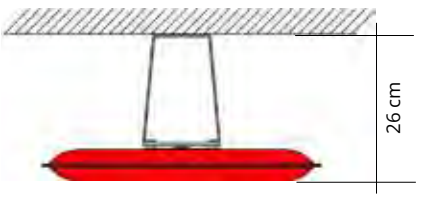

7MC242-GR
Grigio argento
Silver grey
Gris argenté
Gris plata
Silbergrau

€ 53,00
1 coppia /1 pair
1 paire / 1 pare
1 Paar

Coppia attacchi distanziali in acciaio verniciato con polveri epossidiche.
Per montaggio a SOFFITTO utilizzare con codici: 7MC80-XXXX - 7MC120-XXXX - 7MC160-XXXX

Pair of spacer connections in powder coated steel and high-tech polymer for ceiling.
For CEILING mounting use with codes: 7MC80-XXXX - 7MC120-XXXX - 7MC160-XXXX

Paire d'accrochages espaceurs en acier peint en époxy et technopolymère pour plafond.
Pour l'installation au plafond utiliser avec les réf.: 7MC80-XXXX - 7MC120-XXXX - 7MC160-XXXX

Par de enganches espaciadores de acero recubierto epoxi y polímero para techo.
Para montaje en TECHO usar con códigos: 7MC80-XXXX - 7MC120-XXXX - 7MC160-XXXX

Paar Distanzhalterbefestigungen aus pulverbeschichtetem Stahl und Technopolymer zur Deckenmontage.
Für DECKEN-Befestigung mit Art. 7MC80-XXXX - 7MC120-XXXX - 7MC160-XXXX benutzen.

MITESCO TOTEM

design Michele De Lucchi
Snowsound® technology by Caimi Brevetti

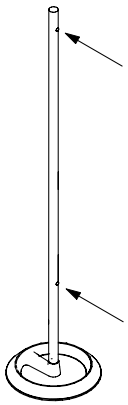

Dettaglio della base
Detail of the base
Détail de la base
Detalle de la base
Details der Basis

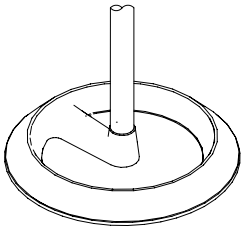

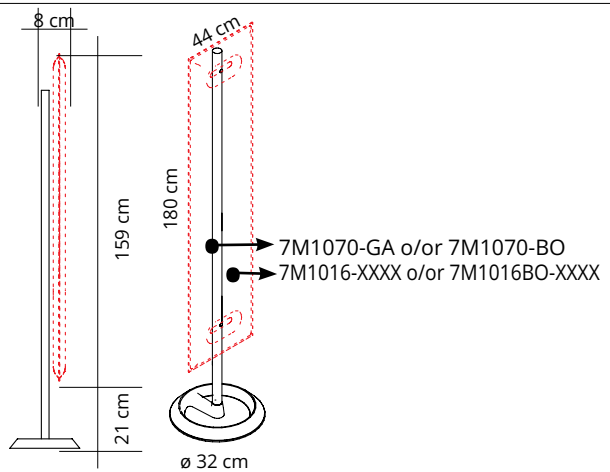

7M1070-GA € 226,00
Grigio argento
Silver grey
Gris argenté
Gris plata
Silbergrau

7M1070-BO € 226,00
Bianco opaco
Mat white
Blanc mat
Blanco mate
Mattweiß

Struttura in acciaio verniciato con polveri epossidiche con base in ghisa verniciata con polveri epossidiche per il montaggio di **1** pannello Mitesco 7M1016-XXXX, 7M1016BO-XXXX (XXXX = Variante colore).

Structure in powder-coated steel with base in powder-coated cast iron to mount **1** Mitesco panel code 7M1016-XXXX, 7M1016BO-XXXX (XXXX = Color option).

Structure en acier peint époxy avec base en fonte peinte époxy pour le montage de **1** panneau Mitesco réf. 7M1016-XXXX, 7M1016BO-XXXX (XXXX = option couleur)

Estructura de acero recubierto epoxi con base de hierro fundido recubierto epoxi para el montaje de **1** panel Mitesco 7M1016-XXXX, 7M1016BO-XXXX (XXXX = Variante color).

Standsäule aus pulverbeschichtetem Stahl mit Standfuß aus pulverbeschichtetem Gusseisen zur Aufstellung von **1** Mitesco-Paneel Art. 7M1016-XXXX, 7M1016BO-XXXX (XXXX = Farbvariante)

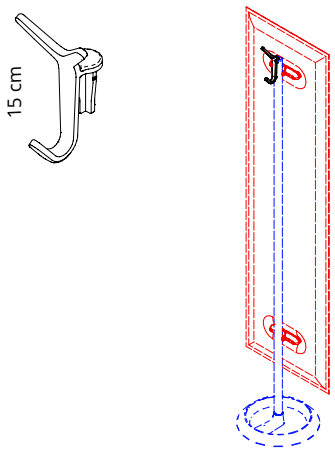

7M1697 € 73,00
Alluminio lucidato
Polished aluminium
Aluminium poli
Aluminio pulido
Poliertem Aluminium

Gancio portabiti in alluminio lucidato per strutture cod. 7M1070-GA e 7M1070-BO. **OPZIONALE**

Polished aluminium hook for structures code 7M1070-GA and 7M1070-BO. **OPTIONAL**

Crochet en aluminium poli pour structures code 7M1070-GA et 7M1070-BO. **OPTIONNEL**

Gancho en aluminio pulido para estructuras code 7M1070-GA y 7M1070-BO. **OPCIONAL**

Haken aus poliertem Aluminium für Standsäule Art. 7M1070-GA eund 7M1070-BO. **OPTIONAL erhältlich**

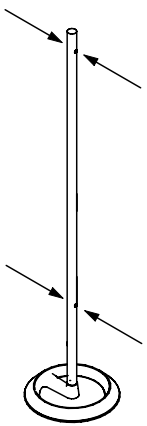

Dettaglio della base
Detail of the base
Détail de la base
Detalle de la base
Details der Basis

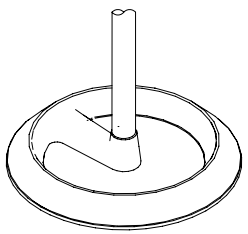

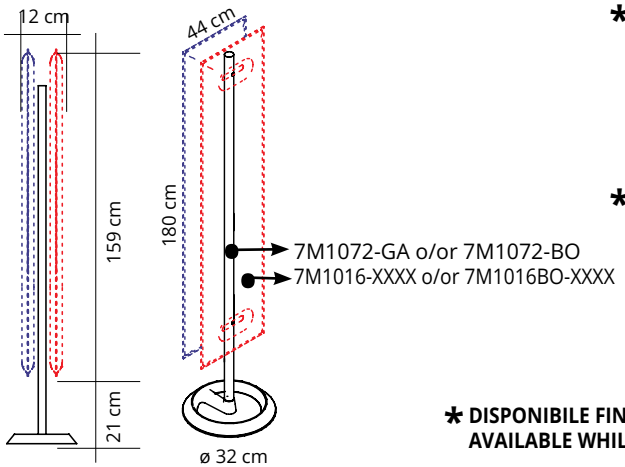

*** 7M1072-GA € 247,00**
Grigio argento
Silver grey
Gris argenté
Gris plata
Silbergrau

*** 7M1072-BO € 247,00**
Bianco opaco
Mat white
Blanc mat
Blanco mate
Mattweiß

*** DISPONIBILE FINO AD ESAURIMENTO SCORTE**
AVAILABLE WHILE STOCKS LAST

Struttura in acciaio verniciato con polveri epossidiche con base in ghisa verniciata con polveri epossidiche per il montaggio di **2** pannelli Mitesco 7M1016-XXXX, 7M1016BO-XXXX (XXXX = Variante colore).

Structure in powder-coated steel with base in powder-coated cast iron to mount **2** Mitesco panels code 7M1016-XXXX, 7M1016BO-XXXX (XXXX = Color option).

Structure en acier peint époxy avec base en fonte peinte époxy pour le montage de **2** panneaux Mitesco réf. 7M1016-XXXX, 7M1016BO-XXXX (XXXX = option couleur)

Estructura de acero recubierto epoxi con base de hierro fundido recubierto epoxi para el montaje de **2** panels Mitesco 7M1016-XXXX, 7M1016BO-XXXX (XXXX = Variante color).

Standsäule aus pulverbeschichtetem Stahl mit Standfuß aus pulverbeschichtetem Gusseisen zur Aufstellung von **2** Mitesco-Paneel Art. 7M1016-XXXX, 7M1016BO-XXXX (XXXX = Farbvariante).

MITESCO TOTEM / DIVIDER

MITESCO DIVIDER

design Michele De Lucchi
Snowsound® technology by Caimi Brevetti

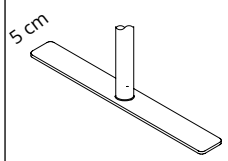

Dettaglio della base
Detail of the base
Détail de la base
Detalle de la base
Details der Basis

STRUTTURA MONOFRONTE
ONE-SIDED FRAME

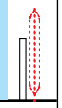

Struttura in acciaio verniciato con polveri epossidiche con basi in acciaio verniciato con polveri epossidiche per il montaggio di **3 o 4** pannelli Mitesco.

Structure in powder-coated steel with bases in powder-coated steel to mount **3 or 4** Mitesco panels.

Structure en acier peint époxy avec bases en acier peint époxy pour le montage de **3 ou 4** panneaux Mitesco.

Estructura de acero recubierto epoxi con bases de acero recubierto epoxi para el montaje de **3 o 4** paneles Mitesco.

Standsäulen aus pulverbeschichtetem Stahl mit Standfuß aus pulverbeschichtetem Stahl zur Aufstellung von **3 oder 4** Mitesco-Paneelen.

	Dimension Codice/Code Prezzo/Price	Dimension Codice/Code Prezzo/Price
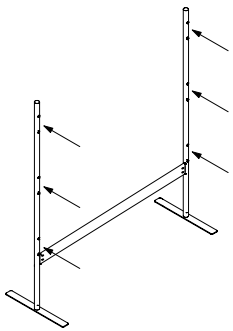 Grigio argento Silver grey Gris argenté Gris plata Silbergrau	**Per pannelli** **For panels** **L. 119 cm** **7M3250-GA** **€ 460,00**	**Per pannelli** **For panels** **L. 159 cm** **7M3650-GA** **€ 471,00**
Bianco opaco Mat white Blanc mat Blanco mate Mattweiß	**Per pannelli** **For panels** **L. 119 cm** **7M3250-BO** **€ 460,00**	**Per pannelli** **For panels** **L. 159 cm** **7M3650-BO** **€ 471,00**

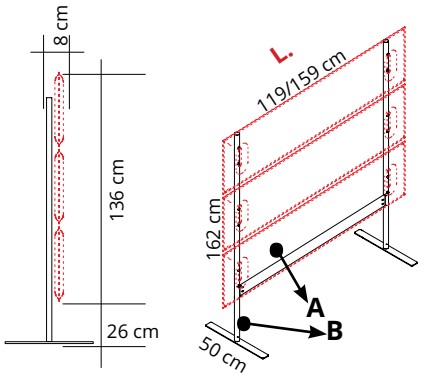

A	7M1012-XXXX o/or 7M1012BO-XXXX	**L. 119 cm**
B	7M3250-GA o/or 7M3250-BO	

o/or

A	7M1016-XXXX o/or 7M1016BO-XXXX	**L. 159 cm**
B	7M3650-GA o/or 7M3650-BO	

Pannelli vedi pag. / Panels see pages 162-163

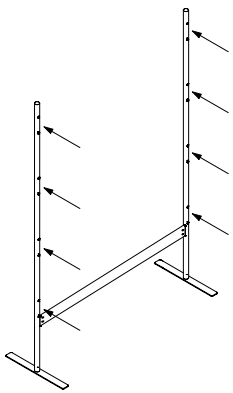 Grigio argento Silver grey Gris argenté Gris plata Silbergrau	**Per pannelli** **For panels** **L. 119 cm** **7M4250-GA** **€ 513,00**	**Per pannelli** **For panels** **L. 159 cm** **7M4650-GA** **€ 523,00**
Bianco opaco Mat white Blanc mat Blanco mate Mattweiß	**Per pannelli** **For panels** **L. 119 cm** **7M4250-BO** **€ 513,00**	**Per pannelli** **For panels** **L. 159 cm** **7M4650-BO** **€ 523,00**

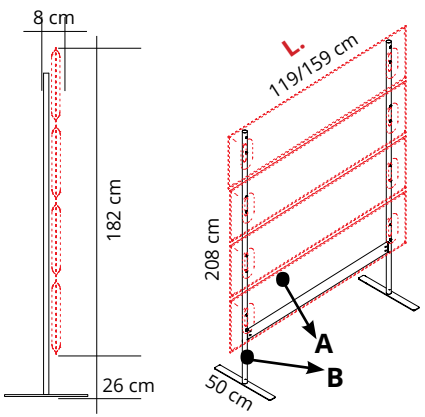

A	7M1012-XXXX o/or 7M1012BO-XXXX	**L. 119 cm**
B	7M4250-GA o/or 7M4250-BO	

o/or

A	7M1016-XXXX o/or 7M1016BO-XXXX	**L. 159 cm**
B	7M4650-GA o/or 7M4650-BO	

Pannelli vedi pag. / Panels see pages 162-163

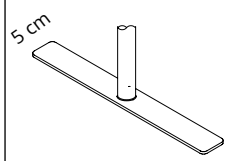

Dettaglio della base
Detail of the base
Détail de la base
Detalle de la base
Details der Basis

STRUTTURA BIFRONTE
DOUBLE-SIDED FRAME

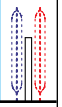

Struttura in acciaio verniciato con polveri epossidiche con basi in acciaio verniciato con polveri epossidiche per il montaggio di **6 o 8** pannelli Mitesco.

Structure in powder-coated steel with bases in powder-coated steel to mount **6 or 8** Mitesco panels.

Structure en acier peint époxy avec bases en acier peint époxy pour le montage de **6 ou 8** panneaux Mitesco.

Estructura de acero recubierto epoxi con bases de acero recubierto epoxi para el montaje de **6 o 8** paneles Mitesco.

Standsäulen aus pulverbeschichtetem Stahl mit Standfuß aus pulverbeschichtetem Stahl zur Aufstellung von **6 oder 8** Mitesco-Paneelen.

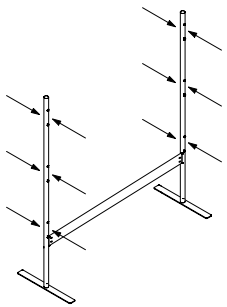

	Dimension Codice/Code Prezzo/Price	Dimension Codice/Code Prezzo/Price
Grigio argento Silver grey Gris argenté Gris plata Silbergrau	**Per pannelli** **For panels** **L. 119 cm** **7M6250-GA** **€ 502,00**	**Per pannelli** **For panels** **L. 159 cm** **7M6650-GA** **€ 513,00**
Bianco opaco Mat white Blanc mat Blanco mate Mattweiß	**Per pannelli** **For panels** **L. 119 cm** **7M6250-BO** **€ 502,00**	**Per pannelli** **For panels** **L. 159 cm** **7M6650-BO** **€ 513,00**

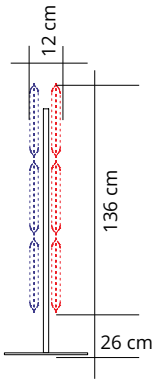

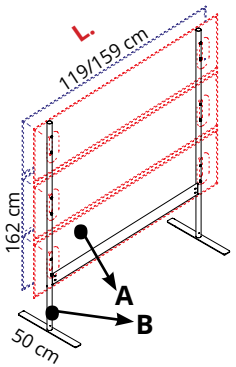

A	7M1012-XXXX o/or 7M1012BO-XXXX	**L. 119 cm**
B	7M6250-GA o/or 7M6250-BO	

o/or

A	7M1016-XXXX o/or 7M1016BO-XXXX	**L. 159 cm**
B	7M6650-GA o/or 7M6650-BO	

Pannelli vedi pag. / Panels see pages 162-163

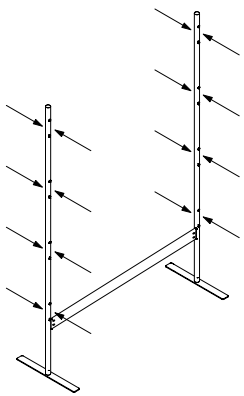

Grigio argento Silver grey Gris argenté Gris plata Silbergrau	**Per pannelli** **For panels** **L. 119 cm** **7M8250-GA** **€ 576,00**	**Per pannelli** **For panels** **L. 159 cm** **7M8650-GA** **€ 586,00**
Bianco opaco Mat white Blanc mat Blanco mate Mattweiß	**Per pannelli** **For panels** **L. 119 cm** **7M8250-BO** **€ 576,00**	**Per pannelli** **For panels** **L. 159 cm** **7M8650-BO** **€ 586,00**

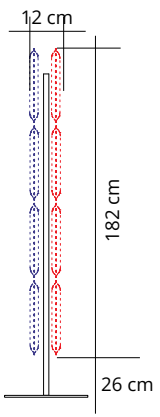

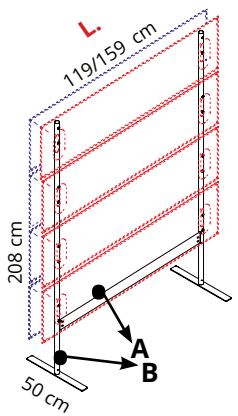

A	7M1012-XXXX o/or 7M1012BO-XXXX	**L. 119 cm**
B	7M8250-GA o/or 7M8250-BO	

o/or

A	7M1016-XXXX o/or 7M1016BO-XXXX	**L. 159 cm**
B	7M8650-GA o/or 7M8650-BO	

Pannelli vedi pag. / Panels see pages 162-163

MITESCO DIVIDER

design Michele De Lucchi
Snowsound® technology by Caimi Brevetti

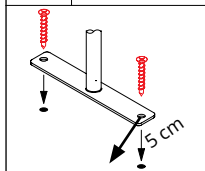

Foro ø 10 mm svasato
Flared hole ø 10 mm

Dettaglio della base (viti non incluse) / Detail of the base (screws not included) Détail de la base (vis pas incluses) / Detalle de la base (tornillos no incluydos) / Details der Basis (Schrauben nicht inkludiert)

STRUTTURA MONOFRONTE
ONE-SIDED FRAME

Struttura in acciaio verniciato con polveri epossidiche con basi in acciaio verniciato con polveri epossidiche per il montaggio di **3 o 4** pannelli Mitesco.

Structure in powder-coated steel with bases in powder-coated steel to mount **3 or 4** Mitesco panels.

Structure en acier peint époxy avec bases en acier peint époxy pour le montage de **3 ou 4** panneaux Mitesco.

Estructura de acero recubierto epoxi con bases de acero recubierto epoxi para el montaje de **3 o 4** paneles Mitesco.

Standsäulen aus pulverbeschichtetem Stahl mit Standfuß aus pulverbeschichtetem Stahl zur Aufstellung von **3 oder 4** Mitesco-Paneelen.

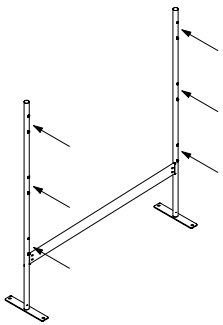

Dimension Codice/Code Prezzo/Price	Dimension Codice/Code Prezzo/Price
Grigio argento Silver grey Gris argenté Gris plata Silbergrau	
Per pannelli **For panels** **L. 119 cm** **7M3225-GA** **€ 450,00**	**Per pannelli** **For panels** **L. 159 cm** **7M3625-GA** **€ 460,00**
Bianco opaco Mat white Blanc mat Blanco mate Mattweiß	
Per pannelli **For panels** **L. 119 cm** **7M3225-BO** **€ 450,00**	**Per pannelli** **For panels** **L. 159 cm** **7M3625-BO** **€ 460,00**

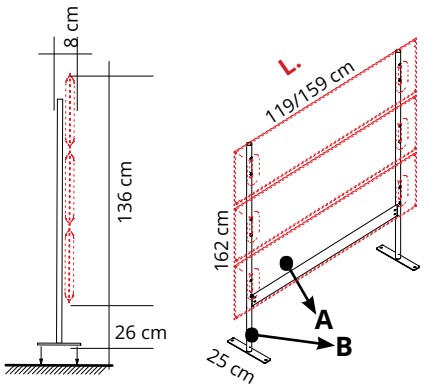

A	7M1012-XXXX o/or 7M1012BO-XXXX	**L. 119 cm**
B	7M3225-GA o/or 7M3225-BO	

o/or

A	7M1016-XXXX o/or 7M1016BO-XXXX	**L. 159 cm**
B	7M3625-GA o/or 7M3625-BO	

Pannelli vedi pag. / Panels see pages 162-163

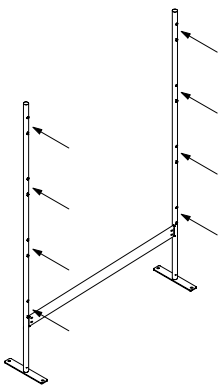

Grigio argento Silver grey Gris argenté Gris plata Silbergrau	
Per pannelli **For panels** **L. 119 cm** **7M4225-GA** **€ 502,00**	**Per pannelli** **For panels** **L. 159 cm** **7M4625-GA** **€ 513,00**
Bianco opaco Mat white Blanc mat Blanco mate Mattweiß	
Per pannelli **For panels** **L. 119 cm** **7M4225-BO** **€ 502,00**	**Per pannelli** **For panels** **L. 159 cm** **7M4625-BO** **€ 513,00**

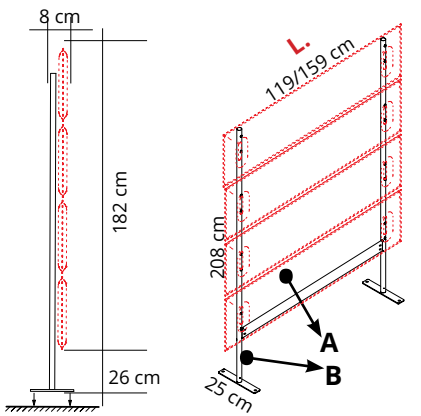

A	7M1012-XXXX o/or 7M1012BO-XXXX	**L. 119 cm**
B	7M4225-GA o/or 7M4225-BO	

o/or

A	7M1016-XXXX o/or 7M1016BO-XXXX	**L. 159 cm**
B	7M4625-GA o/or 7M4625-BO	

Pannelli vedi pag. / Panels see pages 162-163

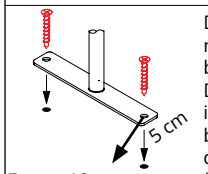

Dettaglio della base (viti non incluse) / Detail of the base (screws not included) Détail de la base (vis pas incluses) / Detalle de la base (tornillos no incluydos) / Details der Basis (Schrauben nicht inkludiert)

Foro ø 10 mm svasato
Flared hole ø 10 mm

STRUTTURA BIFRONTE
DOUBLE-SIDED FRAME

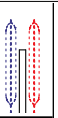

Struttura in acciaio verniciato con polveri epossidiche con basi in acciaio verniciato con polveri epossidiche per il montaggio di **6 o 8** pannelli Mitesco.

Structure in powder-coated steel with bases in powder-coated steel to mount **6 or 8** Mitesco panels.

Structure en acier peint époxy avec bases en acier peint époxy pour le montage de **6 ou 8** panneaux Mitesco.

Estructura de acero recubierto epoxi con bases de acero recubierto epoxi para el montaje de **6 o 8** paneles Mitesco.

Standsäulen aus pulverbeschichtetem Stahl mit Standfuß aus pulverbeschichtetem Stahl zur Aufstellung von **6 oder 8** Mitesco-Paneelen.

	Dimension Codice/Code Prezzo/Price	Dimension Codice/Code Prezzo/Price
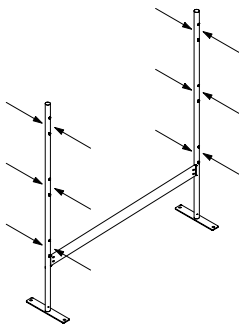 Grigio argento Silver grey Gris argenté Gris plata Silbergrau	**Per pannelli** **For panels** **L. 119 cm** **7M6225-GA** **€ 492,00**	**Per pannelli** **For panels** **L. 159 cm** **7M6625-GA** **€ 502,00**
Bianco opaco Mat white Blanc mat Blanco mate Mattweiß	**Per pannelli** **For panels** **L. 119 cm** **7M6225-BO** **€ 492,00**	**Per pannelli** **For panels** **L. 159 cm** **7M6625-BO** **€ 502,00**

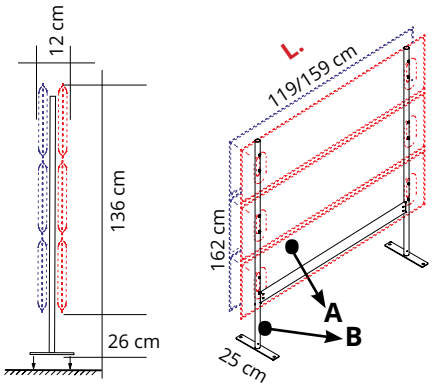

A	7M1012-XXXX o/or 7M1012BO-XXXX	**L. 119 cm**
B	7M6225-GA o/or 7M6225-BO	

o/or

A	7M1016-XXXX o/or 7M1016BO-XXXX	**L. 159 cm**
B	7M6625-GA o/or 7M6625-BO	

Pannelli vedi pag. / Panels see pages 162-163

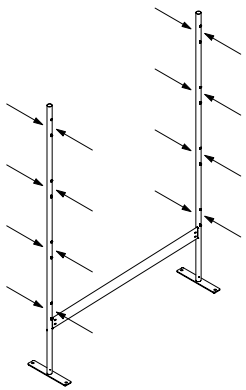 Grigio argento Silver grey Gris argenté Gris plata Silbergrau	**Per pannelli** **For panels** **L. 119 cm** **7M8225-GA** **€ 565,00**	**Per pannelli** **For panels** **L. 159 cm** **7M8625-GA** **€ 576,00**
Bianco opaco Mat white Blanc mat Blanco mate Mattweiß	**Per pannelli** **For panels** **L. 119 cm** **7M8225-BO** **€ 565,00**	**Per pannelli** **For panels** **L. 159 cm** **7M8625-BO** **€ 576,00**

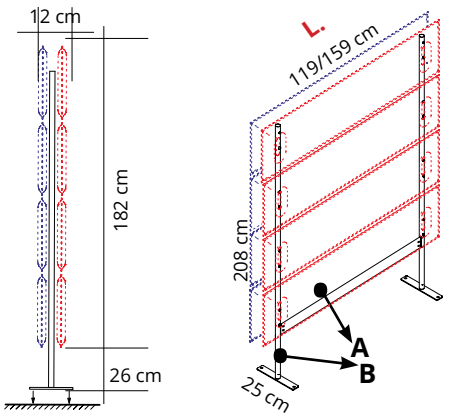

A	7M1012-XXXX o/or 7M1012BO-XXXX	**L. 119 cm**
B	7M8225-GA o/or 7M8225-BO	

o/or

A	7M1016-XXXX o/or 7M1016BO-XXXX	**L. 159 cm**
B	7M8625-GA o/or 7M8625-BO	

Pannelli vedi pag. / Panels see pages 162-163

MITESCO DIVIDER

design Michele De Lucchi
Snowsound® technology by Caimi Brevetti

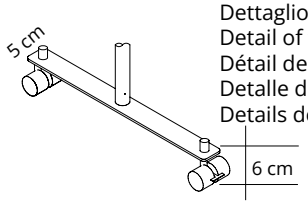

Dettaglio della base
Detail of the base
Détail de la base
Detalle de la base
Details der Basis

STRUTTURA MONOFRONTE
ONE-SIDED FRAME

Struttura e basi in acciaio verniciato con polveri epossidiche, ruote in tecnopolimero (2 con freno e 2 senza) per il montaggio di **3 o 4** pannelli Mitesco.

Frame and bases in powder-coated steel, polymer castors (2 with and 2 without brakes), to mount **3 or 4** Mitesco panels.

Structure et bases acier peint époxy, roulettes polymère (2 avec freins et 2 sans) pour montage de **3 ou 4** panneaux Mitesco.

Estructura y bases de acero recubierto epoxi, ruedas en polimero (2 con freno y 2 sin) para el montaje de **3 o 4** paneles Mitesco

Standsäulen und Standfuß aus pulverbeschichtetem Stahl, Rollen aus Technopolymer (2 davon feststellbar) zur Aufstellung von **3 oder 6** Mitesco-Paneelen.

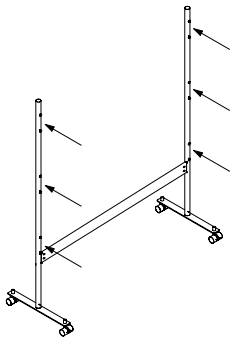

	Dimension Codice/Code Prezzo/Price	Dimension Codice/Code Prezzo/Price
Grigio argento Silver grey Gris argenté Gris plata Silbergrau	**Per pannelli** **For panels** **L. 119 cm** **7M3260-RGA** **€ 582,00**	**Per pannelli** **For panels** **L. 159 cm** **7M3660-RGA** **€ 593,00**
Bianco opaco Mat white Blanc mat Blanco mate Mattweiß	**Per pannelli** **For panels** **L. 119 cm** **7M3260-RBO** **€ 582,00**	**Per pannelli** **For panels** **L. 159 cm** **7M3660-RBO** **€ 593,00**

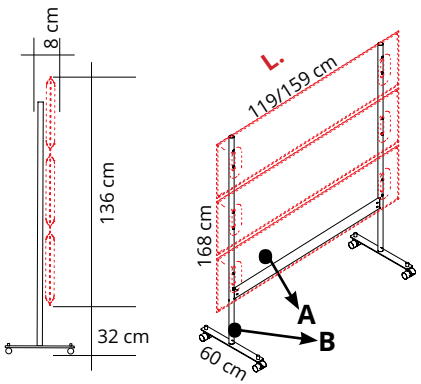

A **B**	7M1012-XXXX o/or 7M1012BO-XXXX 7M3260-RGA o/or 7M3260-RBO	**L. 119 cm**

o/or

A **B**	7M1016-XXXX o/or 7M1016BO-XXXX 7M3660-RGA o/or 7M3660-RBO	**L. 159 cm**

Pannelli vedi pag. / Panels see pages 162-163

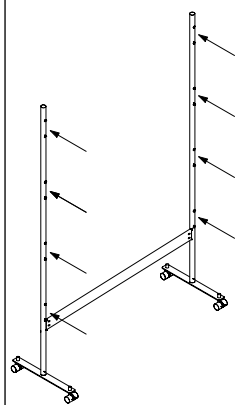

Grigio argento Silver grey Gris argenté Gris plata Silbergrau	**Per pannelli** **For panels** **L. 119 cm** **7M4260-RGA** **€ 667,00**	**Per pannelli** **For panels** **L. 159 cm** **7M4660-RGA** **€ 678,00**
Bianco opaco Mat white Blanc mat Blanco mate Mattweiß	**Per pannelli** **For panels** **L. 119 cm** **7M4260-RBO** **€ 667,00**	**Per pannelli** **For panels** **L. 159 cm** **7M4660-RBO** **€ 678,00**

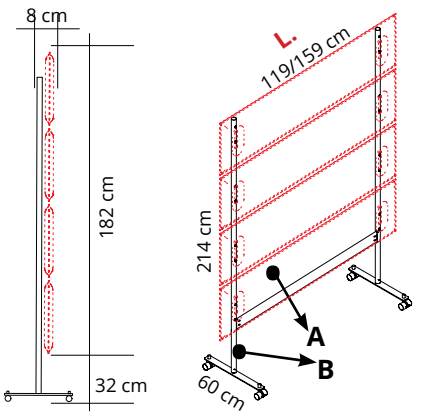

A **B**	7M1012-XXXX o/or 7M1012BO-XXXX 7M4260-RGA o/or 7M4260-RBO	**L. 119 cm**

o/or

A **B**	7M1016-XXXX o/or 7M1016BO-XXXX 7M4660-RGA o/or 7M4660-RBO	**L. 159 cm**

Pannelli vedi pag. / Panels see pages 162-163

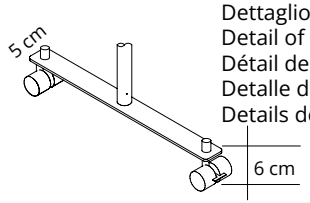

Dettaglio della base
Detail of the base
Détail de la base
Detalle de la base
Details der Basis

STRUTTURA BIFRONTE
DOUBLE-SIDED FRAME

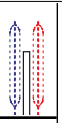

Struttura e basi in acciaio verniciato con polveri epossidiche, ruote in tecnopolimero (2 con freno e 2 senza) per il montaggio di **6 o 8** pannelli Mitesco.

Frame and bases in powder-coated steel, polymer castors (2 with and 2 without brakes), to mount **6 or 8** Mitesco panels.

Structure et bases acier peint époxy, roulettes polymère (2 avec freins et 2 sans) pour montage de **6 ou 8** panneaux Mitesco.

Estructura y bases de acero recubierto epoxi, ruedas en polimero (2 con freno y 2 sin) para montaje de **6 o 8** paneles Mitesco

Standsäulen und Standfuß aus pulverbeschichtetem Stahl, Rollen aus Technopolymer (2 davon feststellbar) zur Aufstellung von **6 oder 8** Mitesco-Paneelen.

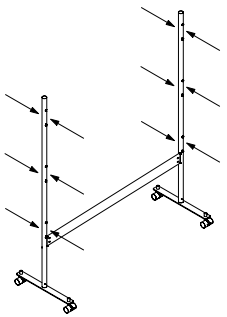

	Dimension Codice/Code Prezzo/Price	Dimension Codice/Code Prezzo/Price
Grigio argento Silver grey Gris argenté Gris plata Silbergrau	**Per pannelli** **For panels** **L. 119 cm** **7M6260-RGA** **€ 618,00**	**Per pannelli** **For panels** **L. 159 cm** **7M6660-RGA** **€ 628,00**
Bianco opaco Mat white Blanc mat Blanco mate Mattweiß	**Per pannelli** **For panels** **L. 119 cm** **7M6260-RBO** **€ 618,00**	**Per pannelli** **For panels** **L. 159 cm** **7M6660-RBO** **€ 628,00**

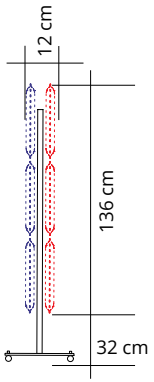

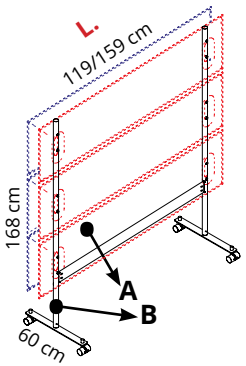

A	7M1012-XXXX o/or 7M1012BO-XXXX	**L. 119 cm**
B	7M6260-RGA o/or 7M6260-RBO	

o/or

A	7M1016-XXXX o/or 7M1016BO-XXXX	**L. 159 cm**
B	7M6660-RGA o/or 7M6660-RBO	

Pannelli vedi pag. / Panels see pages 162-163

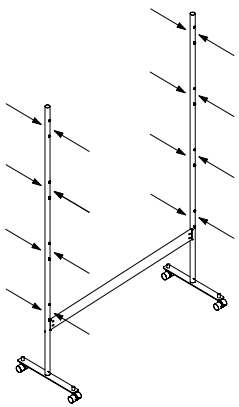

Grigio argento Silver grey Gris argenté Gris plata Silbergrau	**Per pannelli** **For panels** **L. 119 cm** **7M8260-RGA** **€ 678,00**	**Per pannelli** **For panels** **L. 159 cm** **7M8660-RGA** **€ 688,00**
Bianco opaco Mat white Blanc mat Blanco mate Mattweiß	**Per pannelli** **For panels** **L. 119 cm** **7M8260-RBO** **€ 678,00**	**Per pannelli** **For panels** **L. 159 cm** **7M8660-RBO** **€ 688,00**

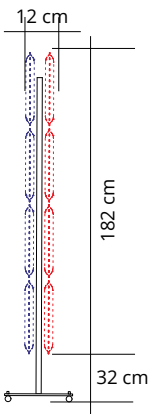

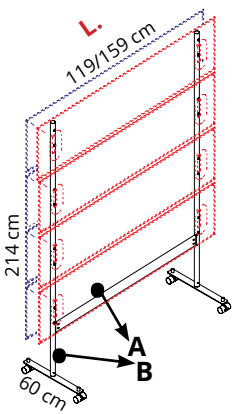

A	7M1012-XXXX o/or 7M1012BO-XXXX	**L. 119 cm**
B	7M8260-RGA o/or 7M8260-RBO	

o/or

A	7M1016-XXXX o/or 7M1016BO-XXXX	**L. 159 cm**
B	7M8660-RGA o/or 7M8660-RBO	

Pannelli vedi pag. / Panels see pages 162-163

GIOTTO WALL

design Sezgin Aksu
Snowsound® technology by Caimi Brevetti

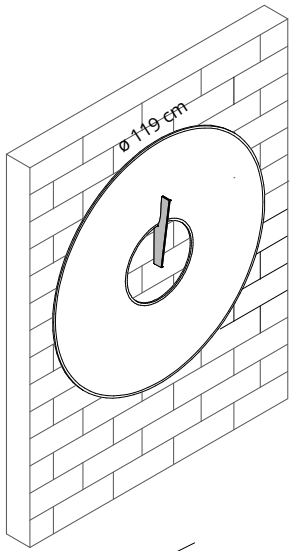

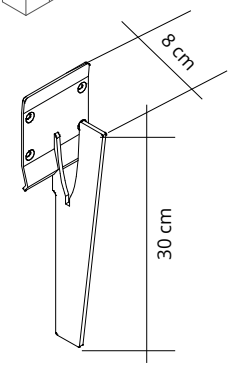

Dettaglio supporto
Fixing detail

Colore Colour		Codice/Code Prezzo/Price **Supporto nero micaceo Micaceous black fixing**	Codice/Code Prezzo/Price **Supporto cromato Chrome-plated fixing**
Bianco White Blanc	**0001**	**7GW120NM-0001 € 625,00**	**7GW120C-0001 € 651,00**
Grigio argento Silver grey Gris argenté	**8004**	**7GW120NM-8004 € 625,00**	**7GW120C-8004 € 651,00**
Beige Beige Beige	**1008**	**7GW120NM-1008 € 625,00**	**7GW120C-1008 € 651,00**
Arancione Orange Orange	**4030**	**7GW120NM-4030 € 625,00**	**7GW120C-4030 € 651,00**

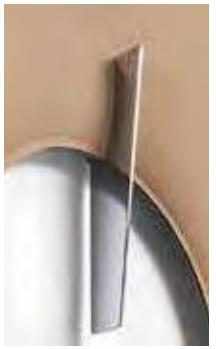

Pannelli con imbottitura interna in poliestere a **densità variabile** Snowsound® Technology. Rivestimento esterno in tessuto di poliestere Trevira CS®.
Completi di supporto di fissaggio a parete in acciaio cromato o nero micaceo.

Panel with polyester internal padding with Snowsound® Technology **variable density**. Polyester covering in Trevira CS® fabric. Complete with wall mounting bracket in chrome-plated steel or black micaceous finish.

Panneau avec rembourrage interne en polyester à **densité variable** Snowsound® Technology. Revêtement externe en tissu de polyester Trevira CS®. Fourni avec support pour fixation murale en acier chromé ou noir micacé.

Panel con acolchado interior de poliéster de **densidad variable** Snowsound® Technology. Revestimiento exterior en tejido de poliéster Trevira CS®. Se completa con un soporte de fijación mural de acero cromado o negro mica.

Paneel mit Polyester-Füllmaterial von **unterschiedlicher Dichte** Snowsound® Technology. Polyester-Bezug aus Trevira CS®–Material. Inklusive Wandhalterung aus verchromtem oder schwarz schimmerndem Stahl.

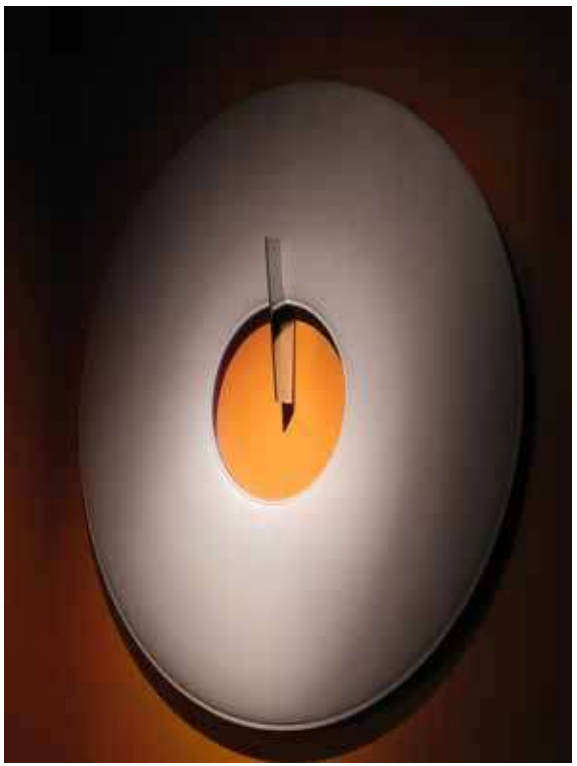

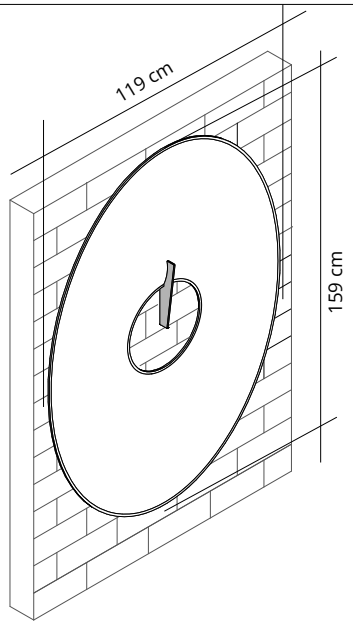

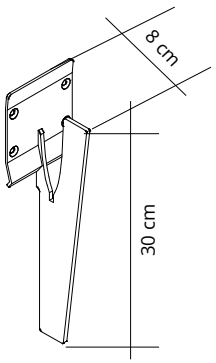

Dettaglio supporto
Fixing detail

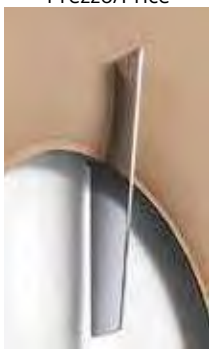

Colore Colour		Codice/Code Prezzo/Price **Supporto nero micaceo Micaceous black fixing**	Codice/Code Prezzo/Price **Supporto cromato Chrome-plated fixing**
Bianco White Blanc	**0001**	**7GOW/NM-0001 € 730,00**	**7GOW/C-0001 € 756,00**
Grigio argento Silver grey Gris argenté	**8004**	**7GOW/NM-8004 € 730,00**	**7GOW/C-8004 € 756,00**
Beige Beige Beige	**1008**	**7GOW/NM-1008 € 730,00**	**7GOW/C-1008 € 756,00**
Arancione Orange Orange	**4030**	**7GOW/NM-4030 € 730,00**	**7GOW/C-4030 € 756,00**

Pannelli con imbottitura interna in poliestere a **densità variabile** Snowsound® Technology. Rivestimento esterno in tessuto di poliestere Trevira CS®.
Completi di supporto di fissaggio a parete in acciaio cromato o nero micaceo.

Panel with polyester internal padding with Snowsound® Technology **variable density**. Polyester covering in Trevira CS® fabric. Complete with wall mounting bracket in chrome-plated steel or black micaceous finish.

Panneau avec rembourrage interne en polyester à **densité variable** Snowsound® Technology. Revêtement externe en tissu de polyester Trevira CS®. Fourni avec support pour fixation murale en acier chromé ou noir micacé.

Panel con acolchado interior de poliéster de **densidad variable** Snowsound® Technology. Revestimiento exterior en tejido de poliéster Trevira CS®. Se completa con un soporte de fijación mural de acero cromado o negro mica.

Paneel mit Polyester-Füllmaterial von **unterschiedlicher Dichte** Snowsound® Technology. Polyester-Bezug aus Trevira CS®–Material. Inklusive Wandhalterung aus verchromtem oder schwarz schimmerndem Stahl

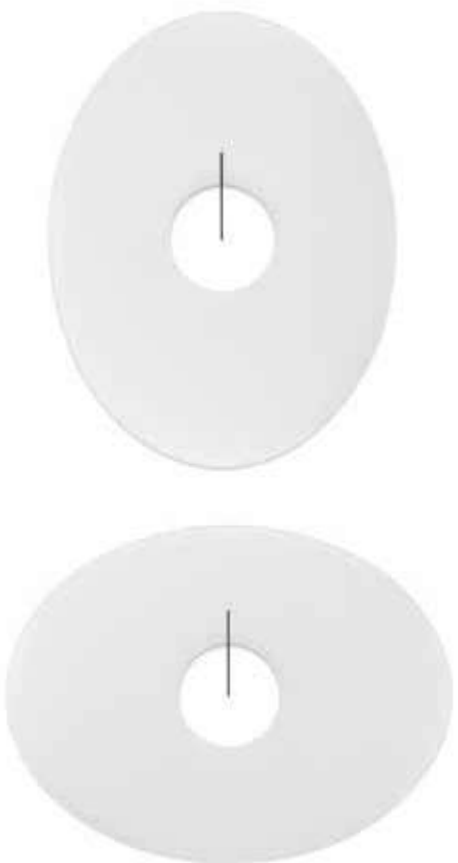

GIOTTO CEILING

design Sezgin Aksu
Snowsound® technology by Caimi Brevetti

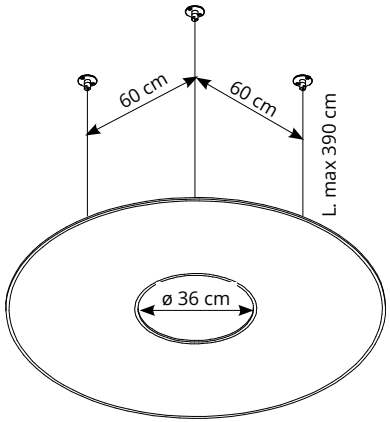

Ø 119 cm

Colore Colour		Codice/Code Prezzo/Price
Bianco White Blanc	0001	7GF120-0001 € 712,00
Grigio argento Silver grey Gris argenté	8004	7GF120-8004 € 712,00
Beige Beige Beige	1008	7GF120-1008 € 712,00
Arancione Orange Orange	4030	7GF120-4030 € 712,00

Pannelli con imbottitura interna in poliestere a **densità variabile** Snowsound® Technology. Rivestimento esterno in tessuto di poliestere Trevira CS®. Completi di struttura in acciaio e kit per fissaggio a soffitto composto da: 3 piastre a soffitto a 2 fori - 3 cavi in acciaio - 3 attacchi per telaio.

Panel with polyester internal padding with Snowsound® Technology **variable density**. Polyester covering in Trevira CS® fabric. Equipped with steelframe and Kit for the ceiling fixing composed of: 3 ceiling plates with 2 holes, 3 steel cables, 3 hangings for frame.

Panneau avec rembourrage interne en polyester à **densité variable** Snowsound® Technology. Revêtement externe en tissu de polyester Trevira CS®. Fourni avec structure en acier et kit d'accrochage au plafond composé de: 3 platines pour plafond à 2 trous – 3 câbles en acier – 3 accrochages pour cadre

Panel con acolchado interior de poliéster de **densidad variable** Snowsound® Technology. Revestimiento exterior en tejido de poliéster Trevira CS®.
Completo de estructura de acero y kit para el montaje al techo compuesto por: 3 placas de techo con 2 huecos – 3 cables de acero - 3 enganches para bastidor.

Paneel mit Polyester-Füllmaterial von **unterschiedlicher Dichte** Snowsound® Technology. Polyester-Bezug aus Trevira CS®–Material. Ausgestattet mit Gestell aus Stahl und Set für die Deckenbefestigung bestehend aus: 3 Deckenmontageplatten mit 2 Befestigungsbohrungen, 3 Stahlseile, 3 Befestigungen für den Rahmen. Netzteil-Länge. 390 cm

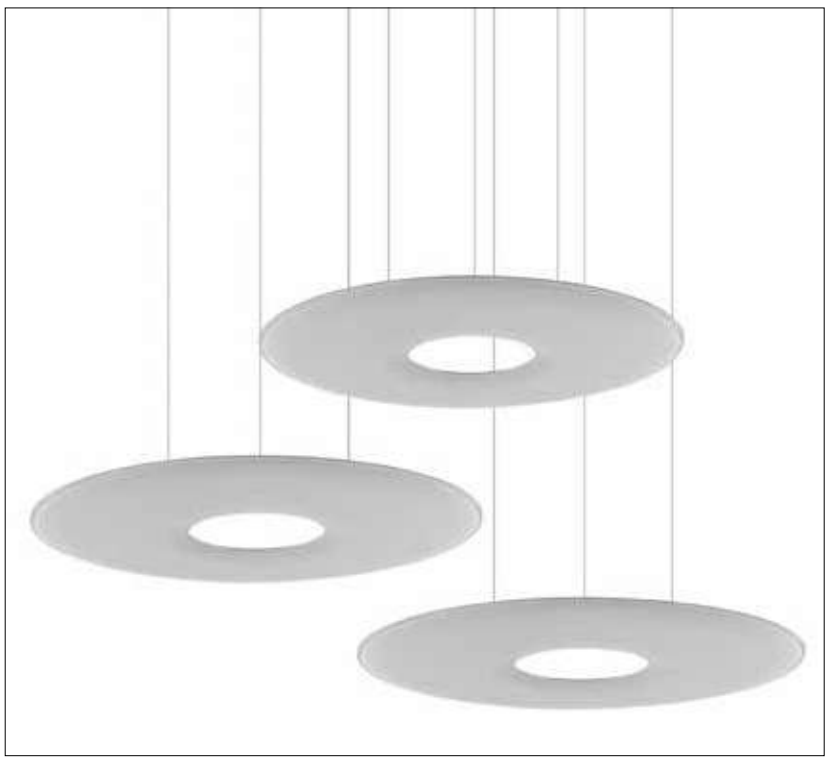

design Sezgin Aksu
Snowsound® technology by Caimi Brevetti

GIOTTO CEILING

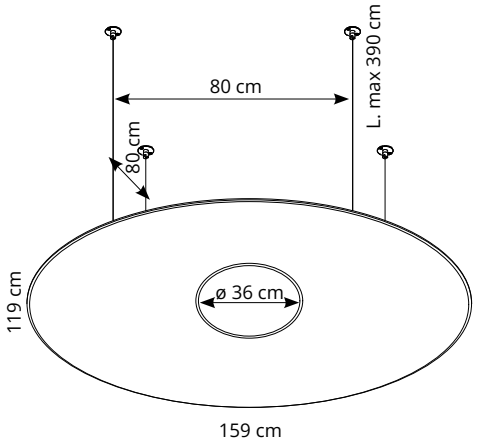

Colore Colour		Codice/Code Prezzo/Price
Bianco White Blanc	0001	7GOF-0001 € 901,00
Grigio argento Silver grey Gris argenté	8004	7GOF-8004 € 901,00
Beige Beige Beige	1008	7GOF-1008 € 901,00
Arancione Orange Orange	4030	7GOF-4030 € 901,00

Pannelli con imbottitura interna in poliestere a **densità variabile** Snowsound® Technology. Rivestimento esterno in tessuto di poliestere Trevira CS®. Completi di struttura in acciaio e kit per fissaggio a soffitto composto da: 4 piastre a soffitto a 2 fori - 4 cavi in acciaio - 4 attacchi per telaio.

Panel with polyester internal padding with Snowsound® Technology **variable density**. Polyester covering in Trevira CS® fabric. Equipped with steelframe and Kit for the ceiling fixing composed of: 4 ceiling plates with 2 holes, 4 steel cables, 4 hangings for frame.

Panneau avec rembourrage interne en polyester à **densité variable** Snowsound® Technology. Revêtement externe en tissu de polyester Trevira CS®. Fourni avec structure en acier et kit d'accrochage au plafond composé de: 4 platines pour plafond à 2 trous – 4 câbles en acier – 4 accrochages pour cadre.

Panel con acolchado interior de poliéster de **densidad variable** Snowsound® Technology. Revestimiento exterior en tejido de poliéster Trevira CS®.
Completo de estructura de acero y kit para el montaje al techo compuesto por: 4 placas de techo con 2 huecos – 4 cables de acero - 4 enganches para bastidor.

Paneel mit Polyester-Füllmaterial von **unterschiedlicher Dichte** Snowsound® Technology. Polyester-Bezug aus Trevira CS®–Material. Ausgestattet mit Gestell aus Stahl und Set für die Deckenbefestigung bestehend aus: 4 Deckenmontageplatten mit 2 Befestigungsbohrungen, 4 Stahlseile, 4 Befestigungen für den Rahmen. Netzteil-Länge. 390 cm

GIOTTO LUX

design Sezgin Aksu
Snowsound® technology by Caimi Brevetti

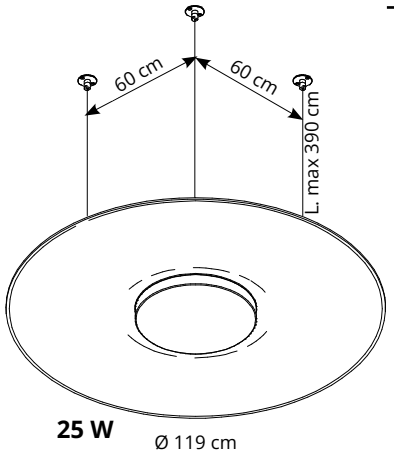

Colore Colour		Codice/Code Prezzo/Price NON DIMMERABILE NOT DIMMABLE	Codice/Code Prezzo/Price DIMMERABILE * DIMMABLE *
Bianco White Blanc	0001	7GL120-0001 € 1.390,00	7GL120/D-0001 € 1.490,00
Grigio argento Silver grey Gris argenté	8004	7GL120-8004 € 1.390,00	7GL120/D-8004 € 1.490,00
Beige Beige Beige	1008	7GL120-1008 € 1.390,00	7GL120/D-1008 € 1.490,00
Arancione Orange Orange	4030	7GL120-4030 € 1.390,00	7GL120/D-4030 € 1.490,00

Pannelli con imbottitura interna in poliestere a **densità variabile** Snowsound® Technology. Rivestimento esterno in tessuto di poliestere Trevira CS®, con corpo illuminante circolare in metallo verniciato con sorgente luminosa a luce LED, potenza 25W, 3000K, con diffusore satinato bianco opaco. Completi di struttura in acciaio e kit per fissaggio a soffitto composto da: 3 piastre a soffitto a 2 fori - 3 cavi in acciaio - 3 attacchi per telaio. Cavo di alimentazione L. 390 cm. **OPZIONALE: rosone, vedi pag. 96**

Panel with polyester internal padding with Snowsound® Technology **variable density**. Polyester covering in Trevira CS® fabric with circular epoxy powder-coated metal illuminating body with LED light source, 25W power, 3000K, with matt white satin-finish diffuser. Equipped with steelframe and Kit for the ceiling fixing composed of: 3 ceiling plates with 2 holes, 3 steel cables, 3 hangings for frame. Lenght of power supply cable: 390 cm. **OPTIONAL: ceiling rose, see page. 96**

Panneau avec rembourrage interne en polyester à **densité variable** Snowsound® Technology. Revêtement externe en tissu de polyester Trevira CS® avec lampadaire circulaire en métal peint à lampe LED 25W, 3000K, diffuseur satiné blanc mat. Fourni avec structure en acier et kit d'accrochage au plafond composé de: 3 platines pour plafond à 2 trous – 3 câbles en acier – 3 accrochages pour cadre. Cordon d'alimentation L. 390 cm. **OPTIONNEL: rosace, voir page 96**

Panel con acolchado interior de poliéster de **densidad variable** Snowsound® Technology. Revestimiento exterior en tejido de poliéster Trevira CS® con centro iluminante circular de metal barnizado y fuente luminosa de luz LED, potencia 25W, 3000K, con difusor satinado blanco opaco. Completo de estructura de acero y kit para el montaje al techo compuesto por: 3 placas de techo con 2 huecos – 3 cables de acero - 3 enganches para bastidor. Cable de alimentación L. 390 cm. **OPCIONAL: rosetón, pag. 96**

Paneel mit Polyester-Füllmaterial von **unterschiedlicher Dichte** Snowsound® Technology. Polyester-Bezug aus Trevira CS®–Material mit rundem Beleuchtungskörper aus beschichtetem Metall und Led-Beleuchtungskörper (25W, 3000K), mit mattweißem satiniertem Diffusor. Ausgestattet mit Gestell aus Stahl und Set für die Deckenbefestigung bestehend aus: 3 Deckenmontageplatten mit 2 Befestigungsbohrungen, 3 Stahlseile, 3 Befestigungen für den Rahmen. Netzteil-Länge. 390 cm. **FAKULTATIV: rosette, Seite 96**

*** DIMMERABILE - DIMMABLE**
SWITCH DIM (PUSH) OR DALI

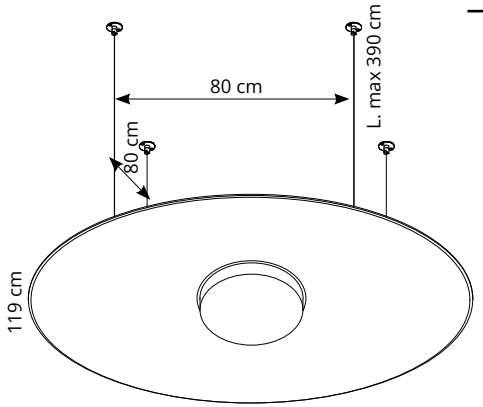

25 W

Colore Colour		Codice/Code Prezzo/Price **NON DIMMERABILE** **NOT DIMMABLE**	Codice/Code Prezzo/Price **DIMMERABILE *** **DIMMABLE ***
Bianco White Blanc	**0001**	**7GOL-0001** **€ 1.570,00**	**7GOL/D-0001** **€ 1.670,00**
Grigio argento Silver grey Gris argenté	**8004**	**7GOL-8004** **€ 1.570,00**	**7GOL/D-8004** **€ 1.670,00**
Beige Beige Beige	**1008**	**7GOL-1008** **€ 1.570,00**	**7GOL/D-1008** **€ 1.670,00**
Arancione Orange Orange	**4030**	**7GOL-4030** **€ 1.570,00**	**7GOL/D-4030** **€ 1.670,00**

Pannelli con imbottitura interna in poliestere a **densità variabile** Snowsound® Technology. Rivestimento esterno in tessuto di poliestere Trevira CS®, con corpo illuminante circolare in metallo verniciato con sorgente luminosa a luce LED, potenza 25W, 3000K, con diffusore satinato bianco opaco. Completi di struttura in acciaio e kit per fissaggio a soffitto composto da: 4 piastre a soffitto a 2 fori - 4 cavi in acciaio - 4 attacchi per telaio. Cavo di alimentazione L. 390 cm. **OPZIONALE: rosone, vedi pag. 96**

Panel with polyester internal padding with Snowsound® Technology **variable density**. Polyester covering in Trevira CS® fabric with circular epoxy powder-coated metal illuminating body with LED light source, 25W power, 3000K, with matt white satin-finish diffuser. Equipped with steelframe and Kit for the ceiling fixing composed of: 4 ceiling plates with 2 holes, 4 steel cables, 4 hangings for frame. Lenght of power supply cable: 390 cm. **OPTIONAL: ceiling rose, see page. 96**

Panneau avec rembourrage interne en polyester à **densité variable** Snowsound® Technology. Revêtement externe en tissu de polyester Trevira CS® avec lampadaire circulaire en métal peint à lampe LED 25W, 3000K, diffuseur satiné blanc mat. Fourni avec structure en acier et kit d'accrochage au plafond composé de: 4 platines pour plafond à 2 trous – 4 câbles en acier – 4 accrochages pour cadre. Cordon d'alimentation L. 390 cm. **OPTIONNEL: rosace, voir page 96**

Panel con acolchado interior de poliéster de **densidad variable** Snowsound® Technology. Revestimiento exterior en tejido de poliéster Trevira CS® con centro iluminante circular de metal barnizado y fuente luminosa de luz LED, potencia 25W, 3000K, con difusor satinado blanco opaco. Completo de estructura de acero y kit para el montaje al techo compuesto por: 4 placas de techo con 2 huecos – 4 cables de acero - 4 enganches para bastidor. Cable de alimentación L. 390 cm. **OPCIONAL: rosetón, pag. 96**

Paneel mit Polyester-Füllmaterial von **unterschiedlicher Dichte** Snowsound® Technology. Polyester-Bezug aus Trevira CS®–Material mit rundem Beleuchtungskörper aus beschichtetem Metall und Led-Beleuchtungskörper (25W, 3000K), mit mattweißem satiniertem Diffusor. Ausgestattet mit Gestell aus Stahl und Set für die Deckenbefestigung bestehend aus: 4 Deckenmontageplatten mit 2 Befestigungsbohrungen, 4 Stahlseile, 4 Befestigungen für den Rahmen. Netzteil-Länge. 390 cm. **FAKULTATIV: rosette, Seite 96**

*** DIMMERABILE - DIMMABLE**
SWITCH DIM (PUSH) OR DALI

SCALA

design Caimi Lab

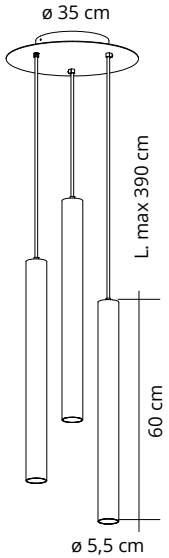

7LGH15-BO
€ 790,00

Apparecchio di illuminazione a sospensione fornito di 3 sorgenti luminose a LED ciascuna da 10W, 3000K, con accensione unica. Corpi illuminanti realizzati in alluminio verniciato e dotati di cavo di alimentazione con lunghezza modificabile (L. max. 390 cm) per posizionare le lampade ad altezze differenti. Le sorgenti luminose arretrate garantiscono un comfort visivo ottimale. Per art. 7GF120-XXX - 7GOF-XXX.

Suspended lighting fixture with 3 LED lights with 10W output, 3000K and single switch. Light fixture made of painted aluminium, with a length-adjustable power cable (max. extension 390 cm) for setting luminaires at different heights. The recessed light sources offer optimal visual comfort. For codes 7GF120-XXX - 7GOF-XXX.

Appareil d'éclairage à suspension fourni avec 3 sources lumineuses à LED de 10 W chacune, 3000K, avec allumage unique. Les corps lumineux sont en aluminium peint et équipés d'un câble d'alimentation d'une longueur modifiable (L. Max 390 cm) pour positionner les lampes à des hauteurs différentes. Les sources lumineuses en retrait assurent un confort visuel optimal. Pour art. 7GF120-XXX - 7GOF-XXX.

Aparato de iluminación colgante, que viene con 3 fuentes de luz de LED (de 10 W cada una, 3000K, con encendido único). Los cuerpos de iluminación de aluminio pintado constan de un cable de alimentación, cuyo largo se puede modificar (L. máx. 390 cm) para ubicar las lámparas a alturas diferentes. Las fuentes de luz desplazdas hacia atrás garantizan un confort visual excelente. Para códigos 7GF120-XXX - 7GOF-XXX.

Hängeleuchte mit 3 LED-Lichtquellen, jede zu 10 W, 3000K mit gleichzeitiger Einschaltung. Die Leuchtkörper sind aus lackiertem Aluminium gefertigt und mit einem längenverstellbaren Stromkabel (L. max. 390 cm) ausgestattet, um die Lampen in verschiedenen Höhen zu positionieren. Die versenkten Lichtquellen sorgen für optimalen Sichtkomfort. Für Art. 7GF120-XXX - 7GOF-XXX.

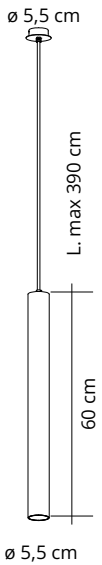

7LGH16-BO
€ 238,00

Apparecchio di illuminazione a sospensione con sorgente luminosa a LED da 10W, 3000K. Corpo illuminante realizzato in alluminio verniciato e dotato di cavo di alimentazione con lunghezza modificabile (L. max. 390 cm). Le sorgenti luminose arretrate garantiscono un comfort visivo ottimale. Per art. 7GF120-XXX - 7GOF-XXX.

Suspended lighting fixture with 1 LED light with 10W output, 3000K. Light fixture made of painted aluminium, with a length-adjustable power cable (max. extension 390 cm) The recessed light sources offer optimal visual comfort. For codes 7GF120-XXX - 7GOF-XXX.

Appareil d'éclairage à suspension fourni avec 1 source lumineuse à LED de 10 W, 3000K.
Le corp lumineux est en aluminium peint et équipés d'un câble d'alimentation d'une longueur modifiable (L. Max 390 cm). Les sources lumineuses en retrait assurent un confort visuel optimal. Pour art. 7GF120-XXX - 7GOF-XXX.

Aparato de iluminación colgante, que viene con 1 fuente de luz de LED (de 10 W, 3000K). El cuerpo de iluminación de aluminio pintado consta de un cable de alimentación, cuyo largo se puede modificar (L. máx. 390 cm). Las fuentes de luz desplazdas hacia atrás garantizan un confort visual excelente. Para códigos 7GF120-XXX - 7GOF-XXX.

Hängeleuchte mit 1 LED-Lichtquellen, jede zu 10 W, 3000K. Die Leuchtkörper sind aus lackiertem Aluminium gefertigt und mit einem längenverstellbaren Stromkabel (L. max. 390 cm) ausgestattet. Die versenkten Lichtquellen sorgen für optimalen Sichtkomfort. Für Art. 7GF120-XXX - 7GOF-XXX.

LED 40W

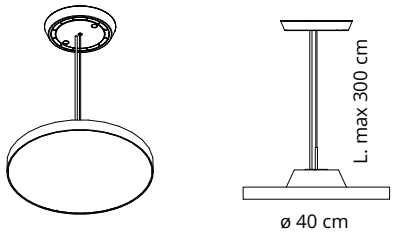

7LGH12-BO
€ 388,00

Apparecchio di illuminazione a sospensione con sorgente luminosa a LED da 40W, 3000K. Struttura in metallo dotata di cavo regolabile in altezza. Cavo di alimentazione L. 300 cm. Per art. 7GF120-XXX - 7GOF-XXX.

Suspended lighting fixture with 40W LED source, 3000K. Metal structure with with height-adjustable cable. Power cable L. 300 cm. For codes 7GF120-XXX - 7GOF-XXX.

Appareil d'éclairage à suspension avec source de lumière à LED de 40W, 3000K.
La structure en metal est munie d'un câble réglable en hauteur. Câble d'alimentation L. 300 cm. Pour art. 7GF120-XXX - 7GOF-XXX.

Aparato de iluminación colgante con fuente de luz de LED de 40 W, 3000K. Estructura de metal, con cable regulable en altura. Cable de alimentación de 300 cm de largo. Para códigos 7GF120-XXX - 7GOF-XXX.

Hängeleuchte mit 40W LED-Lichtquelle, 3000K. Struktur aus Metall mit höhenverstellbarem Seil. Stromversorgungskabel L. 300 cm. Für Art. 7GF120-XXX - 7GOF-XXX.

INTEGRAL

design Bartoli Design
Snowsound® technology by Caimi Brevetti

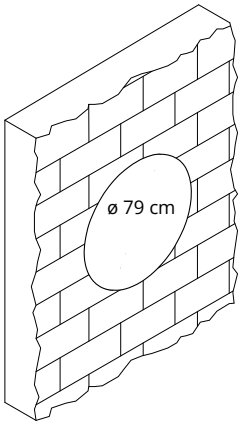

Colore Colour	Codice/Code Prezzo/Price	Colore Colour	Codice/Code Prezzo/Price
	7IB80W-0001 **€ 494,00**		**7IB80W-8033** **€ 494,00**
	7IB80W-8007 **€ 494,00**		**7IB80W-6075** **€ 494,00**

Pannello con imbottitura interna in poliestere a **densità variabile** Snowsound® Technology. Rivestimento esterno in tessuto di poliestere Trevira CS®. **Compresi 3 attacchi a parete.**

Panel with polyester internal padding with Snowsound® Technology **variable density**. Polyester covering in Trevira CS® fabric. **Including 3 wall connections.**

Panneau avec rembourrage interne en polyester à **densité variable** Snowsound® Technology. Revêtement externe en tissu de polyester Trevira CS®. **3 connexions murales inclus.**

Panel con acolchado interior de poliéster de **densidad variable** Snowsound® Technology. Revestimiento exterior de tejido de poliéster Trevira CS®. **Incluye 3 conexiones de pared.**

Paneel mit Polyester-Füllmaterial von **unterschiedlicher Dichte** Snowsound® Technology. Polyester-Bezug aus Trevira CS®–Material. **Inklusive 3 Wandanschlüssen.**

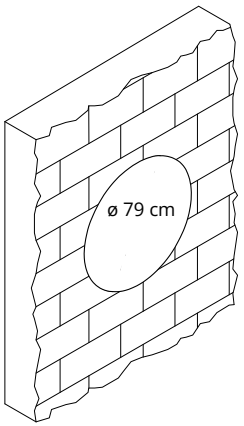

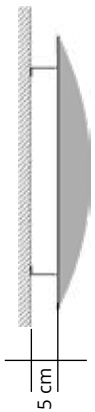

Colore Colour	Codice/Code Prezzo/Price	Colore Colour	Codice/Code Prezzo/Price
	7IB80WD-0001 **€ 498,00**		**7IB80WD-8033** **€ 498,00**
	7IB80WD-8007 **€ 498,00**		**7IB80WD-6075** **€ 498,00**

Pannello con imbottitura interna in poliestere a **densità variabile** Snowsound® Technology. Rivestimento esterno in tessuto di poliestere Trevira CS®. **Compresi 3 attacchi a parete.**

Panel with polyester internal padding with Snowsound® Technology **variable density**. Polyester covering in Trevira CS® fabric. **Including 3 wall connections.**

Panneau avec rembourrage interne en polyester à **densité variable** Snowsound® Technology. Revêtement externe en tissu de polyester Trevira CS®. **3 connexions murales inclus.**

Panel con acolchado interior de poliéster de **densidad variable** Snowsound® Technology. Revestimiento exterior de tejido de poliéster Trevira CS®. **Incluye 3 conexiones de pared.**

Paneel mit Polyester-Füllmaterial von **unterschiedlicher Dichte** Snowsound® Technology. Polyester-Bezug aus Trevira CS®–Material. **Inklusive 3 Wandanschlüssen.**

LED 40W

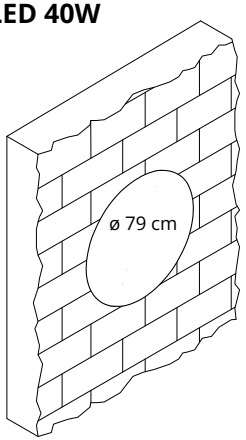

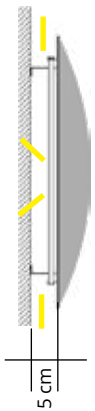

Colore Colour	Codice/Code Prezzo/Price	Colore Colour	Codice/Code Prezzo/Price
	7IB80WL-0001 **€ 988,00**		**7IB80WL-8033** **€ 988,00**
	7IB80WL-8007 **€ 988,00**		**7IB80WL-6075** **€ 988,00**

Pannello con imbottitura interna in poliestere a **densità variabile** Snowsound® Technology. Rivestimento esterno in tessuto di poliestere Trevira CS®. **Compresi 3 attacchi a parete. LED 40W 3000K**

Panel with polyester internal padding with Snowsound® Technology **variable density**. Polyester covering in Trevira CS® fabric. **Including 3 wall connections. LED 40W 3000K**

Panneau avec rembourrage interne en polyester à **densité variable** Snowsound® Technology. Revêtement externe en tissu de polyester Trevira CS®. **Including 3 wall connections. LED 40W 3000K**

Panel con acolchado interior de poliéster de **densidad variable** Snowsound® Technology. Revestimiento exterior de tejido de poliéster Trevira CS®. **Incluye 3 conexiones de pared. LED 40W 3000K**

Paneel mit Polyester-Füllmaterial von **unterschiedlicher Dichte** Snowsound® Technology. Polyester-Bezug aus Trevira CS®–Material. **Inklusive 3 Wandanschlüssen. LED 40W 3000K**

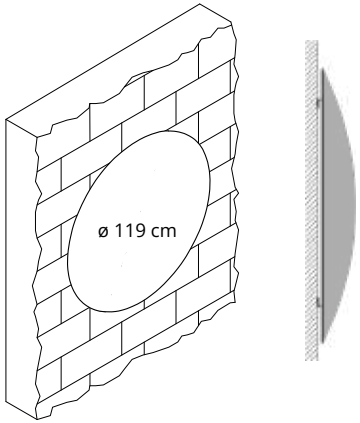

Colore Colour	Codice/Code Prezzo/Price	Colore Colour	Codice/Code Prezzo/Price
	7IB120W-0001 **€ 688,00**		**7IB120W-8033** **€ 688,00**
	7IB120W-8007 **€ 688,00**		**7IB120W-6075** **€ 688,00**

Pannello con imbottitura interna in poliestere a **densità variabile** Snowsound® Technology. Rivestimento esterno in tessuto di poliestere Trevira CS®. **Compresi 3 attacchi a parete.**

Panel with polyester internal padding with Snowsound® Technology **variable density**. Polyester covering in Trevira CS® fabric. **Including 3 wall connections.**

Panneau avec rembourrage interne en polyester à **densité variable** Snowsound® Technology. Revêtement externe en tissu de polyester Trevira CS®. **3 connexions murales inclus.**

Panel con acolchado interior de poliéster de **densidad variable** Snowsound® Technology. Revestimiento exterior de tejido de poliéster Trevira CS®. **Incluye 3 conexiones de pared.**

Paneel mit Polyester-Füllmaterial von **unterschiedlicher Dichte** Snowsound® Technology. Polyester-Bezug aus Trevira CS®–Material. **Inklusive 3 Wandanschlüssen.**

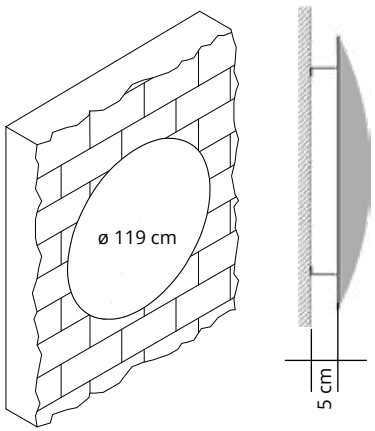

Colore Colour	Codice/Code Prezzo/Price	Colore Colour	Codice/Code Prezzo/Price
	7IB120WD-0001 **€ 692,00**		**7IB120WD-8033** **€ 692,00**
	7IB120WD-8007 **€ 692,00**		**7IB120WD-6075** **€ 692,00**

Pannello con imbottitura interna in poliestere a **densità variabile** Snowsound® Technology. Rivestimento esterno in tessuto di poliestere Trevira CS®. **Compresi 3 attacchi a parete.**

Panel with polyester internal padding with Snowsound® Technology **variable density**. Polyester covering in Trevira CS® fabric. **Including 3 wall connections.**

Panneau avec rembourrage interne en polyester à **densité variable** Snowsound® Technology. Revêtement externe en tissu de polyester Trevira CS®. **3 connexions murales inclus.**

Panel con acolchado interior de poliéster de **densidad variable** Snowsound® Technology. Revestimiento exterior de tejido de poliéster Trevira CS®. **Incluye 3 conexiones de pared.**

Paneel mit Polyester-Füllmaterial von **unterschiedlicher Dichte** Snowsound® Technology. Polyester-Bezug aus Trevira CS®–Material. **Inklusive 3 Wandanschlüssen.**

LED 64W

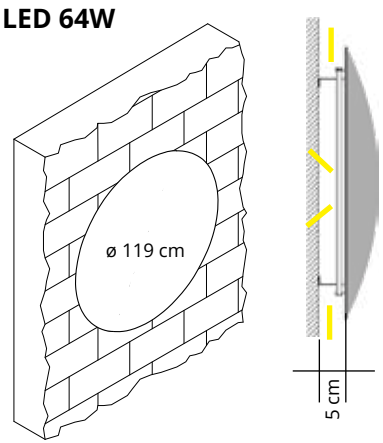

Colore Colour	Codice/Code Prezzo/Price	Colore Colour	Codice/Code Prezzo/Price
	7IB120WL-0001 **€ 1.380,00**		**7IB120WL-8033** **€ 1.380,00**
	7IB120WL-8007 **€ 1.380,00**		**7IB120WL-6075** **€ 1.380,00**

Pannello con imbottitura interna in poliestere a **densità variabile** Snowsound® Technology. Rivestimento esterno in tessuto di poliestere Trevira CS®. **Compresi 3 attacchi a parete. LED 64W 3000K**

Panel with polyester internal padding with Snowsound® Technology **variable density**. Polyester covering in Trevira CS® fabric. **Including 3 wall connections. LED 64W 3000K**

Panneau avec rembourrage interne en polyester à **densité variable** Snowsound® Technology. Revêtement externe en tissu de polyester Trevira CS®. **Including 3 wall connections. LED 64W 3000K**

Panel con acolchado interior de poliéster de **densidad variable** Snowsound® Technology. Revestimiento exterior de tejido de poliéster Trevira CS®. **Incluye 3 conexiones de pared. LED 64W 3000K**

Paneel mit Polyester-Füllmaterial von **unterschiedlicher Dichte** Snowsound® Technology. Polyester-Bezug aus Trevira CS®–Material. **Inklusive 3 Wandanschlüssen. LED 40W 3000K**

INTEGRAL

design Bartoli Design
Snowsound® technology by Caimi Brevetti

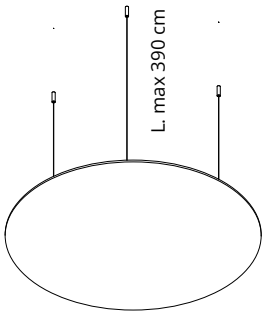

ø 79 cm

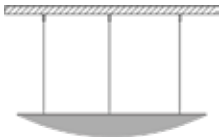

Colore Colour	Codice/Code Prezzo/Price	Colore Colour	Codice/Code Prezzo/Price
	7IB80C-0001 € 588,00		**7IB80C-8033 € 588,00**
	7IB80C-8007 € 588,00		**7IB80C-6075 € 588,00**

Pannello con imbottitura interna in poliestere a **densità variabile** Snowsound® Technology. Rivestimento esterno in tessuto di poliestere Trevira CS®. **Compresi attacchi a soffitto.**

Panel with polyester internal padding with Snowsound® Technology **variable density**. Polyester covering in Trevira CS® fabric. **Including ceiling connections.**

Panneau avec rembourrage interne en polyester à **densité variable** Snowsound® Technology. Revêtement externe en tissu de polyester Trevira CS®. **Connexions plafond inclus.**

Panel con acolchado interior de poliéster de **densidad variable** Snowsound® Technology. Revestimiento exterior de tejido de poliéster Trevira CS®. **Incluye conexiones techo.**

Paneel mit Polyester-Füllmaterial von **unterschiedlicher Dichte** Snowsound® Technology. Polyester-Bezug aus Trevira CS®–Material. **Inklusive Deckenanschlüssen.**

LED 38W

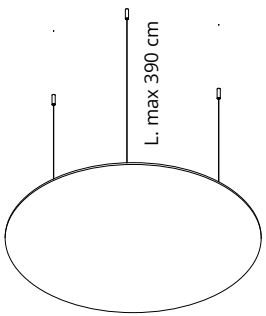

ø 79 cm

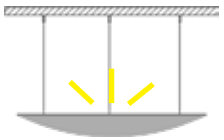

Colore Colour	Codice/Code Prezzo/Price	Colore Colour	Codice/Code Prezzo/Price
	7IB80CL-0001 € 988,00		**7IB80CL-8033 € 988,00**
	7IB80CL-8007 € 988,00		**7IB80CL-6075 € 988,00**

Pannello con imbottitura interna in poliestere a **densità variabile** Snowsound® Technology. Rivestimento esterno in tessuto di poliestere Trevira CS®. **Compresi attacchi a soffitto. CON LED 38W, 3000K**

Panel with polyester internal padding with Snowsound® Technology **variable density**. Polyester covering in Trevira CS® fabric. **Including ceiling connections. WITH LED 38W, 3000K**

Panneau avec rembourrage interne en polyester à **densité variable** Snowsound® Technology. Revêtement externe en tissu de polyester Trevira CS®. **Connexions plafond inclus. AVEC LED 38W, 3000K**

Panel con acolchado interior de poliéster de **densidad variable** Snowsound® Technology. Revestimiento exterior de tejido de poliéster Trevira CS®. **Incluye conexiones techo. CON LED 38W, 3000K**

Paneel mit Polyester-Füllmaterial von **unterschiedlicher Dichte** Snowsound® Technology. Polyester-Bezug aus Trevira CS®–Material. **Inklusive Deckenanschlüssen. MIT LED 38W, 3000 K**

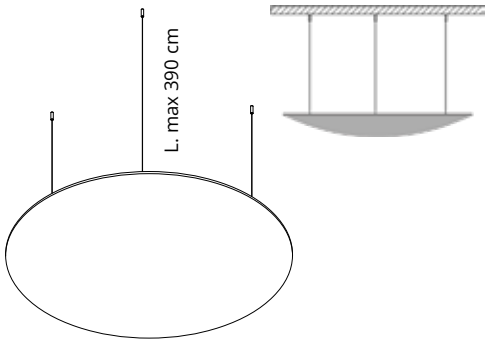

Colore Colour	Codice/Code Prezzo/Price	Colore Colour	Codice/Code Prezzo/Price
	7IB120C-0001 € 688,00		**7IB120C-8033 € 688,00**
	7IB120C-8007 € 688,00		**7IB120C-6075 € 688,00**

Pannello con imbottitura interna in poliestere a **densità variabile** Snowsound® Technology. Rivestimento esterno in tessuto di poliestere Trevira CS®. **Compresi attacchi a soffitto.**

Panel with polyester internal padding with Snowsound® Technology **variable density**. Polyester covering in Trevira CS® fabric. **Including ceiling connections.**

Panneau avec rembourrage interne en polyester à **densité variable** Snowsound® Technology. Revêtement externe en tissu de polyester Trevira CS®. **Connexions plafond inclus.**

Panel con acolchado interior de poliéster de **densidad variable** Snowsound® Technology. Revestimiento exterior de tejido de poliéster Trevira CS®. **Incluye conexiones techo.**

Paneel mit Polyester-Füllmaterial von **unterschiedlicher Dichte** Snowsound® Technology. Polyester-Bezug aus Trevira CS®–Material. **Inklusive Deckenanschlüssen.**

LED 62W

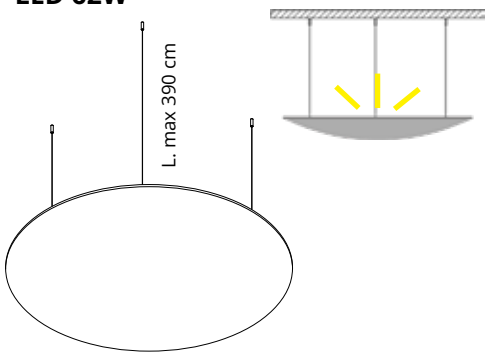

Colore Colour	Codice/Code Prezzo/Price	Colore Colour	Codice/Code Prezzo/Price
	7IB120CL-0001 € 1.380,00		**7IB120CL-8033 € 1.380,00**
	7IB120CL-8007 € 1.380,00		**7IB120CL-6075 € 1.380,00**

Pannello con imbottitura interna in poliestere a **densità variabile** Snowsound® Technology. Rivestimento esterno in tessuto di poliestere Trevira CS®. **Compresi attacchi a soffitto. CON LED 62W, 3000K**

Panel with polyester internal padding with Snowsound® Technology **variable density**. Polyester covering in Trevira CS® fabric. **Including ceiling connections. WITH LED 62W, 3000K**

Panneau avec rembourrage interne en polyester à **densité variable** Snowsound® Technology. Revêtement externe en tissu de polyester Trevira CS®. **Connexions plafond inclus. AVEC LED 62W, 3000K**

Panel con acolchado interior de poliéster de **densidad variable** Snowsound® Technology. Revestimiento exterior de tejido de poliéster Trevira CS®. **Incluye conexiones techo. CON LED 62W, 3000K**

Paneel mit Polyester-Füllmaterial von **unterschiedlicher Dichte** Snowsound® Technology. Polyester-Bezug aus Trevira CS®–Material. **Inklusive Deckenanschlüssen. MIT LED 62W, 3000 K**

INTEGRAL

design Bartoli Design
Snowsound® technology by Caimi Brevetti

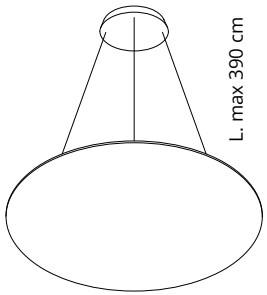

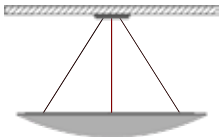

Colore Colour	Codice/Code Prezzo/Price	Colore Colour	Codice/Code Prezzo/Price
	7IB80CR-0001 € 598,00		**7IB80CR-8033 € 598,00**
	7IB80CR-8007 € 598,00		**7IB80CR-6075 € 598,00**

Pannello con imbottitura interna in poliestere a **densità variabile** Snowsound® Technology. Rivestimento esterno in tessuto di poliestere Trevira CS®. **Compresi attacchi a soffitto.**

Panel with polyester internal padding with Snowsound® Technology **variable density**. Polyester covering in Trevira CS® fabric. **Including ceiling connections.**

Panneau avec rembourrage interne en polyester à **densité variable** Snowsound® Technology. Revêtement externe en tissu de polyester Trevira CS®. **Connexions plafond inclus.**

Panel con acolchado interior de poliéster de **densidad variable** Snowsound® Technology. Revestimiento exterior de tejido de poliéster Trevira CS®. **Incluye conexiones techo.**

Paneel mit Polyester-Füllmaterial von **unterschiedlicher Dichte** Snowsound® Technology. Polyester-Bezug aus Trevira CS®–Material. **Inklusive Deckenanschlüssen.**

LED 38W

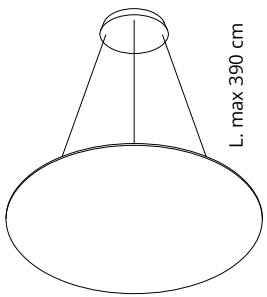

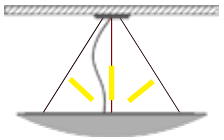

Colore Colour	Codice/Code Prezzo/Price	Colore Colour	Codice/Code Prezzo/Price
	7IB80CLR-0001 € 998,00		**7IB80CLR-8033 € 998,00**
	7IB80CLR-8007 € 998,00		**7IB80CLR-6075 € 998,00**

Pannello con imbottitura interna in poliestere a **densità variabile** Snowsound® Technology. Rivestimento esterno in tessuto di poliestere Trevira CS®. **Compresi attacchi a soffitto. CON LED 38W, 3000K**

Panel with polyester internal padding with Snowsound® Technology **variable density**. Polyester covering in Trevira CS® fabric. **Including ceiling connections. WITH LED 38W, 3000K**

Panneau avec rembourrage interne en polyester à **densité variable** Snowsound® Technology. Revêtement externe en tissu de polyester Trevira CS®. **Connexions plafond inclus. AVEC LED 38W, 3000K**

Panel con acolchado interior de poliéster de **densidad variable** Snowsound® Technology. Revestimiento exterior de tejido de poliéster Trevira CS®. **Incluye conexiones techo. CON LED 38W, 3000K**

Paneel mit Polyester-Füllmaterial von **unterschiedlicher Dichte** Snowsound® Technology. Polyester-Bezug aus Trevira CS®–Material. **Inklusive Deckenanschlüssen. MIT LED 38W, 3000 K**

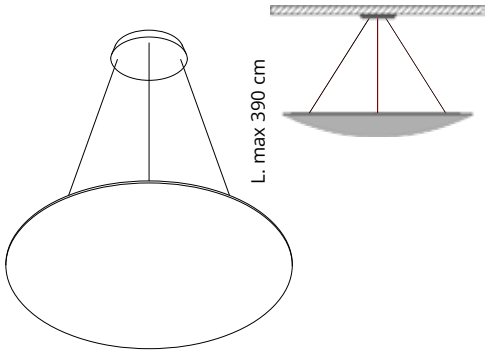

ø 119 cm

Colore Colour	Codice/Code Prezzo/Price	Colore Colour	Codice/Code Prezzo/Price
	7IB120CR-0001 **€ 698,00**		**7IB120CR-8033** **€ 698,00**
	7IB120CR-8007 **€ 698,00**		**7IB120CR-6075** **€ 698,00**

Pannello con imbottitura interna in poliestere a **densità variabile** Snowsound® Technology. Rivestimento esterno in tessuto di poliestere Trevira CS®. **Compresi attacchi a soffitto.**

Panel with polyester internal padding with Snowsound® Technology **variable density**. Polyester covering in Trevira CS® fabric. **Including ceiling connections.**

Panneau avec rembourrage interne en polyester à **densité variable** Snowsound® Technology. Revêtement externe en tissu de polyester Trevira CS®. **Connexions plafond inclus.**

Panel con acolchado interior de poliéster de **densidad variable** Snowsound® Technology. Revestimiento exterior de tejido de poliéster Trevira CS®. **Incluye conexiones techo.**

Paneel mit Polyester-Füllmaterial von **unterschiedlicher Dichte** Snowsound® Technology. Polyester-Bezug aus Trevira CS®–Material. **Inklusive Deckenanschlüssen.**

LED 62W

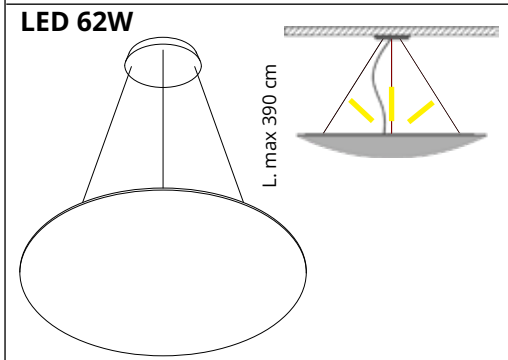

ø 119 cm

Colore Colour	Codice/Code Prezzo/Price	Colore Colour	Codice/Code Prezzo/Price
	7IB120CLR-0001 **€ 1.390,00**		**7IB120CLR-8033** **€ 1.390,00**
	7IB120CLR-8007 **€ 1.390,00**		**7IB120CLR-6075** **€ 1.390,00**

Pannello con imbottitura interna in poliestere a **densità variabile** Snowsound® Technology. Rivestimento esterno in tessuto di poliestere Trevira CS®. **Compresi attacchi a soffitto. CON LED 62W, 3000K**

Panel with polyester internal padding with Snowsound® Technology **variable density**. Polyester covering in Trevira CS® fabric. **Including ceiling connections. WITH LED 62W, 3000K**

Panneau avec rembourrage interne en polyester à **densité variable** Snowsound® Technology. Revêtement externe en tissu de polyester Trevira CS®. **Connexions plafond inclus. AVEC LED 62W, 3000K**

Panel con acolchado interior de poliéster de **densidad variable** Snowsound® Technology. Revestimiento exterior de tejido de poliéster Trevira CS®. **Incluye conexiones techo. CON LED 62W, 3000K**

Paneel mit Polyester-Füllmaterial von **unterschiedlicher Dichte** Snowsound® Technology. Polyester-Bezug aus Trevira CS®–Material. **Inklusive Deckenanschlüssen. MIT LED 62W, 3000 K**

TL

design by Gio Ponti
Snowsound® technology by Caimi Brevetti

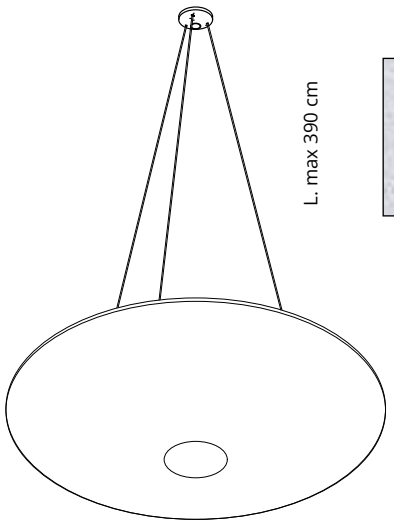

Colore Colour		Codice/Code Prezzo/Price
Bianco White Blanc	**0012**	**7TL60-0012 € 298,00**

Pannello con imbottitura interna in poliestere a **densità variabile** Snowsound® Technology. Rivestimento esterno in tessuto di poliestere Trevira CS®. Completo di kit per fissaggio a soffitto composto da: 1 piastra a soffitto - 3 cavi in acciaio - 3 attacchi al pannello.

Panel with polyester internal padding with Snowsound® Technology **variable density**. Polyester covering in Trevira CS® fabric. Equipped with Kit for the ceiling fixing composed of: 1 ceiling plates, 3 steel cables, 3 hangings for panel.

Panneau avec rembourrage interne en polyester à **densité variable** Snowsound® Technology. Revêtement externe en tissu de polyester Trevira CS®. Fourni avec kit d'accrochage au plafond composé de: 1 platine pour plafond – 3 câbles en acier – 3 accrochages au panneau

Panel con acolchado interior de poliéster de **densidad variable** Snowsound® Technology. Revestimiento exterior en tejido de poliéster Trevira CS®.
Completo de kit para el montaje al techo compuesto por: 1 placa de techo – 3 cables de acero - 3 enganches al panel.

Paneel mit Polyester-Füllmaterial von **unterschiedlicher Dichte** Snowsound® Technology. Polyester-Bezug aus Trevira CS®–Material. Ausgestattet mit Set für die Deckenbefestigung bestehend aus: 1 Deckenmontageplatten, 3 Stahlseile, 3 Befestigungen für Paneel.

design by Gio Ponti
Snowsound® technology by Caimi Brevetti

TL LUX

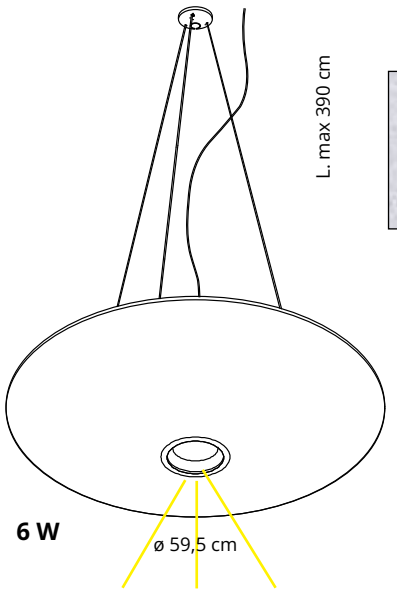

Colore Colour		Codice/Code Prezzo/Price
Bianco White Blanc	**0012**	**7TLL60/F-0012 € 478,00**

Pannello con imbottitura interna in poliestere a **densità variabile** Snowsound® Technology, con luce LED, potenza 6 W, 3000K. Rivestimento esterno in tessuto di poliestere Trevira CS®. Completo di kit per fissaggio a soffitto composto da: 1 piastra a soffitto - 3 cavi in acciaio - 3 attacchi al pannello. Cavo di alimentazione L. 390 cm.

Panel with polyester internal padding with Snowsound® Technology **variable density**, with LED light source, 6W power, 3000K. Polyester covering in Trevira CS® fabric. Equipped with Kit for the ceiling fixing composed of: 1 ceiling plates, 3 steel cables, 3 hangings for panel. Lenght of power supply cable: 390 cm.

Panneau avec rembourrage interne en polyester à **densité variable** Snowsound® Technology, avec lampe LED 6W, 3000K. Revêtement externe en tissu de polyester Trevira CS®. Fourni avec kit d'accrochage au plafond composé de: 1 platine pour plafond – 3 câbles en acier – 3 accrochages au panneau. Cordon d'alimentation L. 390 cm.

Panel con acolchado interior de poliéster de **densidad variable** Snowsound® Technology, con fuente luminosa de luz LED, potencia 6W, 3000K Revestimiento exterior en tejido de poliéster Trevira CS®. Completo de kit para el montaje al techo compuesto por: 1 placa de techo – 3 cables de acero - 3 enganches al panel. Cable de alimentación L. 390 cm.

Paneel mit Polyester-Füllmaterial von **unterschiedlicher Dichte** Snowsound® Technology, Led-Beleuchtungskörper (25,3W, 3000K). Polyester-Bezug aus Trevira CS®–Material. Ausgestattet mit Set für die Deckenbefestigung bestehend aus: 1 Deckenmontageplatten, 3 Stahlseile, 3 Befestigungen für Paneel. Netzteil-Länge. 390 cm.

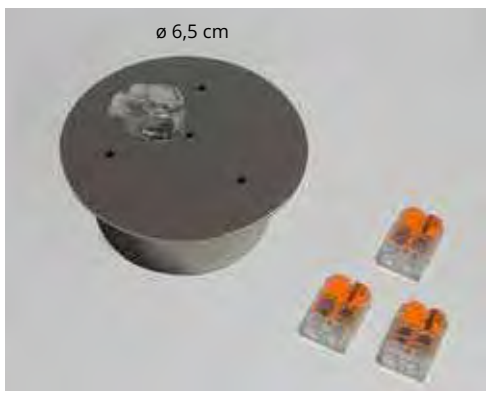

7STL/R-CL
€ 79,00

OPZIONALE / OPTIONAL

Rosone cromato per pannelli:
TL LUX 7TLL60/F-0012

Chrome-plated Ceiling rose for panels:
TL LUX 7TLL60/F-0012

Rosace chromé pour panneaux:
TL LUX 7TLL60/F-0012

Rosetón cromado para paneles:
TL LUX 7TLL60/F-0012

Verchromte Rosette für paneele:
TL LUX 7TLL60/F-0012

AIR PURIFICATION TECHNOLOGY

I_Il calore della lampada riscalda l'aria nella parte superiore generando un moto convettivo. L'aria così riscaldata passa attraverso un filtro realizzato in maglia di alluminio, galvanizzato e trattato con ioni d'argento, purificandosi.

EN_The lamp heats the air in the upper part, generating a convective motion. The heated air passes through a filter made of galvanized aluminum mesh, treated with silver ions, purifying itself.

F_La chaleur d'une lampe réchauffe l'air dans la partie supérieure, en créant un mouvement convectif. Cet air chaud est purifié en passant à travers un filtre en maille d'aluminium galvanisé et traité aux ions d'argent.

D_Die Wärme der Lampe erhitzt die Luft im oberen Bereich und erzeugt eine Konvektionsbewegung. Die so erwärmte Luft strömt durch einen Filter aus galvanisiertem Aluminiumgewebe, das mit Silberionen behandelt wurde, und wird so gereinigt.

E_La lámpara calienta el aire en la parte superior, generando un movimiento convectivo. El aire caliente pasa a través de un filtro de malla de aluminio galvanizado, tratado con iones de plata, purificándose.

1 **I**_Filtro di purificazione dell'aria.
EN_Air purification filter.
F_Filtre de purification de l'air.
D_Luftreinigungsfilter.
E_Filtro de purificación del aire.

2 **I**_Corpo illuminante LED.
EN_LED element.
F_Corps d'éclairage à LED.
D_LED-Leuchtkörper.
E_Cuerpo de iluminación LED.

3 **I**_Flusso dell'aria.
EN_Air flow.
F_Flux d'air.
D_Luftstrom.
E_Flujo de aire

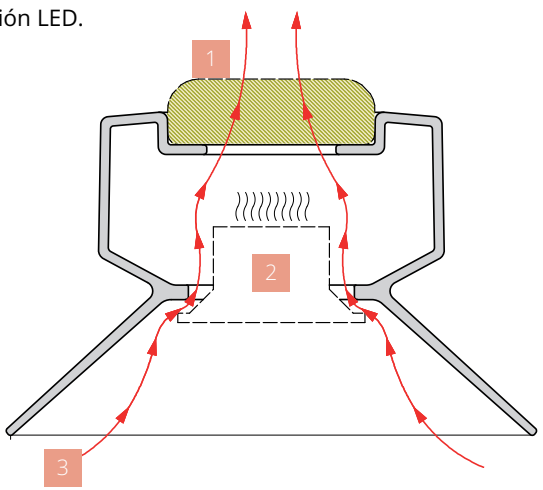

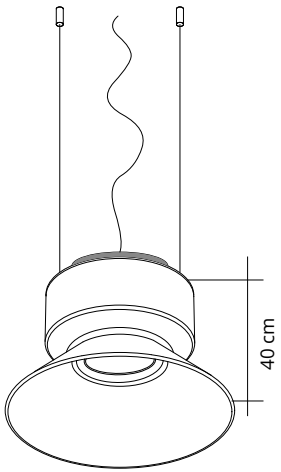

1803-BBO **€ 790,00**
Bianco
White
Blanc
Blanco
Weiss

1803-RBO **€ 790,00**
Rosso
Red
Rouge
Rojo
Rot

Lampada led a sospensione in gres 6,2W - 3000K dotata nella parte superiore del paralume di un filtro con ioni d'argento per la purificazione dell'aria.

Suspension led lamp 6,2W - 3000K equipped in the upper part of the lampshade with a filter containing silver ions for air purification.

Lampe led à suspension 6,2W - 3000K équipée dans la partie supérieure de l'abat-jour d'un filtre contenant des ions argent pour la purification de l'air.

Lámpara led de suspensión 6,2W - 3000K equipada en la parte superior de la pantalla con un filtro que contiene iones de plata para la purificación del aire.

LED-Hängelampe 6,2W - 3000K, ausgestattet im oberen Teil des Lampenschirms mit einem Filter, der Silberionen zur Luftreinigung enthält.

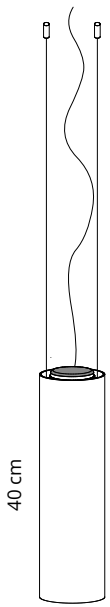

1804-BO **€ 690,00**
Bianco
White
Blanc
Blanco
Weiss

Lampada led a sospensione in alluminio 17,3W - 3000K dotata nella parte superiore del paralume di un filtro con ioni d'argento per la purificazione dell'aria.

Aluminum suspension led lamp 17,3W - 3000K equipped in the upper part of the lampshade with a filter containing silver ions for air purification.

Lampe led à suspension 17,3W - 3000K équipée dans la partie supérieure de l'abat-jour d'un filtre contenant des ions argent pour la purification de l'air.

Lámpara led de suspensión 17,3W - 3000K equipada en la parte superior de la pantalla con un filtro que contiene iones de plata para la purificación del aire.

LED-Hängelampe 17,3W - 3000K, ausgestattet im oberen Teil des Lampenschirms mit einem Filter, der Silberionen zur Luftreinigung enthält.

SNOWGEMS

design studio A+B Dominoni Quaquaro
Snowsound® technology by Caimi Brevetti

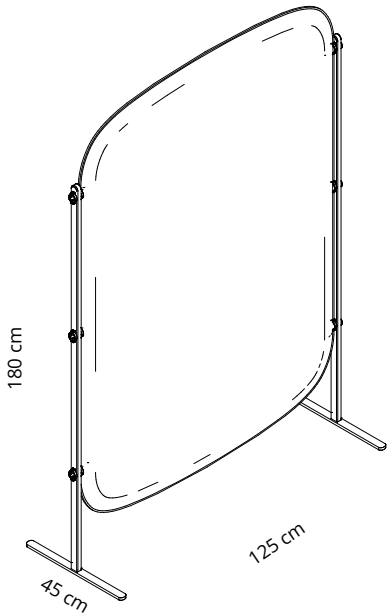

Colore pannelli Panels color	STRUTTURA NERA BLACK FRAME Codice/Code Prezzo/Price	STRUTTURA SABBIA SAND FRAME Codice/Code Prezzo/Price	STRUTTURA BIANCA WHITE FRAME Codice/Code Prezzo/Price
Grigio scuro Dark grey Gris foncé 8007	7P1DN-8007 € 1.090,00	7P1DO-8007 € 1.090,00	7P1DB-8007 € 1.090,00
Rosa quarzo Rose quartz Rose quartz 7074	7P1DN-7074 € 1.090,00	7P1DO-7074 € 1.090,00	7P1DB-7074 € 1.090,00
Acquamarina Aquamarine Aigue-marine 4067	7P1DN-4067 € 1.090,00	7P1DO-4067 € 1.090,00	7P1DB-4067 € 1.090,00
Bianco ghiaccio Cool white Blanc glacier 8002	7P1DN-8002 € 1.090,00	7P1DO-8002 € 1.090,00	7P1DB-8002 € 1.090,00

MODULO BASE - Struttura in acciaio verniciato completa di pannello.

STARTING MODULE - Powder-coated steel frame with panel.

MODULE DE BASE - Structure en acier peint comprenant le panneau.

MODULO BASICO - Estructura de acero pintado con panele.

BASISMODUL - Struktur aus pulverbeschichtetem Stahl Stahl mit Traversen aus Stahlrohr, inklusive 1 Paneel.

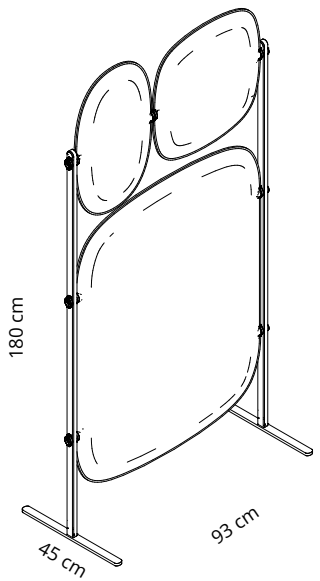

Colore pannelli Panels color	STRUTTURA NERA BLACK FRAME Codice/Code Prezzo/Price	STRUTTURA SABBIA SAND FRAME Codice/Code Prezzo/Price	STRUTTURA BIANCA WHITE FRAME Codice/Code Prezzo/Price
Grigio scuro Dark grey Gris foncé 8007	7P3DN-8007 € 1.175,00	7P3DO-8007 € 1.175,00	7P3DB-8007 € 1.175,00
Rosa quarzo Rose quartz Rose quartz 7074	7P3DN-7074 € 1.175,00	7P3DO-7074 € 1.175,00	7P3DB-7074 € 1.175,00
Acquamarina Aquamarine Aigue-marine 4067	7P3DN-4067 € 1.175,00	7P3DO-4067 € 1.175,00	7P3DB-4067 € 1.175,00
Bianco ghiaccio Cool white Blanc glacier 8002	7P3DN-8002 € 1.175,00	7P3DO-8002 € 1.175,00	7P3DB-8002 € 1.175,00

MODULO BASE - Struttura in acciaio verniciato completa di pannelli tutti del medesimo colore. Per composizioni con diverse combinazioni dei colori dei pannelli, vedere **pag. 204-205-206.**

STARTING MODULE - Powder-coated steel frame with panels (same color). Please check **pages 204-205-206** for compositions with different color combinations.

MODULE DE BASE - Structure en acier peint comprenant des panneaux tous de la même couleur. Pour des compositions avec différentes combinaisons de couleurs des panneaux, voir **page 204-205-206.**

MODULO BASICO - Estructura de acero pintado con paneles, todos ellos del mismo color. Para composiciones que combinen de forma variada los colores de los paneles, véase la **pág. 204-205-206.**

BASISMODUL - Struktur aus pulverbeschichtetem Stahl und Verbindungsrohren aus Stahl mit Traversen aus Stahlrohr, inklusive 3 Paneelen gleicher Farbe. Für Kompositionen mit verschiedenen Paneelfarbenkombinationen s. **Seite 1204-205-206.**

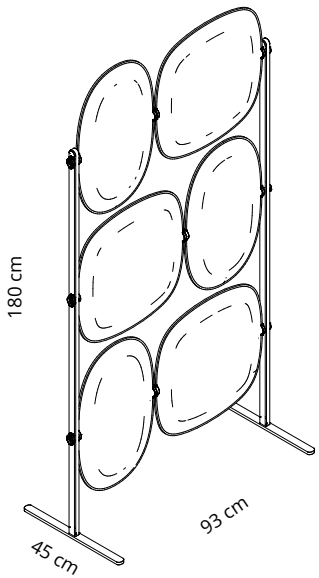

Colore pannelli Panels color	STRUTTURA NERA BLACK FRAME Codice/Code Prezzo/Price	STRUTTURA SABBIA SAND FRAME Codice/Code Prezzo/Price	STRUTTURA BIANCA WHITE FRAME Codice/Code Prezzo/Price
Grigio scuro Dark grey Gris foncé 8007	7P6DN-8007 € 1.440,00	7P6DO-8007 € 1.440,00	7P6DB-8007 € 1.440,00
Rosa quarzo Rose quartz Rose quartz 7074	7P6DN-7074 € 1.440,00	7P6DO-7074 € 1.440,00	7P6DB-7074 € 1.440,00
Acquamarina Aquamarine Aigue-marine 4067	7P6DN-4067 € 1.440,00	7P6DO-4067 € 1.440,00	7P6DB-4067 € 1.440,00
Bianco ghiaccio Cool white Blanc glacier 8002	7P6DN-8002 € 1.440,00	7P6DO-8002 € 1.440,00	7P6DB-8002 € 1.440,00

MODULO BASE - Struttura in acciaio verniciato completa di pannelli tutti del medesimo colore. Per composizioni con diverse combinazioni dei colori dei pannelli, vedere **pag. 204-205-206.**

STARTING MODULE - Powder-coated steel frame with panels (same color). Please check **pages 204-205-206** for compositions with different color combinations.

MODULE DE BASE - Structure en acier peint comprenant des panneaux tous de la même couleur. Pour des compositions avec différentes combinaisons de couleurs des panneaux, voir **page 204-205-206.**

MODULO BASICO - Estructura de acero pintado con paneles, todos ellos del mismo color. Para composiciones que combinen de forma variada los colores de los paneles, véase la **pág. 204-205-206.**

BASISMODUL - Struktur aus pulverbeschichtetem Stahl und Verbindungsrohren aus Stahl mit Traversen aus Stahlrohr, inklusive 3 Paneelen gleicher Farbe. Für Kompositionen mit verschiedenen Paneelfarbenkombinationen s. **Seite 204-205-206.**

DETTAGLIO STRUTTURA
FRAME DETAIL - DÉTAIL DE LA STRUCTURE - DETALLE ESTRUCTURA - STRUKTUR-DETAIL

Nero opaco
Mat balck
Noir mat
Negro mate
Matschwarz

Sabbia metallizzato
Metallic sand
Sable métallisé
Arena metalizada
Sand metallic

Bianco opaco
Mat white
Blanc mat
Blanco mate
Matweiß

SNOWGEMS

design studio A+B Dominoni Quaquaro
Snowsound® technology by Caimi Brevetti

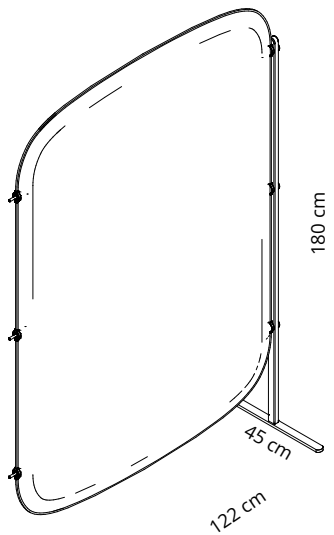

Colore pannelli Panels color	STRUTTURA NERA BLACK FRAME Codice/Code Prezzo/Price	STRUTTURA SABBIA SAND FRAME Codice/Code Prezzo/Price	STRUTTURA BIANCA WHITE FRAME Codice/Code Prezzo/Price
Grigio scuro Dark grey Gris foncé 8007	7PS1DN-8007 € 940,00	7PS1DO-8007 € 940,00	7PS1DB-8007 € 940,00
Rosa quarzo Rose quartz Rose quartz 7074	7PS1DN-7074 € 940,00	7PS1DO-7074 € 940,00	7PS1DB-7074 € 940,00
Acquamarina Aquamarine Aigue-marine 4067	7PS1DN-4067 € 940,00	7PS1DO-4067 € 940,00	7PS1DB-4067 € 940,00
Bianco ghiaccio Cool white Blanc glacier 8002	7PS1DN-8002 € 940,00	7PS1DO-8002 € 940,00	7PS1DB-8002 € 940,00

MODULO SEGUITO - Struttura in acciaio verniciato completa di pannello.

ADD-ON MODULE - Powder-coated steel frame with panel.

MODULE SUITE - Structure en acier peint avec panneau.

MODULO SUPLEMENTARIO - Estructura de acero barnizado con panele.

ERWEITERUNGSMODUL - Struktur aus pulverbeschichtetem Stahl inklusive 1 Paneel.

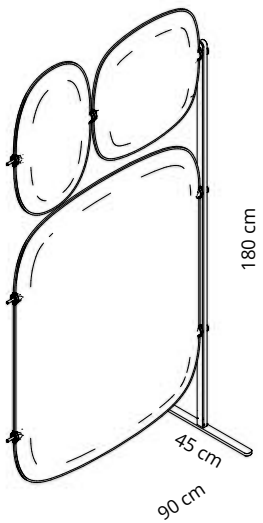

Colore pannelli Panels color	STRUTTURA NERA BLACK FRAME Codice/Code Prezzo/Price	STRUTTURA SABBIA SAND FRAME Codice/Code Prezzo/Price	STRUTTURA BIANCA WHITE FRAME Codice/Code Prezzo/Price
Grigio scuro Dark grey Gris foncé 8007	7PS3DN-8007 € 1.025,00	7PS3DO-8007 € 1.025,00	7PS3DB-8007 € 1.025,00
Rosa quarzo Rose quartz Rose quartz 7074	7PS3DN-7074 € 1.025,00	7PS3DO-7074 € 1.025,00	7PS3DB-7074 € 1.025,00
Acquamarina Aquamarine Aigue-marine 4067	7PS3DN-4067 € 1.025,00	7PS3DO-4067 € 1.025,00	7PS3DB-4067 € 1.025,00
Bianco ghiaccio Cool white Blanc glacier 8002	7PS3DN-8002 € 1.025,00	7PS3DO-8002 € 1.025,00	7PS3DB-8002 € 1.025,00

MODULO SEGUITO - Struttura in acciaio verniciato completa di pannelli tutti del medesimo colore. Per composizioni con diverse combinazioni dei colori dei pannelli, vedere **pag. 204-205-206.**

ADD-ON MODULE - Powder-coated steel frame with panels (same color). Please check **pages 204-205-206** for compositions with different color combinations.

MODULE SUITE - Structure en acier peint comprenant des panneaux tous de la même couleur. Pour des compositions avec différentes combinaisons de couleurs des panneaux, voir **page 204-205-206.**

MODULO SUPLEMENTARIO - Estructura de acero barnizado con paneles, todos ellos del mismo color. Para composiciones que combinen de forma variada los colores de los paneles, véase la **pág. 204-205-206**

ERWEITERUNGSMODUL - Struktur aus pulverbeschichtetem Stahl inklusive 3 Paneelen gleicher Farbe. Für Kompositionen mit verschiedenen Paneelfarbenkombinationen s. **Seite 204-205-206.**

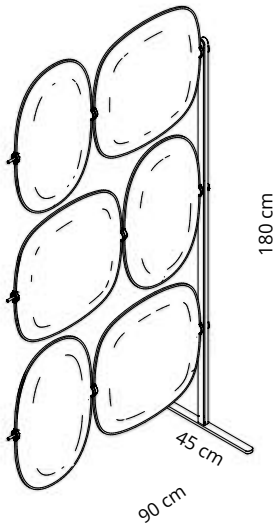

Colore pannelli Panels color	STRUTTURA NERA BLACK FRAME Codice/Code Prezzo/Price	STRUTTURA SABBIA SAND FRAME Codice/Code Prezzo/Price	STRUTTURA BIANCA WHITE FRAME Codice/Code Prezzo/Price
Grigio scuro Dark grey Gris foncé 8007	7PS6DN-8007 € 1.290,00	7PS6DO-8007 € 1.290,00	7PS6DB-8007 € 1.290,00
Rosa quarzo Rose quartz Rose quartz 7074	7PS6DN-7074 € 1.290,00	7PS6DO-7074 € 1.290,00	7PS6DB-7074 € 1.290,00
Acquamarina Aquamarine Aigue-marine 4067	7PS6DN-4067 € 1.290,00	7PS6DO-4067 € 1.290,00	7PS6DB-4067 € 1.290,00
Bianco ghiaccio Cool white Blanc glacier 8002	7PS6DN-8002 € 1.290,00	7PS6DO-8002 € 1.290,00	7PS6DB-8002 € 1.290,00

MODULO SEGUITO - Struttura in acciaio verniciato completa di pannelli tutti del medesimo colore. Per composizioni con diverse combinazioni dei colori dei pannelli, vedere **pag. 204-205-206.**

ADD-ON MODULE - Powder-coated steel frame with panels (same color). Please check **pages 204-205-206**for compositions with different color combinations.

MODULE SUITE - Structure en acier peint comprenant des panneaux tous de la même couleur. Pour des compositions avec différentes combinaisons de couleurs des panneaux, voir **page 204-205-206.**

MODULO SUPLEMENTARIO - Estructura de acero barnizado con paneles, todos ellos del mismo color. Para composiciones que combinen de forma variada los colores de los paneles, véase la **pág. 204-205-206**

ERWEITERUNGSMODUL - Struktur aus pulverbeschichtetem Stahl inklusive 3 Paneelen gleicher Farbe. Für Kompositionen mit verschiedenen Paneelfarbenkombinationen s. **Seite 204-205-206.**

DETTAGLIO STRUTTURA
FRAME DETAIL - DÉTAIL DE LA STRUCTURE - DETALLE ESTRUCTURA - STRUKTUR-DETAIL

Nero opaco
Mat balck
Noir mat
Negro mate
Matschwarz

Sabbia metallizzato
Metallic sand
Sable métallisé
Arena metalizada
Sand metallic

Bianco opaco
Mat white
Blanc mat
Blanco mate
Matweiß

SNOWGEMS

design studio A+B Dominoni Quaquaro
Snowsound® technology by Caimi Brevetti

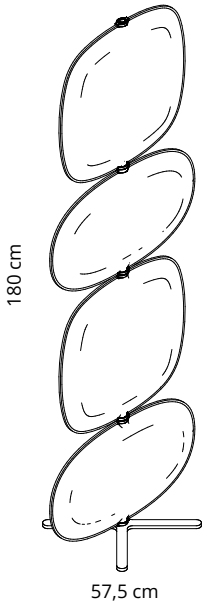

Colore pannelli Panels color	STRUTTURA NERA BLACK FRAME Codice/Code Prezzo/Price	STRUTTURA SABBIA SAND FRAME Codice/Code Prezzo/Price	STRUTTURA BIANCA WHITE FRAME Codice/Code Prezzo/Price
Grigio scuro Dark grey Gris foncé 8007	7P4TN-8007 € 896,00	7P4TO-8007 € 896,00	7P4TB-8007 € 896,00
Rosa quarzo Rose quartz Rose quartz 7074	7P4TN-7074 € 896,00	7P4TO-7074 € 896,00	7P4TB-7074 € 896,00
Acquamarina Aquamarine Aigue-marine 4067	7P4TN-4067 € 896,00	7P4TO-4067 € 896,00	7P4TB-4067 € 896,00
Bianco ghiaccio Cool white Blanc glacier 8002	7P4TN-8002 € 896,00	7P4TO-8002 € 896,00	7P4TB-8002 € 896,00

Struttura in acciaio verniciato completa di pannelli tutti del medesimo colore. Per composizioni con diverse combinazioni dei colori dei pannelli, vedere **pag. 204-208**.

Powder-coated steel frame with panels (same color). Please check **pages 204-208**. for compositions with different color combinations.

Structure en acier peint comprenant des panneaux tous de la même couleur. Pour des compositions avec différentes combinaisons de couleurs des panneaux, voir **page 204-208.**

Estructura de acero barnizado con paneles, todos ellos del mismo color. Para composiciones que combinen de forma variada los colores de los paneles, véase la pág. **204-208**.

Struktur aus pulverbeschichtetem Stahl inklusive 4 Paneelen gleicher Farbe. Für Kompositionen mit verschiedenen Paneelfarbenkombinationen s. Seite **204-208**.

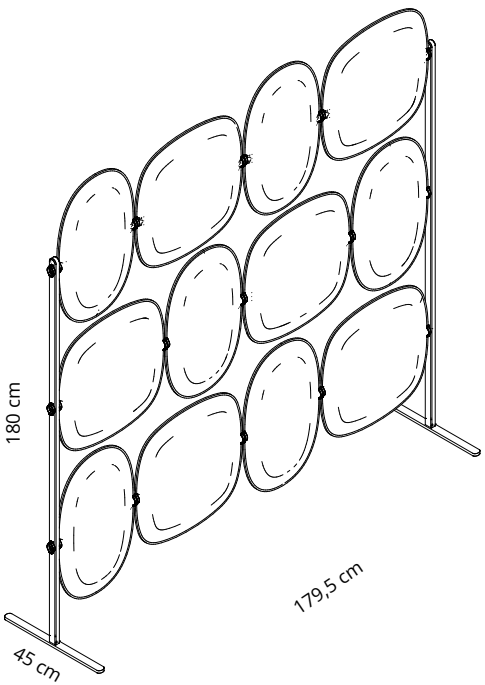

Colore pannelli Panels color	STRUTTURA NERA BLACK FRAME Codice/Code Prezzo/Price	STRUTTURA SABBIA SAND FRAME Codice/Code Prezzo/Price	STRUTTURA BIANCA WHITE FRAME Codice/Code Prezzo/Price
Grigio scuro Dark grey Gris foncé 8007	7P12DN-8007 € 2.496,00	7P12DO-8007 € 2.496,00	7P12DB-8007 € 2.496,00
Rosa quarzo Rose quartz Rose quartz 7074	7P12DN-7074 € 2.496,00	7P12DO-7074 € 2.496,00	7P12DB-7074 € 2.496,00
Acquamarina Aquamarine Aigue-marine 4067	7P12DN-4067 € 2.496,00	7P12DO-4067 € 2.496,00	7P12DB-4067 € 2.496,00
Bianco ghiaccio Cool white Blanc glacier 8002	7P12DN-8002 € 2.496,00	7P12DO-8002 € 2.496,00	7P12DB-8002 € 2.496,00

Struttura in acciaio verniciato completa di pannelli tutti del medesimo colore. Per composizioni con diverse combinazioni dei colori dei pannelli, vedere **pag. 204-208.**

Powder-coated steel frame with panels (same color). Please check **pages 204-208**. for compositions with different color combinations.

Structure en acier peint comprenant des panneaux tous de la même couleur. Pour des compositions avec différentes combinaisons de couleurs des panneaux, voir **page 204-208.**

Estructura de acero barnizado con paneles, todos ellos del mismo color. Para composiciones que combinen de forma variada los colores de los paneles, véase la **pág. 204-208**.

Struktur aus pulverbeschichtetem Stahl inklusive 12 Paneelen gleicher Farbe. Für Kompositionen mit verschiedenen Paneelfarbenkombinationen s. **Seite 204-208.**

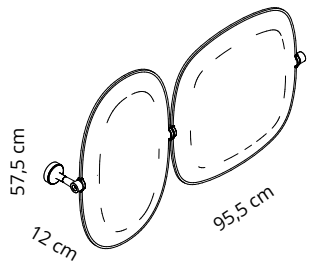

Colore pannelli Panels color	**STRUTTURA CROMATA** **CHROME-PLATED FRAME** Codice/Code Prezzo/Price
Grigio scuro **Dark grey** **Gris foncé** **8007**	**7P2WC-8007** **€ 478,00**
Rosa quarzo **Rose quartz** **Rose quartz** **7074**	**7P2WC-7074** **€ 478,00**
Acquamarina **Aquamarine** **Aigue-marine** **4067**	**7P2WC-4067** **€ 478,00**
Bianco ghiaccio **Cool white** **Blanc glacier** **8002**	**7P2WC-8002** **€ 478,00**

Struttura a parete in zama e acciaio cromato completa di pannelli tutti del medesimo colore. Per composizioni con diverse combinazioni dei colori dei pannelli, vedere **pag. 204-209.**

Chrome-plated and zamach, wall-mounted steel frame with panels (same color). Please check **pages 204-209** for compositions with different color combinations.

Structure murale en zamak et acier chromé comprenant des panneaux tous de la même couleur. Pour des compositions avec différentes combinaisons de couleurs des panneaux, voir **page 204-209.**

Estructura mural de zamak y acero cromado con paneles, todos ellos del mismo color. Para composiciones que combinen de forma variada los colores de los paneles, véase la **pág. 204-209.**

Wandhalterung aus verchromtem Stahl inklusive 2 Paneelen gleicher Farbe. Für Kompositionen mit verschiedenen Paneelfarbenkombinationen s. **Seite 204-209.**

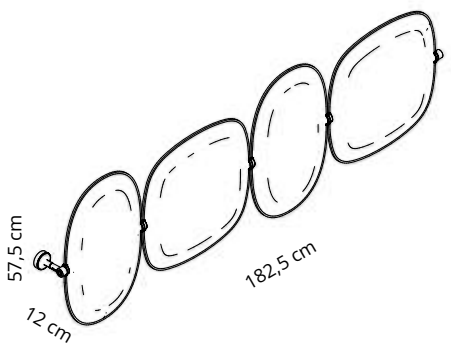

Colore pannelli Panels color	**STRUTTURA CROMATA** **CHROME-PLATED FRAME** Codice/Code Prezzo/Price
Grigio scuro **Dark grey** **Gris foncé** **8007**	**7P4WC-8007** **€ 830,00**
Rosa quarzo **Rose quartz** **Rose quartz** **7074**	**7P4WC-7074** **€ 830,00**
Acquamarina **Aquamarine** **Aigue-marine** **4067**	**7P4WC-4067** **€ 830,00**
Bianco ghiaccio **Cool white** **Blanc glacier** **8002**	**7P4WC-8002** **€ 830,00**

Struttura a parete in zama e acciaio cromato completa di pannelli tutti del medesimo colore. Per composizioni con diverse combinazioni dei colori dei pannelli, vedere **pag. 204-209.**

Chrome-plated and zamach, wall-mounted steel frame with panels (same color). Please check **pages 204-209** for compositions with different color combinations.

Structure murale en zamak et acier chromé comprenant des panneaux tous de la même couleur. Pour des compositions avec différentes combinaisons de couleurs des panneaux, voir **page 204-209.**

Estructura mural de zamak y acero cromado con paneles, todos ellos del mismo color. Para composiciones que combinen de forma variada los colores de los paneles, véase la **pág. 204-209.**

Wandhalterung aus verchromtem Stahl inklusive 2 Paneelen gleicher Farbe. Für Kompositionen mit verschiedenen Paneelfarbenkombinationen s. **Seite 204-209.**

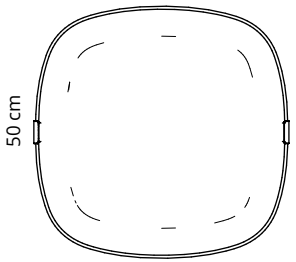

Colore pannelli Panels color	Codice/Code Prezzo/Price
Grigio scuro Dark grey Gris foncé 8007	**7PE0505-8007** **€ 185,00**
Rosa quarzo Rose quartz Rose quartz 7074	**7PE0505-7074** **€ 185,00**
Acquamarina Aquamarine Aigue-marine 4067	**7PE0505-4067** **€ 185,00**
Bianco ghiaccio Cool white Blanc glacier 8002	**7PE0505-8002** **€ 185,00**

Pannello con imbottitura interna in poliestere a **densità variabile** Snowsound® Technology. Rivestimento esterno in tessuto di poliestere Trevira CS®.

Panel with polyester internal padding with Snowsound® Technology **variable density**. Polyester covering in Trevira CS® fabric.

Panneau avec rembourrage interne en polyester à **densité variable** Snowsound® Technology. Revêtement externe en tissu de polyester Trevira CS®.

Panel con acolchado interior de poliéster de **densidad variable** Snowsound® Technology. Revestimiento exterior de tejido de poliéster Trevira CS®.

Paneel mit Polyester-Füllmaterial von **unterschiedlicher Dichte** Snowsound® Technology. Polyester-Bezug aus Trevira CS®–Material.

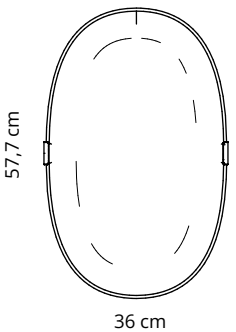

Colore pannelli Panels color	Codice/Code Prezzo/Price
Grigio scuro Dark grey Gris foncé 8007	**7PE0604-8007** **€ 163,00**
Rosa quarzo Rose quartz Rose quartz 7074	**7PE0604-7074** **€ 163,00**
Acquamarina Aquamarine Aigue-marine 4067	**7PE0604-4067** **€ 163,00**
Bianco ghiaccio Cool white Blanc glacier 8002	**7PE0604-8002** **€ 163,00**

Pannello con imbottitura interna in poliestere a **densità variabile** Snowsound® Technology. Rivestimento esterno in tessuto di poliestere Trevira CS®.

Panel with polyester internal padding with Snowsound® Technology **variable density**. Polyester covering in Trevira CS® fabric.

Panneau avec rembourrage interne en polyester à **densité variable** Snowsound® Technology. Revêtement externe en tissu de polyester Trevira CS®.

Panel con acolchado interior de poliéster de **densidad variable** Snowsound® Technology. Revestimiento exterior de tejido de poliéster Trevira CS®.

Paneel mit Polyester-Füllmaterial von **unterschiedlicher Dichte** Snowsound® Technology. Polyester-Bezug aus Trevira CS®–Material.

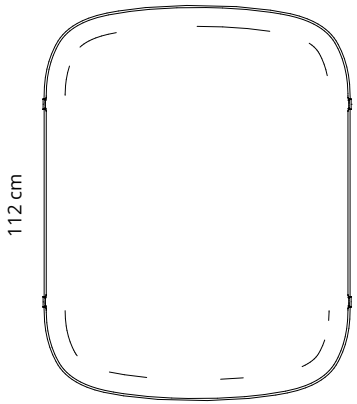

Colore pannelli Panels color	Codice/Code Prezzo/Price
Grigio scuro Dark grey Gris foncé 8007	**7PE1109-8007** **€ 431,00**
Rosa quarzo Rose quartz Rose quartz 7074	**7PE1109-7074** **€ 431,00**
Acquamarina Aquamarine Aigue-marine 4067	**7PE1109-4067** **€ 431,00**
Bianco ghiaccio Cool white Blanc glacier 8002	**7PE1109-8002** **€ 431,00**

Pannello con imbottitura interna in poliestere a **densità variabile** Snowsound® Technology. Rivestimento esterno in tessuto di poliestere Trevira CS®.

Panel with polyester internal padding with Snowsound® Technology **variable density**. Polyester covering in Trevira CS® fabric.

Panneau avec rembourrage interne en polyester à **densité variable** Snowsound® Technology. Revêtement externe en tissu de polyester Trevira CS®.

Panel con acolchado interior de poliéster de **densidad variable** Snowsound® Technology. Revestimiento exterior de tejido de poliéster Trevira CS®.

Paneel mit Polyester-Füllmaterial von **unterschiedlicher Dichte** Snowsound® Technology. Polyester-Bezug aus Trevira CS®–Material.

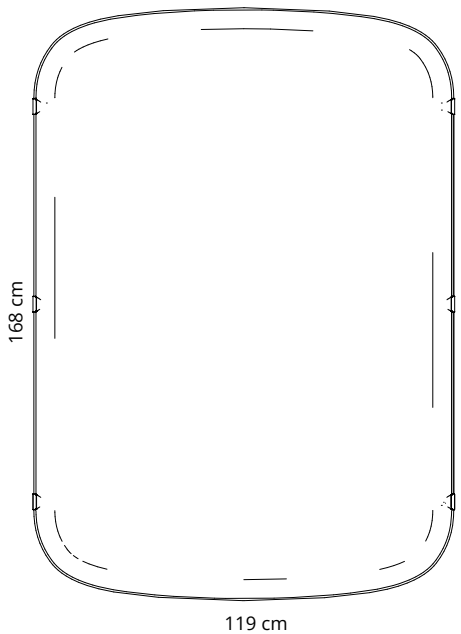

Colore pannelli Panels color	Codice/Code Prezzo/Price
Grigio scuro Dark grey Gris foncé 8007	**7PE1712-8007** **€ 691,00**
Rosa quarzo Rose quartz Rose quartz 7074	**7PE1712-7074** **€ 691,00**
Acquamarina Aquamarine Aigue-marine 4067	**7PE1712-4067** **€ 691,00**
Bianco ghiaccio Cool white Blanc glacier 8002	**7PE1712-8002** **€ 691,00**

Pannello con imbottitura interna in poliestere a **densità variabile** Snowsound® Technology. Rivestimento esterno in tessuto di poliestere Trevira CS®.

Panel with polyester internal padding with Snowsound® Technology **variable density**. Polyester covering in Trevira CS® fabric.

Panneau avec rembourrage interne en polyester à **densité variable** Snowsound® Technology. Revêtement externe en tissu de polyester Trevira CS®.

Panel con acolchado interior de poliéster de **densidad variable** Snowsound® Technology. Revestimiento exterior de tejido de poliéster Trevira CS®.

Paneel mit Polyester-Füllmaterial von **unterschiedlicher Dichte** Snowsound® Technology. Polyester-Bezug aus Trevira CS®–Material.

SNOWGEMS

design studio A+B Dominoni Quaquaro
Snowsound® technology by Caimi Brevetti

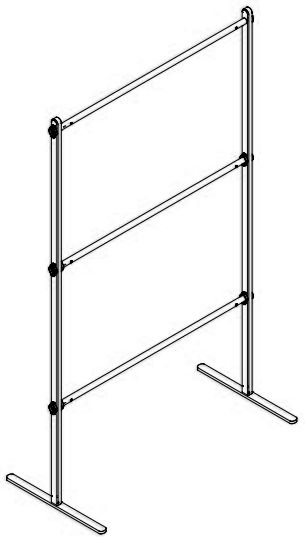

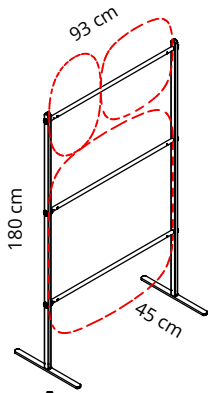

A
Per pannelli
For panels
1 code 7PE0505-XXXX
1 code 7PE0604-XXXX
1 code 7PE1109-XXXX

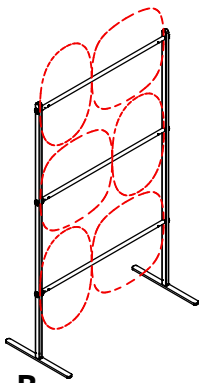

B
Per pannelli
For panels
3 codes 7PE0505-XXXX
3 codes 7PE0604-XXXX

7PD90-N **€ 396,00**
Nero opaco
Mat black
Noir mat
Negro mate
Mattschwarz

7PD90-O **€ 396,00**
Sabbia
Sand
Sable
Arena
Sand

7PD90-B **€ 396,00**
Bianco
White
Blanc
Blanco
Weiss

MODULO BASE - Struttura composta da 2 montanti laterali in acciaio verniciato e 3 tubolari di collegamento in acciaio per aggancio pannelli Snowgems **(vedi pag. 204-205).**

STARTING MODULE - Powder-coated steel frame with 2 lateral uprights and 3 connecting pipes that support Snowgems panels **(see page 204-205).**

MODULE DE BASE - Structure composée de 2 montants latéraux en acier peint et de 3 tubes de liaison en acier pour la fixation des panneaux Snowgems **(voir page 204-205).**

MODULO BASICO - Estructura compuesta por 2 montantes laterales de acero barnizado y 3 tubos de conexión de acero para la fijación de los paneles Snowgems **(ver página 204-205).**

BASISMODUL - Struktur bestehend aus 2 Seitenstehern aus pulverbeschichtetem Stahl und 3 Traversen aus Stahlrohr, zur Befestigung der Snowgems-Paneele **(siehe Seite 204-205).**

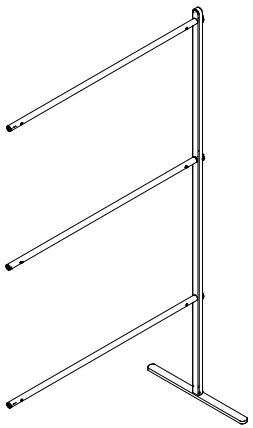

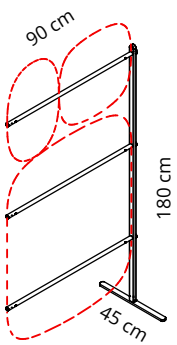

A
Per pannelli
For panels
1 code 7PE0505-XXXX
1 code 7PE0604-XXXX
1 code 7PE1109-XXXX

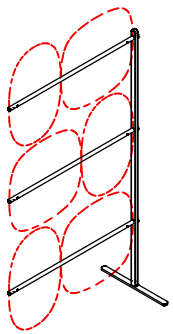

B
Per pannelli
For panels
3 codes 7PE0505-XXXX
3 codes 7PE0604-XXXX

7PDS90-N **€ 246,00**
Nero opaco
Mat black
Noir mat
Negro mate
Mattschwarz

7PDS90-O **€ 246,00**
Sabbia
Sand
Sable
Arena
Sand

7PDS90-B **€ 246,00**
Bianco
White
Blanc
Blanco
Weiss

MODULO SEGUITO - Struttura composta da 1 montante laterale in acciaio verniciato e 3 tubolari di collegamento in acciaio per aggancio pannelli Snowgems **(vedi pag. 204-205).**

ADD-ON MODULE - Powder-coated steel frame with 1 lateral upright and 3 connecting pipes that support Snowgems panels **(see pages 204-205).**

MODULE SUITE - Structure composée de 1 montant latéral en acier peint et de 3 tubes de liaison en acier pour la fixation des panneaux Snowgems **(voir page 204-205).**

MODULO SUPLEMENTARIO - Estructura compuesta por 1 montante laterales de acero barnizado y 3 tubos de conexión de acero para la fijación de los paneles Snowgems **(ver página 204-205).**

ERWEITERUNGSMODUL - Struktur bestehend aus 1 Seitensteher aus pulverbeschichtetem Stahl und 3 Traversen aus Stahlrohr, zur Befestigung der Snowgems-Paneele **(siehe Seite 204-205).**

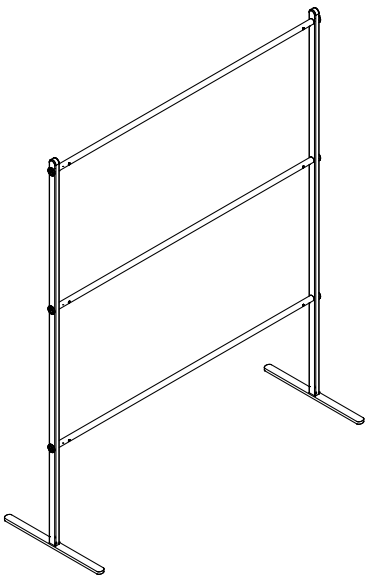

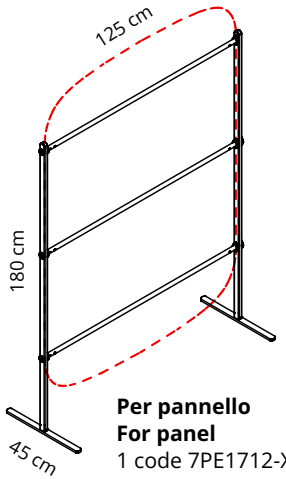

Per pannello
For panel
1 code 7PE1712-XXXX

7PD125-N **€ 399,00**
Nero opaco
Mat black
Noir mat
Negro mate
Mattschwarz

7PD125-O **€ 399,00**
Sabbia
Sand
Sable
Arena
Sand

7PD125-B **€ 399,00**
Bianco
White
Blanc
Blanco
Weiss

MODULO BASE - Struttura composta da 2 montanti laterali in acciaio verniciato e 3 tubolari di collegamento in acciaio per aggancio pannelli Snowgems **(vedi pag. 205).**

STARTING MODULE - Powder-coated steel frame with 2 lateral uprights and 3 connecting pipes that support Snowgems panels **(see page 205).**

MODULE DE BASE - Structure composée de 2 montants latéraux en acier peint et de 3 tubes de liaison en acier pour la fixation des panneaux Snowgems **(voir page 205).**

MODULO BASICO - Estructura compuesta por 2 montantes laterales de acero barnizado y 3 tubos de conexión de acero para la fijación de los paneles Snowgems **(ver página 205).**

BASISMODUL - Struktur bestehend aus 2 Seitenstehern aus pulverbeschichtetem Stahl und 3 Traversen aus Stahlrohr, zur Befestigung der Snowgems-Paneele **(siehe Seite 205).**

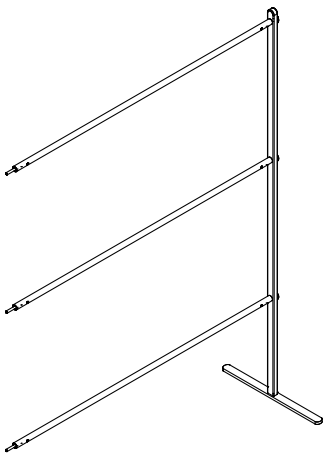

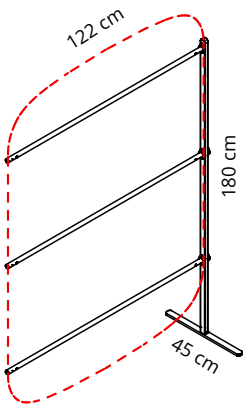

Per pannello
For panel
1 code 7PE1712-XXXX

7PDS125-N **€ 249,00**
Nero opaco
Mat black
Noir mat
Negro mate
Mattschwarz

7PDS125-O **€ 249,00**
Sabbia
Sand
Sable
Arena
Sand

7PDS125-B **€ 249,00**
Bianco
White
Blanc
Blanco
Weiss

MODULO SEGUITO - Struttura composta da 1 montante laterale in acciaio verniciato e 3 tubolari di collegamento in acciaio per aggancio pannelli Snowgems **(vedi pag. 205).**

ADD-ON MODULE - Powder-coated steel frame with 1 lateral upright and 3 connecting pipes that support Snowgems panels **(see page 205).**

MODULE SUITE - Structure composée de 1 montant latéral en acier peint et de 3 tubes de liaison en acier pour la fixation des panneaux Snowgems **(voir page 205).**

MODULO SUPLEMENTARIO - Estructura compuesta por 1 montante laterales de acero barnizado y 3 tubos de conexión de acero para la fijación de los paneles Snowgems **(ver página 205).**

ERWEITERUNGSMODUL - Struktur bestehend aus 1 Seitensteher aus pulverbeschichtetem Stahl und 3 Traversen aus Stahlrohr, zur Befestigung der Snowgems-Paneele **(siehe Seite 205).**

SNOWGEMS

design studio A+B Dominoni Quaquaro
Snowsound® technology by Caimi Brevetti

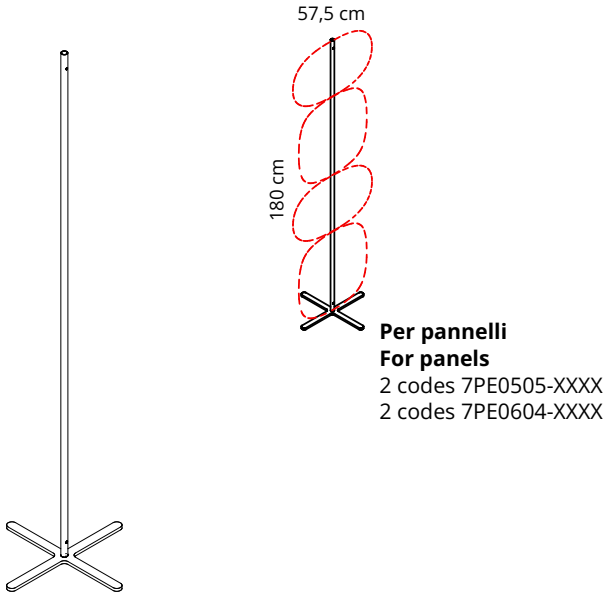

Per pannelli
For panels
2 codes 7PE0505-XXXX
2 codes 7PE0604-XXXX

7PT180-N **€ 200,00**
Nero opaco
Mat black
Noir mat
Negro mate
Mattschwarz

7PT180-O **€ 200,00**
Sabbia
Sand
Sable
Arena
Sand

7PT180-B **€ 200,00**
Bianco
White
Blanc
Blanco
Weiss

Struttura per totem composta da 1 base in acciaio verniciato e 1 tubolare in acciaio per aggancio pannelli Snowgems **(vedi pag. 204)**.

Powder-coated steel frame with 1 base and 1 pipe that support Snowgems panels **(see page 204).**

Structure composée de 1 pied en acier peint et de 1 tube en acier pour la fixation des panneaux Snowgems **(voir page 204).**

Estructura compuesta por 1 base de acero barnizado y 1 tubo de acero para la fijación de los paneles Snowgems **(ver página 1204).**

Strukturmit Bodenkreuz aus pulverbeschichtetem Stahl und 1 Standsäule aus Stahlrohr, zur Befestigung der Snowgems-Paneele **(siehe Seite 176).**

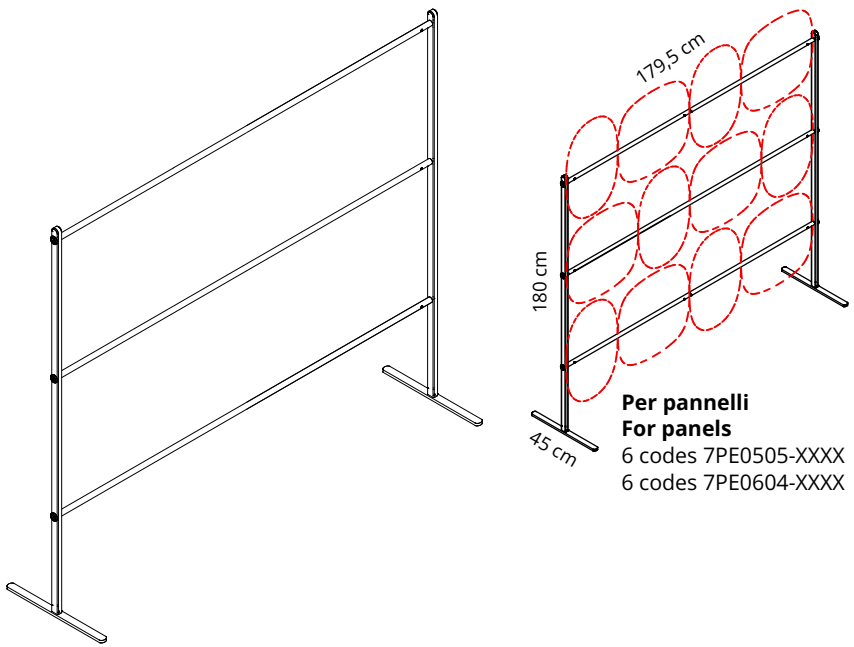

Per pannelli
For panels
6 codes 7PE0505-XXXX
6 codes 7PE0604-XXXX

7PD180-N **€ 408,00**
Nero opaco
Mat black
Noir mat
Negro mate
Mattschwarz

7PD180-O **€ 408,00**
Sabbia
Sand
Sable
Arena
Sand

7PD180-B **€ 408,00**
Bianco
White
Blanc
Blanco
Weiss

Struttura composta da 2 montanti laterali in acciaio verniciato e 3 tubolari di collegamento in acciaio per aggancio pannelli Snowgems **(vedi pag. 204).**

Powder-coated steel frame with 2 lateral uprights and 3 connecting pipes that support Snowgems panels **(see page 204).**

Structure composée de 2 montants latéraux en acier peint et de 3 tubes de liaison en acier pour la fixation des panneaux Snowgems **(voir page 204).**

Estructura compuesta por 2 montantes laterales de acero barnizado y 3 tubos de conexión de acero para la fijación de los paneles Snowgems **(ver página 204).**

Struktur bestehend aus 2 Seitenstehern aus pulverbeschichtetem Stahl und 3 Traversen aus Stahlrohr, zur Befestigung der Snowgems-Paneele **(siehe Seite 204).**

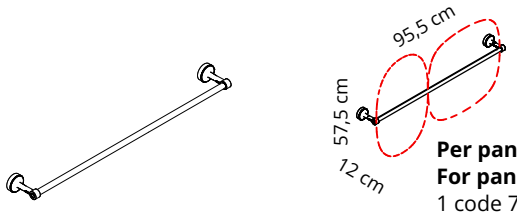

Per pannelli
For panels
1 code 7PE0505-XXXX
1 code 7PE0604-XXXX

7PW90-C **€ 130,00**

Cromato
Chrome-plated
Chromé
Cromado
Verchromt

Struttura con coppia di attacchi per fissaggio a parete in zama e acciaio cromato e tubolare di collegamento in acciaio per aggancio pannelli Snowgems **(vedi pag. 204).**

Frame composed of 2 chrome-plated and zamach wall fixing elements and 1 chrome-plated pipe that support Snowgems panels **(see page 204).**

Structure avec paire de supports de fixation murale en zamak et acier chromé et tube de liaison en acier pour la fixation des panneaux Snowgems **(voir page 204).**

Estructura con un par de soportes de pared de zamak y acero cromado y tubo de conexión de acero para fijar los paneles Snowgems **(ver página 204).**

Struktur bestehend bestehend aus einem Paar Wandhalterungen aus Zamak und verchromtem Stahl und 1 Traverse aus Stahlrohr zur Befestigung der Snowgems-Paneele **(siehe Seite 204).**

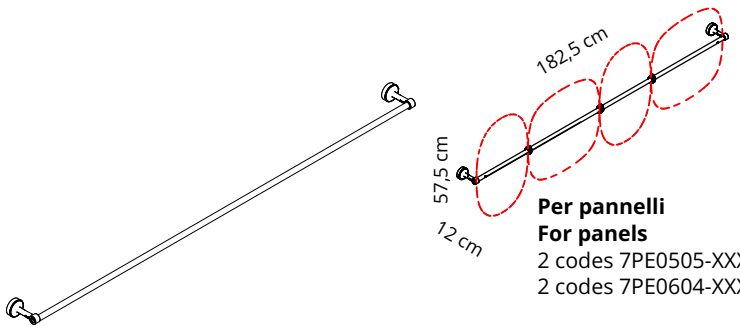

Per pannelli
For panels
2 codes 7PE0505-XXXX
2 codes 7PE0604-XXXX

7PW180-C **€ 134,00**

Cromato
Chrome-plated
Chromé
Cromado
Verchromt

Struttura con coppia di attacchi per fissaggio a parete in zama e acciaio cromato e tubolare di collegamento in acciaio per aggancio pannelli Snowgems **(vedi pag. 204).**

Frame composed of 2 chrome-plated and zamach wall fixing elements and 1 chrome-plated pipe that support Snowgems panels **(see page 204).**

Structure avec paire de supports de fixation murale en zamak et acier chromé et tube de liaison en acier pour la fixation des panneaux Snowgems **(voir page 204).**

Estructura con un par de soportes de pared de zamak y acero cromado y tubo de conexión de acero para fijar los paneles Snowgems **(ver página 204).**

Struktur bestehend aus einem Paar Wandhalterungen aus Zamak und verchromtem Stahl und 1 Traverse aus Stahlrohr zur Befestigung der Snowgems-Paneele **(siehe Seite 204).**

BOTANICA

design Mario Trimarchi
Snowsound® technology by Caimi Brevetti

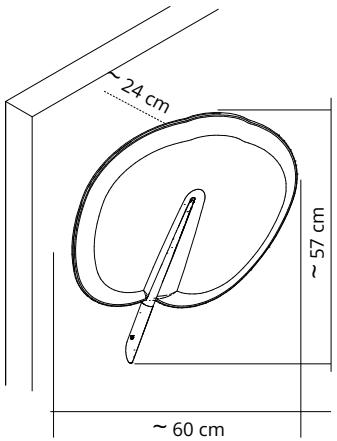

Colore Colour	Codice/Code Prezzo/Price
Bianco White Blanc 0012	**7LA1/CL-0012 € 322,00**
Verde chiaro Light green Vert clair 7004	**7LA1/CL-7004 € 322,00**
Grigio scuro Dark grey Gris foncé 8007	**7LA1/CL-8007 € 322,00**

Pannello orientabile con imbottitura interna in poliestere a **densità variabile** Snowsound® Technology. Rivestimento esterno in tessuto di poliestere Trevira CS®.
Completo di attacco in metallo cromato per fissaggio a parete e a soffitto.

Adjustable panel with **variable density** polyester internal padding Snowsound® Technology. External polyester covering in Trevira CS® fabric. Equipped with chrome-plated metal plate for wall or ceiling fixing.

Panneau orientable avec rembourrage interne en polyester à **densité variable** Snowsound® Technology. Revêtement externe en tissu de polyester Trevira CS®.
Fourni avec connexion métallique chromée pour montage mural ou a plafond.

Panel orientable con acolchado interior de poliéster de **densidad variable** Snowsound® Technology. Revestimiento exterior en tejido de poliéster Trevira CS®. Se completa con placa metálica cromada para montaje en pared o techo.

Neigbares Akustikpaneel, innen mit Polyester in **unterschiedlicher Dichte** unter Verwendung der Snowsound®-Technologie gepolstert. Oberfläche aus Polyesterstoff Trevira CS®. Inklusive Halterung aus verchromtem Metall für die Wand- oder Deckenmontage.

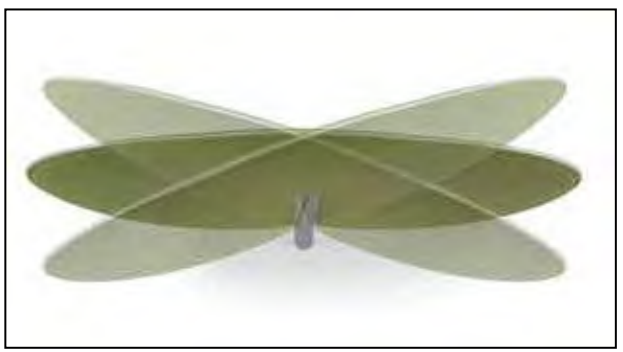

design Mario Trimarchi
Snowsound® technology by Caimi Brevetti

BOTANICA TOTEM

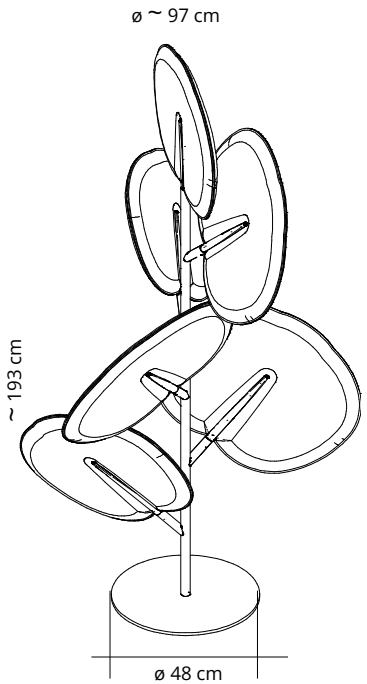

Colore Colour	Codice/Code Prezzo/Price
Bianco White Blanc 0012	**7LT6/CL-0012 € 2.030,00**
Verde chiaro Light green Vert clair 7004	**7LT6/CL-7004 € 2.030,00**
Grigio scuro Dark grey Gris foncé 8007	**7LT6/CL-8007 € 2.030,00**

Struttura in metallo cromato con base in acciaio verniciato con polveri epossidiche completo di 6 pannelli orientabili con imbottitura interna in poliestere a **densità variabile** Snowsound® Technology. Rivestimento esterno in tessuto di poliestere Trevira CS®.

Structure in chrome-plated metal with powder-coated steel base with 6 adjustable panels composed of **variable density** polyester internal padding Snowsound® Technology. External polyester covering in Trevira CS® fabric.

Structure en metal chromé avec base en acier peint epoxy avec 6 panneaux orientables avec rembourrage interne en polyester à **densité variable** Snowsound® Technology. Revêtement externe en tissu de polyester Trevira CS®.

Estructura de metal cromado con base de acero recubierto epoxi con 6 panels orientables con acolchado interior de poliéster de **densidad variable** Snowsound® Technology. Revestimiento exterior en tejido de poliéster Trevira CS®

Standsäule aus verchromtem Metall mit Standfuß aus pulverbeschichtetem Stahl, mit 6 neigbaren Akustikpaneelen, innen mit Polyester in **unterschiedlicher Dichte** unter Verwendung der Snowsound®-Technologie gepolstert. Oberfläche aus Polyesterstoff Trevira CS®.

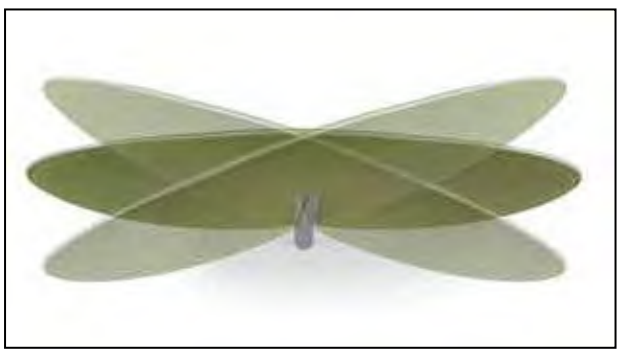

BOTANICA WALL/CEILING

design Mario Trimarchi
Snowsound® technology by Caimi Brevetti

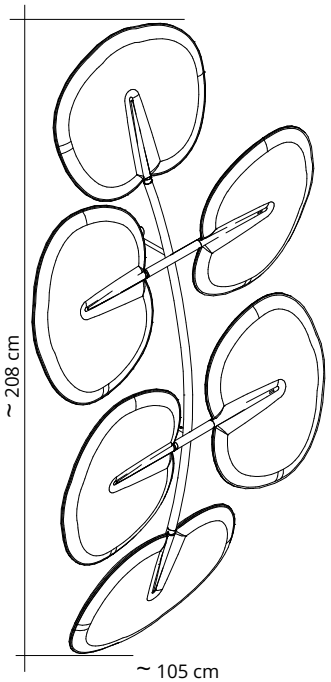

Colore Colour	Codice/Code Prezzo/Price
Bianco White Blanc 0012	**7LW6/CL-0012 € 1.930,00**
Verde chiaro Light green Vert clair 7004	**7LW6/CL-7004 € 1.930,00**
Grigio scuro Dark grey Gris foncé 8007	**7LW6/CL-8007 € 1.930,00**

Struttura in metallo cromato per fissaggio a parete o a soffitto completa di 6 pannelli orientabili con imbottitura interna in poliestere a **densità variabile** Snowsound® Technology. Rivestimento esterno in tessuto di poliestere Trevira CS®.

Structure in chrome-plated metal for wall or ceiling fixing with 6 adjustable panels composed of **variable density** polyester internal padding Snowsound® Technology. External polyester covering in Trevira CS® fabric.

Structure en metal chromé pour montage mural ou à plafond avec 6 panneaux orientables avec rembourrage interne en polyester à **densité variable** Snowsound® Technology. Revêtement externe en tissu de polyester Trevira CS®.

Estructura de metal cromado para montaje en pared o techo con 6 paneles orientables con acolchado interior de poliéster de **densidad variable** Snowsound® Technology. Revestimiento exterior en tejido de poliéster Trevira CS®

Halterung aus verchromtem Metall für die Wand- oder Deckenmontage mit 6 neigbaren Akustikpaneelen, innen mit Polyester in **unterschiedlicher Dichte** unter Verwendung der Snowsound®-Technologie gepolstert. Oberfläche aus Polyesterstoff Trevira CS®.

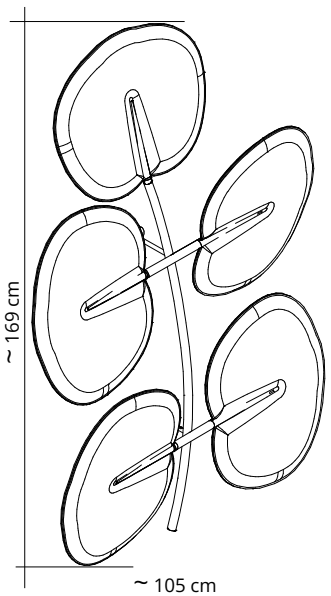

Colore Colour	Codice/Code Prezzo/Price
Bianco White Blanc 0012	**7LW5/CL-0012 € 1.695,00**
Verde chiaro Light green Vert clair 7004	**7LW5/CL-7004 € 1.695,00**
Grigio scuro Dark grey Gris foncé 8007	**7LW5/CL-8007 € 1.695,00**

Struttura in metallo cromato per fissaggio a parete o a soffitto completa di 5 pannelli orientabili con imbottitura interna in poliestere a **densità variabile** Snowsound® Technology. Rivestimento esterno in tessuto di poliestere Trevira CS®.

Structure in chrome-plated metal for wall or ceiling fixing with 5 adjustable panels composed of **variable density** polyester internal padding Snowsound® Technology. External polyester covering in Trevira CS® fabric.

Structure en metal chromé pour montage mural ou à plafond avec 5 panneaux orientables avec rembourrage interne en polyester à **densité variable** Snowsound® Technology. Revêtement externe en tissu de polyester Trevira CS®.

Estructura de metal cromado para montaje en pared o techo con 5 paneles orientables con acolchado interior de poliéster de **densidad variable** Snowsound® Technology. Revestimiento exterior en tejido de poliéster Trevira CS®

Halterung aus verchromtem Metall für die Wand- oder Deckenmontage mit 5 neigbaren Akustikpaneelen, innen mit Polyester in **unterschiedlicher Dichte** unter Verwendung der Snowsound®-Technologie gepolstert. Oberfläche aus Polyesterstoff Trevira CS®.

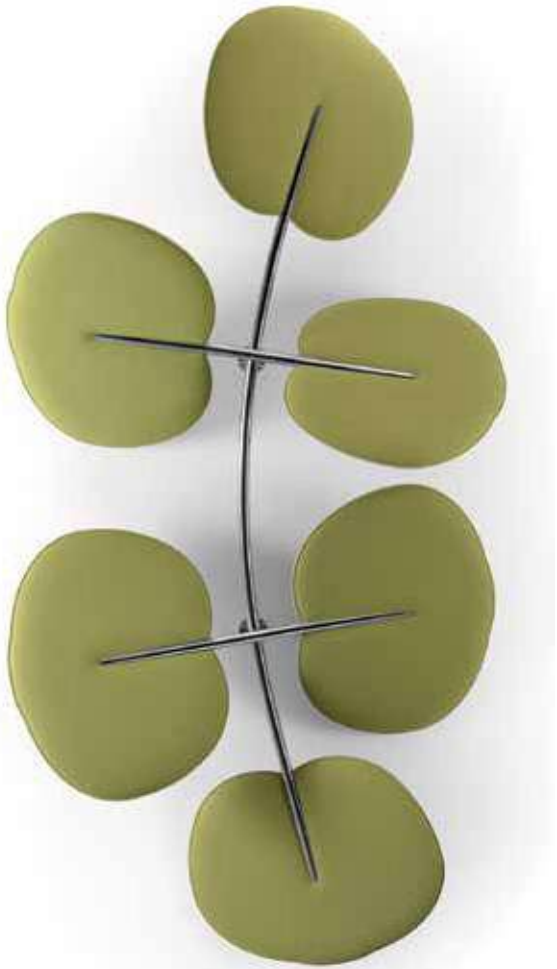

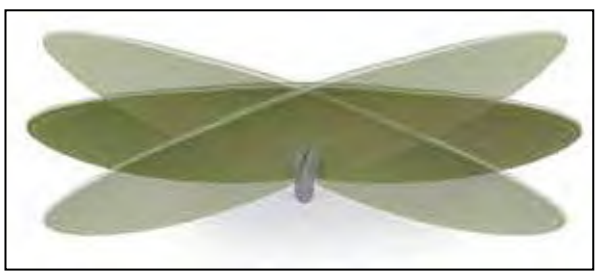

BOTANICA WALL/CEILING

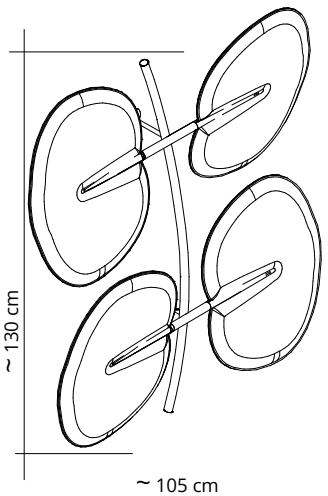

Colore Colour	Codice/Code Prezzo/Price
Bianco White Blanc 0012	**7LW4/CL-0012** **€ 1.450,00**
Verde chiaro Light green Vert clair 7004	**7LW4/CL-7004** **€ 1.450,00**
Grigio scuro Dark grey Gris foncé 8007	**7LW4/CL-8007** **€ 1.450,00**

Struttura in metallo cromato per fissaggio a parete o a soffitto completa di 4 pannelli orientabili con imbottitura interna in poliestere a **densità variabile** Snowsound® Technology. Rivestimento esterno in tessuto di poliestere Trevira CS®.

Structure in chrome-plated metal for wall or ceiling fixing with 4 adjustable panels composed of **variable density** polyester internal padding Snowsound® Technology. External polyester covering in Trevira CS® fabric.

Structure en metal chromé pour montage mural ou à plafond avec 4 panneaux orientables avec rembourrage interne en polyester à **densité variable** Snowsound® Technology. Revêtement externe en tissu de polyester Trevira CS®.

Estructura de metal cromado para montaje en pared o techo con 4 paneles orientables con acolchado interior de poliéster de **densidad variable** Snowsound® Technology. Revestimiento exterior en tejido de poliéster Trevira CS®

Halterung aus verchromtem Metall für die Wand- oder Deckenmontage mit 4 neigbaren Akustikpaneelen, innen mit Polyester in **unterschiedlicher Dichte** unter Verwendung der Snowsound®-Technologie gepolstert. Oberfläche aus Polyesterstoff Trevira CS®.

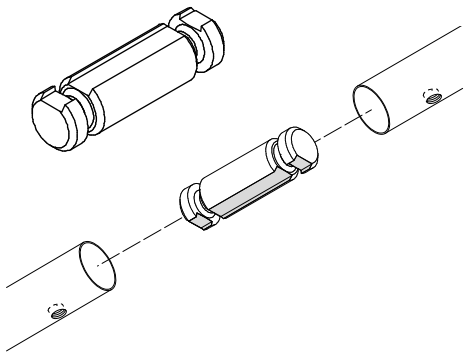

7LS12/G-NI
€ 40,00

Giunto di collegamento strutture in metallo cromato. Per art. 7LW5/CL-XXXX e 7LW4/CL-XXXX (XXXX = variante colore)

Chrome-plated metal connecting joint for structures. For articles 7LW5/CL-XXXX e 7LW4/CL-XXXX (XXXX = Color option).

Joint de raccordement pour structures en metal chromé. Pour les articles 7LW5/CL-XXXX e 7LW4/CL-XXXX (XXXX = option couleur).

Junta de unión para estructuras de metal cromado. Para cod. 7LW5/CL-XXXX e 7LW4/CL-XXXX (XXXX = Variante color).

Verbindungsstück für verchromte Metalkonstruktionen. Für Art. 7LW5/CL-XXXX e 7LW4/CL-XXXX (XXXX = Farbvariante).

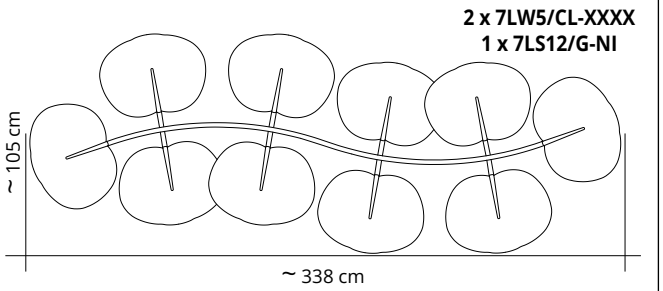

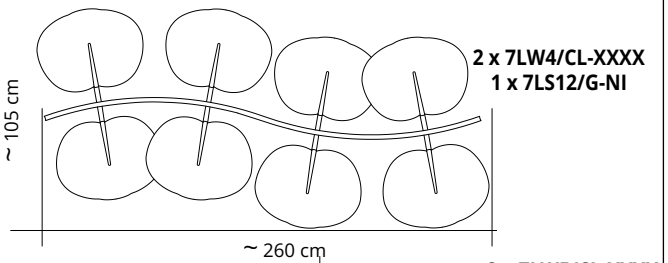

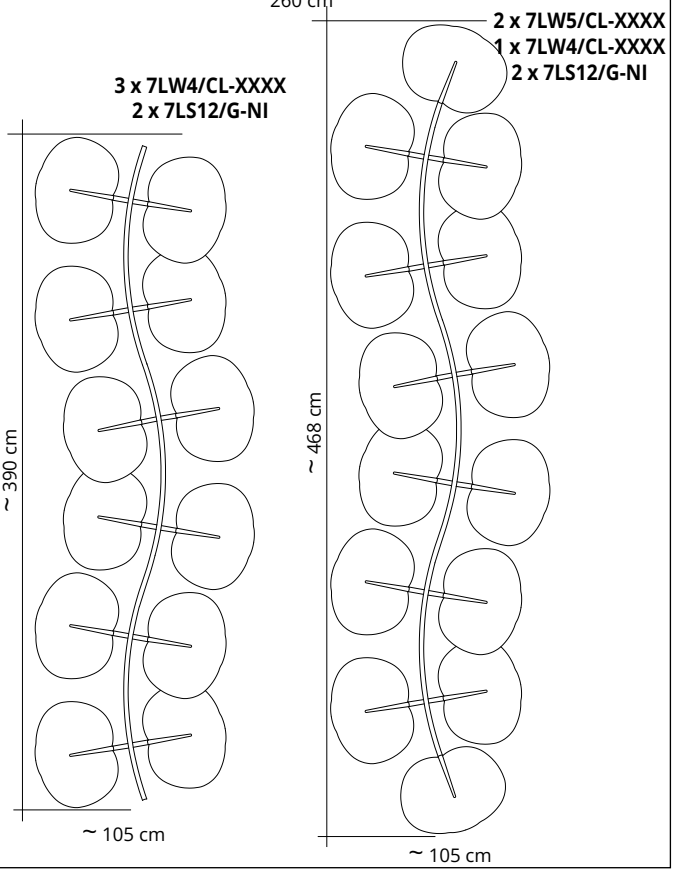

BOTANICA CEILING

design Mario Trimarchi
Snowsound® technology by Caimi Brevetti

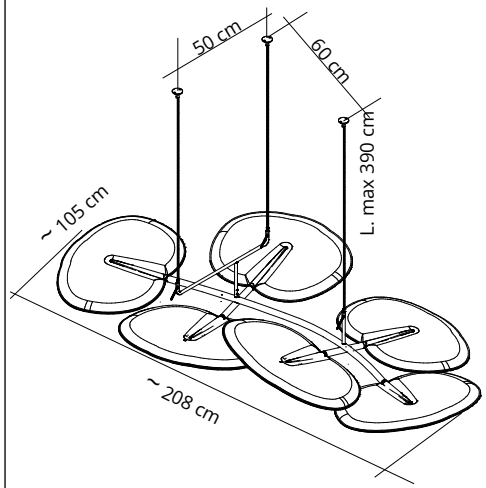

Colore Colour	Codice/Code Prezzo/Price
Bianco White Blanc 0012	**7LC6/CL-0012 € 2.030,00**
Verde chiaro Light green Vert clair 7004	**7LC6/CL-7004 € 2.030,00**
Grigio scuro Dark grey Gris foncé 8007	**7LC6/CL-8007 € 2.030,00**

Struttura in metallo cromato per fissaggio a soffitto completa di 6 pannelli orientabili con imbottitura interna in poliestere a **densità variabile** Snowsound® Technology. Rivestimento esterno in tessuto di poliestere Trevira CS®.

Structure in chrome-plated metal for ceilingl fixing with 6 adjustable panels composed of **variable density** polyester internal padding Snowsound® Technology. External polyester covering in Trevira CS® fabric.

Structure en metal chromé pour montage au plafond avec 6 panneaux orientables avec rembourrage interne en polyester à **densité variable** Snowsound® Technology. Revêtement externe en tissu de polyester Trevira CS®.

Estructura de metal cromado para montaje en techo con 6 paneles orientables con acolchado interior de poliéster de **densidad variable** Snowsound® Technology. Revestimiento exterior en tejido de poliéster Trevira CS®

Halterung aus verchromtem Metall für die Deckenmontage mit 6 neigbaren Akustikpaneelen, innen mit Polyester in **unterschiedlicher Dichte** unter Verwendung der Snowsound®-Technologie gepolstert. Oberfläche aus Polyesterstoff Trevira CS®.

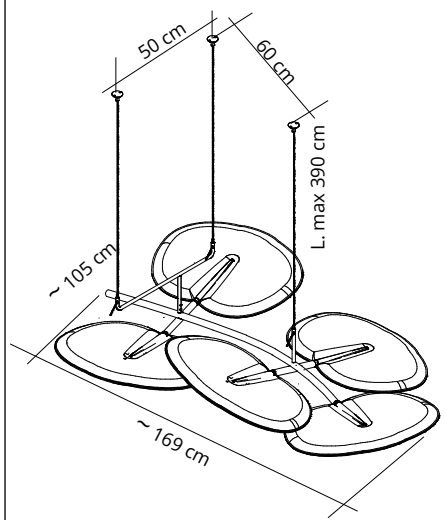

Colore Colour	Codice/Code Prezzo/Price
Bianco White Blanc 0012	**7LC5/CL-0012 € 1.790,00**
Verde chiaro Light green Vert clair 7004	**7LC5/CL-7004 € 1.790,00**
Grigio scuro Dark grey Gris foncé 8007	**7LC5/CL-8007 € 1.790,00**

Struttura in metallo cromato per fissaggio a soffitto completa di 5 pannelli orientabili con imbottitura interna in poliestere a **densità variabile** Snowsound® Technology. Rivestimento esterno in tessuto di poliestere Trevira CS®.

Structure in chrome-plated metal for ceilingl fixing with 5 adjustable panels composed of **variable density** polyester internal padding Snowsound® Technology. External polyester covering in Trevira CS® fabric.

Structure en metal chromé pour montage au plafond avec 5 panneaux orientables avec rembourrage interne en polyester à **densité variable** Snowsound® Technology. Revêtement externe en tissu de polyester Trevira CS®.

Estructura de metal cromado para montaje en techo con 5 paneles orientables con acolchado interior de poliéster de **densidad variable** Snowsound® Technology. Revestimiento exterior en tejido de poliéster Trevira CS®

Halterung aus verchromtem Metall für die Deckenmontage mit 5 neigbaren Akustikpaneelen, innen mit Polyester in **unterschiedlicher Dichte** unter Verwendung der Snowsound®-Technologie gepolstert. Oberfläche aus Polyesterstoff Trevira CS®.

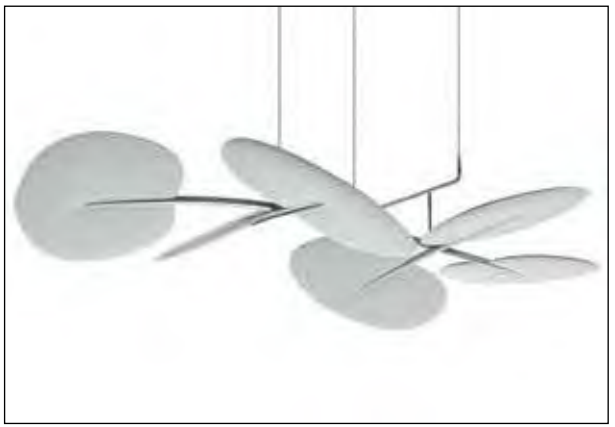

Kit per fissaggio a soffitto composto da: 3 piastre a soffitto a 2 fori - 3 cavi in acciaio - 3 attacchi a telaio

Kit for the ceiling fixing composed of: 3 ceiling plates with 2 holes - 3 steel cables - 3 hangings

Kit d'accrochage au plafond composé de: 3 platines pour plafond à 2 trous - 3 câbles en acier – 3 accrochages

Kit para el montaje al techo compuesto por: 3 placas de techo con 2 huecos – 3 cables de acero, 3 enganches

Set für die Deckenbefestigung bestehend aus: 3 Deckenmontageplatten mit 2 Befestigungsbohrungen, 3 Stahlseile, 3 Befestigungen

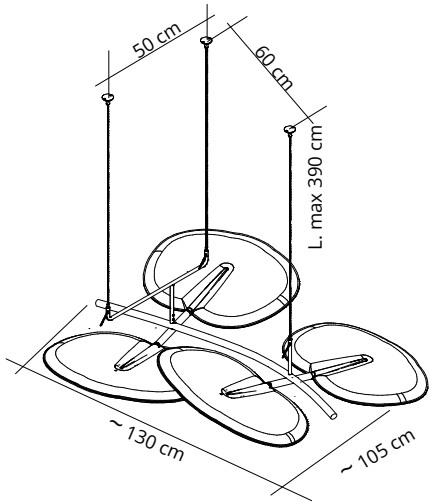

Colore Colour	Codice/Code Prezzo/Price
Bianco White Blanc 0012	**7LC4/CL-0012 € 1.550,00**
Verde chiaro Light green Vert clair 7004	**7LC4/CL-7004 € 1.550,00**
Grigio scuro Dark grey Gris foncé 8007	**7LC4/CL-8007 € 1.550,00**

Struttura in metallo cromato per fissaggio a soffitto completa di 4 pannelli orientabili con imbottitura interna in poliestere a **densità variabile** Snowsound® Technology. Rivestimento esterno in tessuto di poliestere Trevira CS®.

Structure in chrome-plated metal for ceilingl fixing with4 adjustable panels composed of **variable density** polyester internal padding Snowsound® Technology. External polyester covering in Trevira CS® fabric.

Structure en metal chromé pour montage au plafond avec 4 panneaux orientables avec rembourrage interne en polyester à **densité variable** Snowsound® Technology. Revêtement externe en tissu de polyester Trevira CS®.

Estructura de metal cromado para montaje en techo con 4 paneles orientables con acolchado interior de poliéster de **densidad variable** Snowsound® Technology. Revestimiento exterior en tejido de poliéster Trevira CS®

Halterung aus verchromtem Metall für die Deckenmontage mit 4 neigbaren Akustikpaneelen, innen mit Polyester in **unterschiedlicher Dichte** unter Verwendung der Snowsound®-Technologie gepolstert. Oberfläche aus Polyesterstoff Trevira CS®.

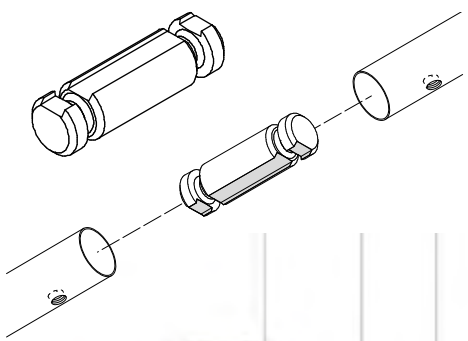

7LS12/G-NI
€ 40,00

Giunto di collegamento strutture in metallo cromato. Per art. 7LW5/CL-XXXX e 7LW4/CL-XXXX (XXXX = variante colore)

Chrome-plated metal connecting joint for structures. For articles 7LW5/CL-XXXX e 7LW4/CL-XXXX (XXXX = Color option).

Joint de raccordement pour structures en metal chromé. Pour les articles 7LW5/CL-XXXX e 7LW4/CL-XXXX (XXXX = option couleur).

Junta de unión para estructuras de metal cromado. Para cod. 7LW5/CL-XXXX e 7LW4/CL-XXXX (XXXX = Variante color).

Verbindungsstück für verchromte Metalkonstruktionen. Für Art. 7LW5/CL-XXXX e 7LW4/CL-XXXX (XXXX = Farbvariante).

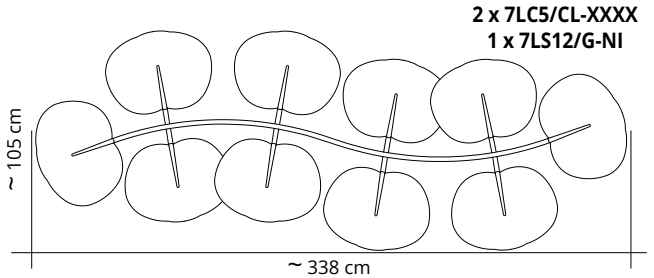

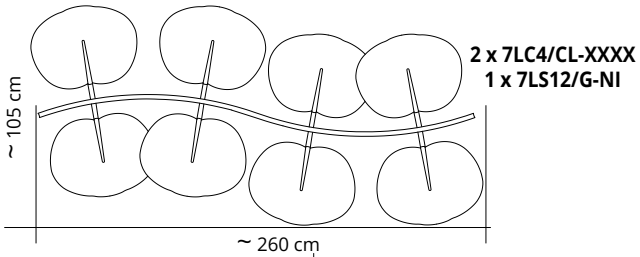

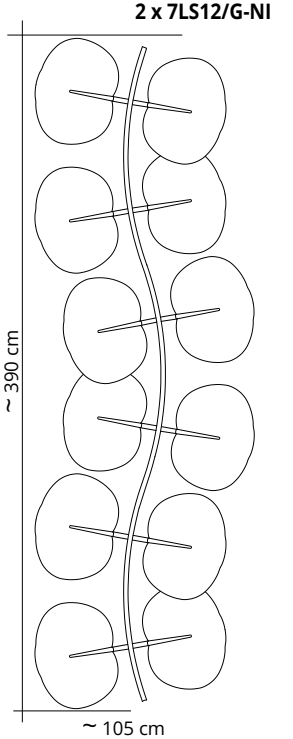

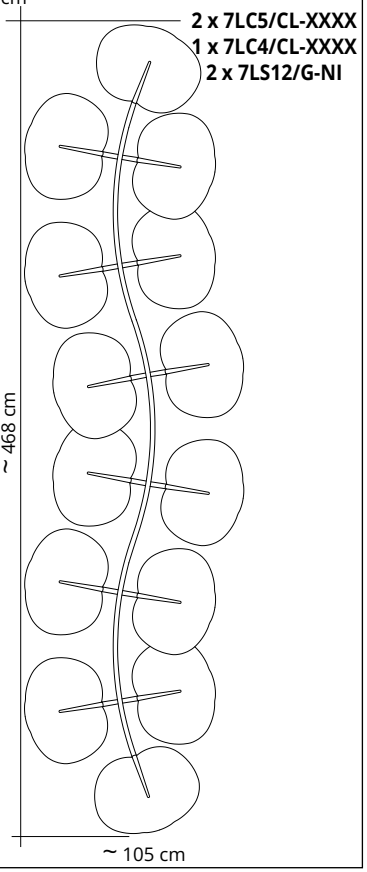

FLAP / MAXIFLAP

design Alberto Meda, Francesco Meda
Snowsound® technology by Caimi Brevetti

Alcuni esempi di possibili composizioni con pannelli Flap/Maxiflap cod. 7F1007-XXXX / 7F1020-XXXX / 7F2007-XXXX e 7F2020-XXXX (XXXX = Variante colore) e relativi ingombri indicativi.
Some examples of possible compositions with panels Flap/Maxiflap cod. 7F1007-XXXX / 7F1020-XXXX / 7F2007-XXXX and 7F2020-XXXX (XXXX = Color option) and related indicative dimensions.
Quelques exemples de compositions possibles avec les panneaux Flap/Maxiflap code 7F1007-XXXX / 7F1020-XXXX / 7F2007-XXXX et 7F2020-XXXX (XXXX = option couleur) et dimensions indicatives.
Algunos ejemplos de posibles composiciones con paneles Flap/Maxiflap cod. 7F1007-XXXX / 7F1020-XXXX / 7F2007-XXXX y 7F2020-XXXX (XXXX = Variante color) y dimensiones indicativas correspondientes.
Einige Beispiele von möglichen Zusammenstellungen der Flap/Maxiflap-Paneele Art.Nr. 7F1007-XXXX / 7F1020-XXXX / 7F2007-XXXX und 7F2020-XXXX (XXXX = Farbvariante) mit den jeweiligen ungefähren Abmessungen.

PREMIO
COMPASSO D'ORO **ADI**

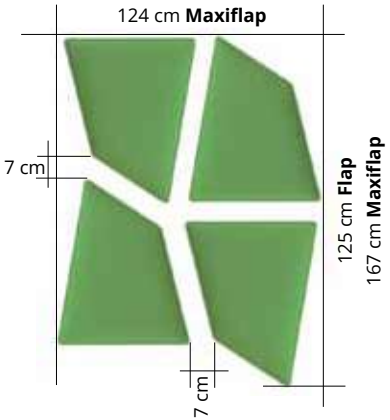

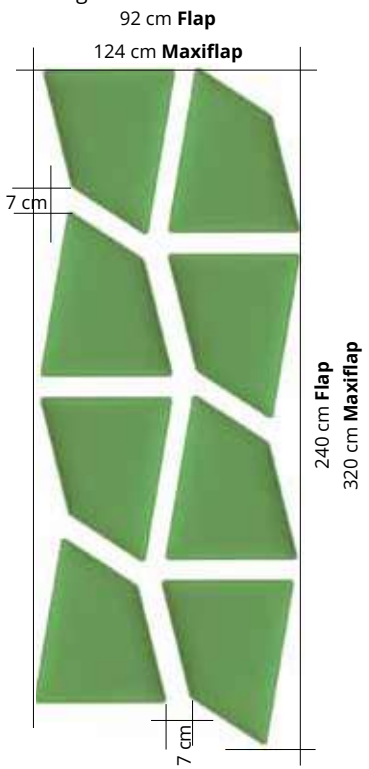

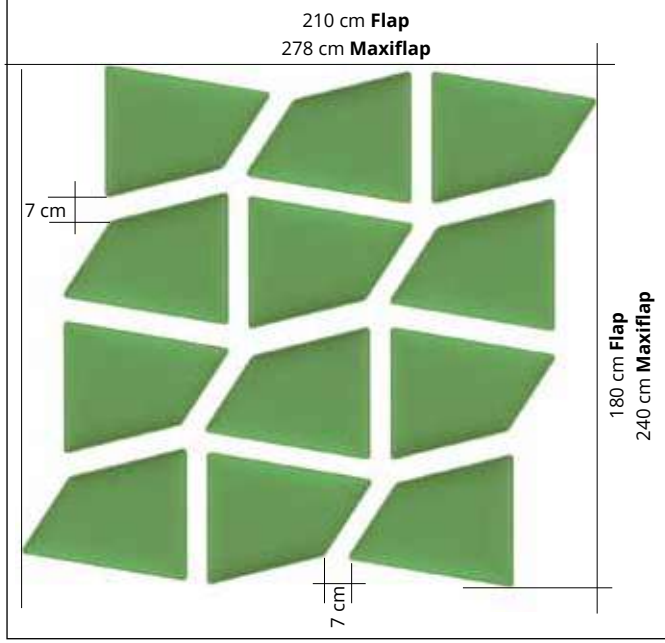

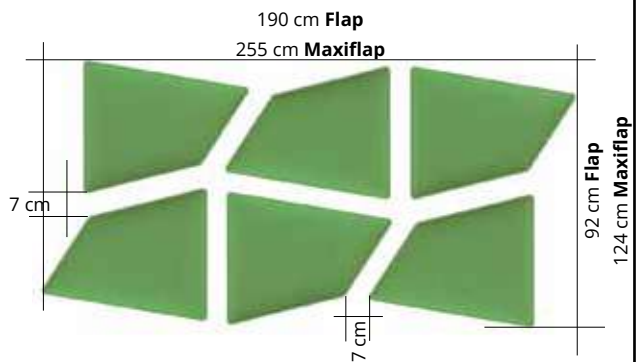

Descrizione
Description

Pannello con imbottitura interna in poliestere a **densità variabile** Snowsound® Technology. Rivestimento esterno in tessuto di poliestere Trevira CS®. Completo di braccio in acciaio cromato per fissaggio a parete o a soffitto (viti non incluse). Il pannello è inclinabile in tutte le direzioni e può ruotare di 360°.

Panel with polyester internal padding with Snowsound® Technology **variable density**. Polyester covering in Trevira CS® fabric. Equipped with chrome-plated steel bracket for wall or ceiling fixing (screws not included). The panel can be tilted in any direction and can rotate 360 degrees.

Panneau avec rembourrage interne en polyester à **densité variable** Snowsound® Technology. Revêtement externe en tissu de polyester Trevira CS®. Fourni avec bras en acier chromé pour fixation au mur ou au plafond (vis pas inclus) Le panneau peut être incliné dans toutes les directions et pivoter sur 360°.

Panel con acolchado interior de poliéster de **densidad variable** Snowsound® Technology. Revestimiento exterior en tejido de poliéster Trevira CS®. Completo con brazo de acero cromado para fijacion a pared o al techo (tornillos no incluydos). El panel es inclinable en todas direcciones y puede rotar a 360°.

Paneel mit Polyester-Füllmaterial von **unterschiedlicher Dichte** Snowsound® Technology. Polyester-Bezug aus Trevira CS®–Material. Ausgestattet mit einem Montagewinkel mit Kugelgelenk zur Befestigung an Wand oder Decke (Schrauben nicht inkludiert). Das Paneel kann in jede Richtung geneigt und um 360 Grad gedreht werden.

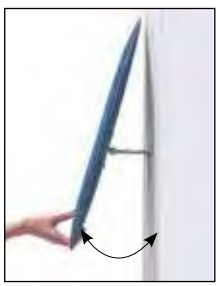

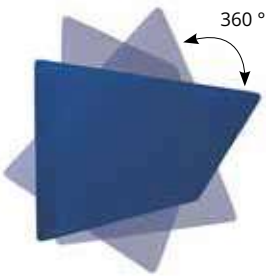

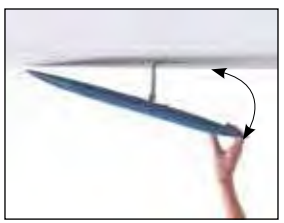

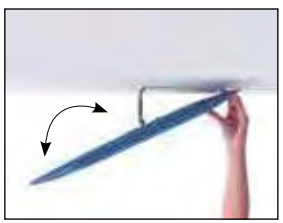

Esempio utilizzo dime fornite con i pannelli Flap/Maxiflap cod. 7F1007-XXXX / 7F1020-XXXX / 7F2007-XXXX e 7F2020-XXXX (XXXX = Variante colore).

Example for the use of templates provided with Flap/Maxiflap panels cod. 7F1007-XXXX / 7F1020-XXXX / 7F2007-XXXX and 7F2020-XXXX (XXXX = Color option).

Exemples d'utilisation modèles fournis avec les panneaux Flap/Maxiflap code 7F1007-XXXX / 7F1020-XXXX / 7F2007-XXXX et 7F2020-XXXX (XXXX = option couleur).

Ejemplo de uso de las plantillas suministradas con los paneles Flap/Maxiflap cod. 7F1007-XXXX / 7F1020-XXXX / 7F2007-XXXX y 7F2020-XXXX (XXXX = Variante color).

Beispiel für die Verwendung der mit den Flap/Maxiflap Paneelen Art.Nr. 7F1007-XXXX / 7F1020-XXXX / 7F2007-XXXX und 7F2020-XXXX (XXXX = Farbvariante) mitgelieferten Papierschablone.

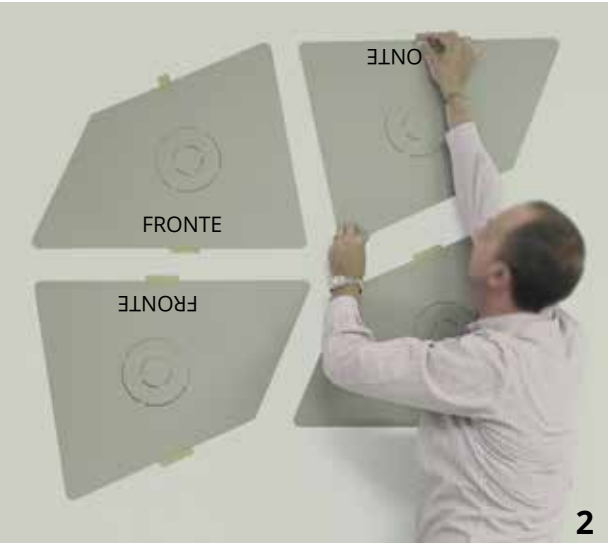

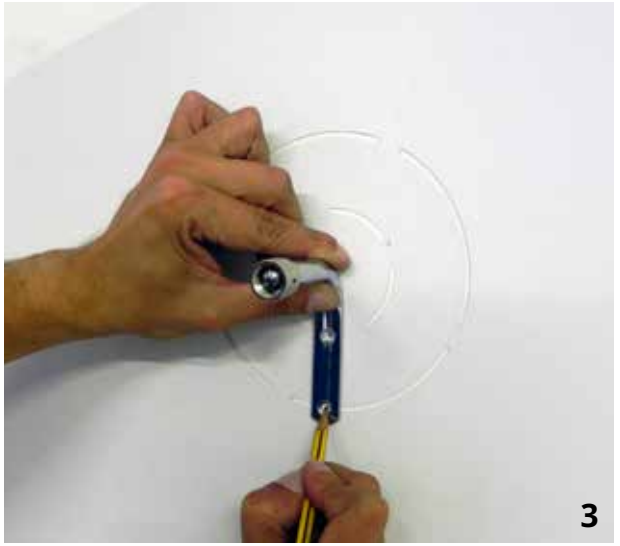

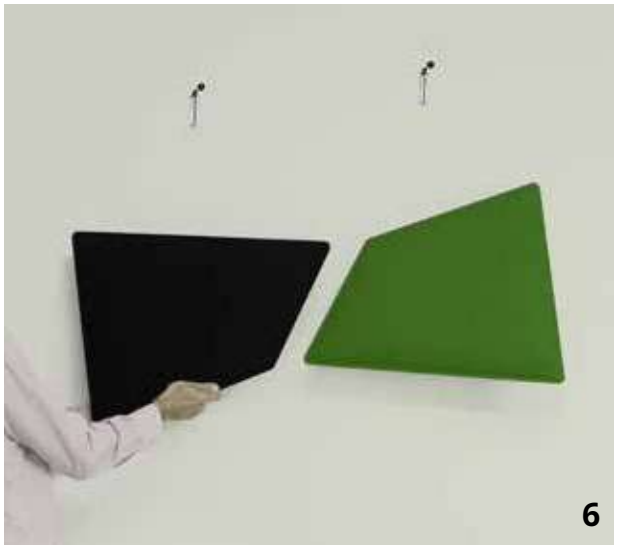

FLAP

design Alberto Meda, Francesco Meda
Snowsound® technology by Caimi Brevetti

FLAP

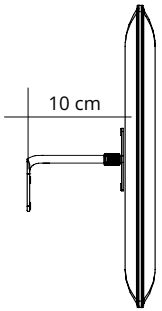

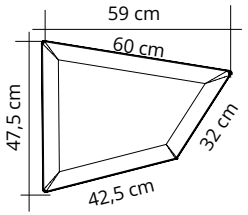

Colore Colour	Codice/Code Prezzo/Price	Colore Colour	Codice/Code Prezzo/Price
Bianco White Blanc 0001	7F1007-0001 € 175,00	Rosso Red Rouge 4027	7F1007-4027 € 175,00
Grigio argento Silver grey Gris argenté 8004	7F1007-8004 € 175,00	Verde chiaro Light green Vert clair 7004	7F1007-7004 € 175,00
Grigio scuro Dark grey Gris foncé 8007	7F1007-8007 € 175,00	Verde Green Vert 7013	7F1007-7013 € 175,00
Beige Beige Beige 1008	7F1007-1008 € 175,00	Blu Blue Bleu 6071	7F1007-6071 € 175,00
Giallo Yellow Jaune 3008	7F1007-3008 € 175,00	Nero Black Noir 8033	7F1007-8033 € 175,00
Arancione Orange Orange 4030	7F1007-4030 € 175,00		

FLAP

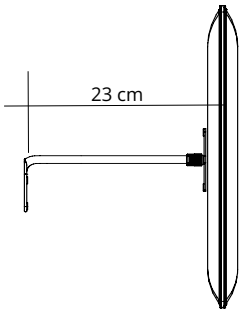

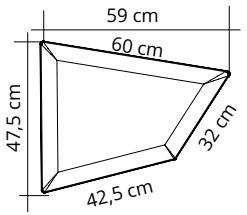

Colore Colour	Codice/Code Prezzo/Price	Colore Colour	Codice/Code Prezzo/Price
Bianco White Blanc 0001	7F1020-0001 € 177,00	Rosso Red Rouge 4027	7F1020-4027 € 177,00
Grigio argento Silver grey Gris argenté 8004	7F1020-8004 € 177,00	Verde chiaro Light green Vert clair 7004	7F1020-7004 € 177,00
Grigio scuro Dark grey Gris foncé 8007	7F1020-8007 € 177,00	Verde Green Vert 7013	7F1020-7013 € 177,00
Beige Beige Beige 1008	7F1020-1008 € 177,00	Blu Blue Bleu 6071	7F1020-6071 € 177,00
Giallo Yellow Jaune 3008	7F1020-3008 € 177,00	Nero Black Noir 8033	7F1020-8033 € 177,00
Arancione Orange Orange 4030	7F1020-4030 € 177,00		

MAXIFLAP

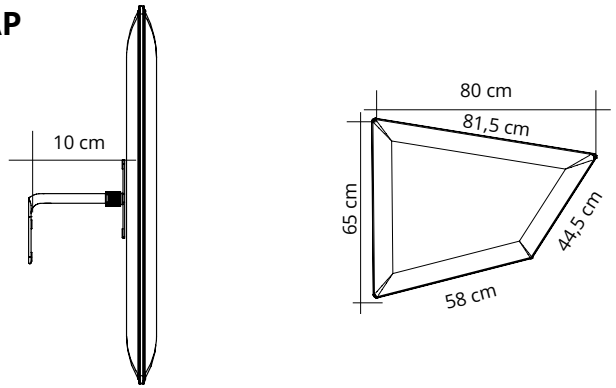

Colore Colour	Codice/Code Prezzo/Price	Colore Colour	Codice/Code Prezzo/Price
Bianco White Blanc 0001	7F2007-0001 € 245,00	Rosso Red Rouge 4027	7F2007-4027 € 245,00
Grigio argento Silver grey Gris argenté 8004	7F2007-8004 € 245,00	Verde chiaro Light green Vert clair 7004	7F2007-7004 € 245,00
Grigio scuro Dark grey Gris foncé 8007	7F2007-8007 € 245,00	Verde Green Vert 7013	7F2007-7013 € 245,00
Beige Beige Beige 1008	7F2007-1008 € 245,00	Blu Blue Bleu 6071	7F2007-6071 € 245,00
Giallo Yellow Jaune 3008	7F2007-3008 € 245,00	Nero Black Noir 8033	7F2007-8033 € 245,00
Arancione Orange Orange 4030	7F2007-4030 € 245,00		

MAXIFLAP

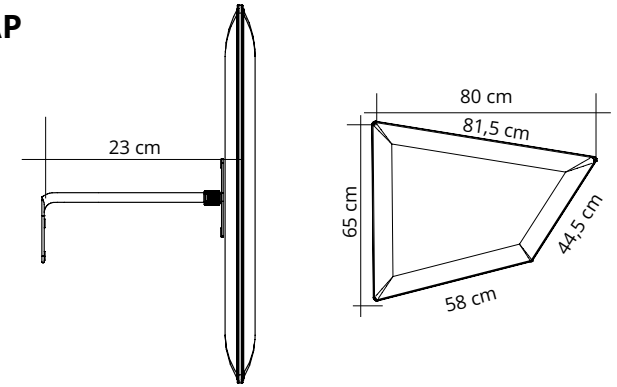

Colore Colour	Codice/Code Prezzo/Price	Colore Colour	Codice/Code Prezzo/Price
Bianco White Blanc 0001	7F2020-0001 € 247,00	Rosso Red Rouge 4027	7F2020-4027 € 247,00
Grigio argento Silver grey Gris argenté 8004	7F2020-8004 € 247,00	Verde chiaro Light green Vert clair 7004	7F2020-7004 € 247,00
Grigio scuro Dark grey Gris foncé 8007	7F2020-8007 € 247,00	Verde Green Vert 7013	7F2020-7013 € 247,00
Beige Beige Beige 1008	7F2020-1008 € 247,00	Blu Blue Bleu 6071	7F2020-6071 € 247,00
Giallo Yellow Jaune 3008	7F2020-3008 € 247,00	Nero Black Noir 8033	7F2020-8033 € 247,00
Arancione Orange Orange 4030	7F2020-4030 € 247,00		

FLAP / MAXIFLAP LUX

design Alberto Meda, Francesco Meda
Snowsound® technology by Caimi Brevetti

7FL110 € 303,00

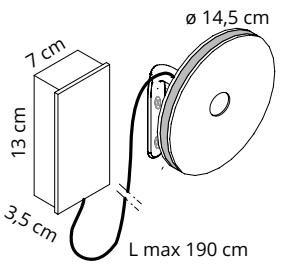

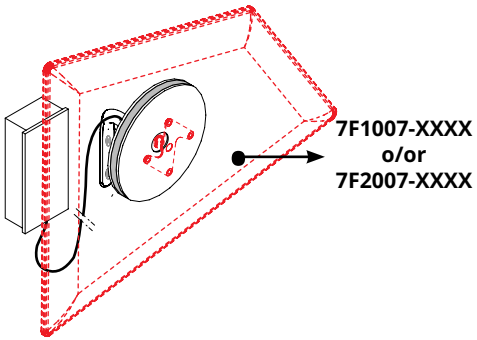

Led (6 W - 3000° K) per pannelli Flap a parete (cod. 7F1007-XXXX) e Maxiflap a parete (cod. 7F2007-XXXX) completo di alimentatore.

Led (6 W - 3000° K) for Flap (cod. 7F1007-XXXX) and Maxiflap (cod. 7F2007-XXXX) wall panels, complete with power supply.

Led (6 W - 3000° K) pour panneaux Flap (réf. 7F1007-XXXX) et Maxiflap à paroir (réf. 7F2007-XXXX) avec alimentation.

Led (6 W - 3000° K) para paneles Flap (cod. 7F1007-XXXX) y Maxiflap fixation mural (cod. 7F2007-XXXX) se completa con la fuente de alimentación.

LED-Beleuchtung (6 W - 3000° K) für die Paneele Flap (Art. Nr. 7F1007-XXXX) und Maxiflap Wande (Art. Nr. 7F2007-XXXX), inklusive Stromzufuhr.

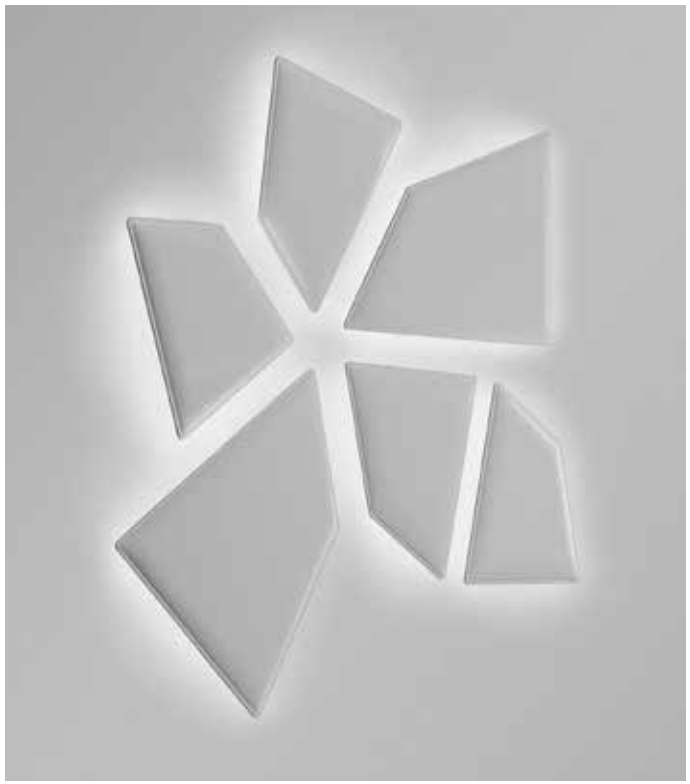

7FCL150 € 628,00

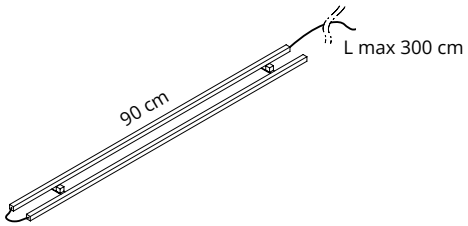

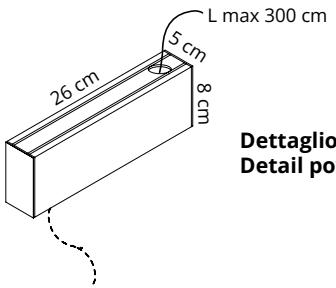

Dettaglio alimentatore
Detail power supply

Coppia di profili con Led orientabili (2 x 25 W - 3000° K) per 1 telaio Flap cod. 7FC2024-C o 7FC1024-C + alimentatore (60 W) completo di carter di copertura in alluminio.

Pair of profiles with adjustable Led (2 x 25 W - 3000° K) for one Flap frame (product code 7FC2024-C or C-7FC1024) + Power supply (60 W) complete with aluminum cover

Paire de profils avec Led orientables (2 x 25 W - 3000° K) pour 1 structure Flap réf. 7FC2024-C ou 7FC1024-C + alimentateur (60 W) avec carter de couverture en aluminum.

Set de 2 perfiles con Led ajustables (2 x 25 W - 3000° K) para 1 estructurar Flap cod. 7FC2024-C o 7FC1024-C + unidad de alimentación (60 W) completa de carter de cobertura en aluminio.

Ein Paar Profile mit justierbaren LED (2 x 25 W - 3000° K) für eine Flap-Halterung zur Deckenmontage (Art. Nr. 7FC2024-C oder C-7FC1024) + Stromzufuhr (60 W) inklusive Abdeckung aus Aluminium.

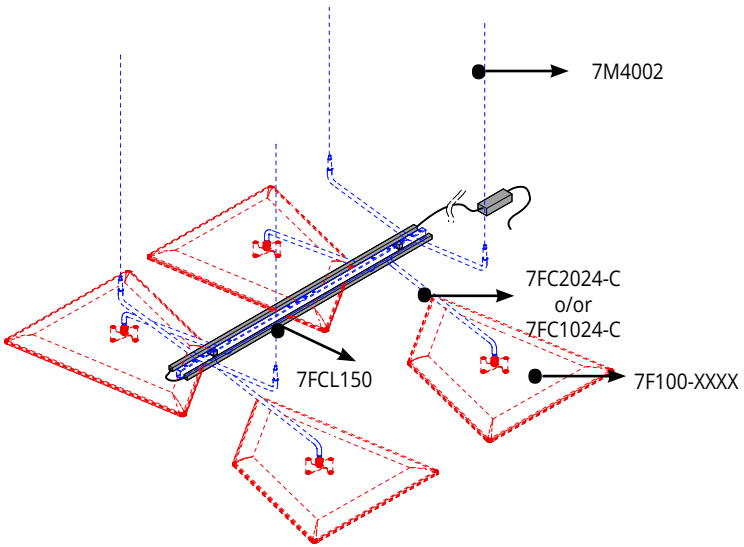

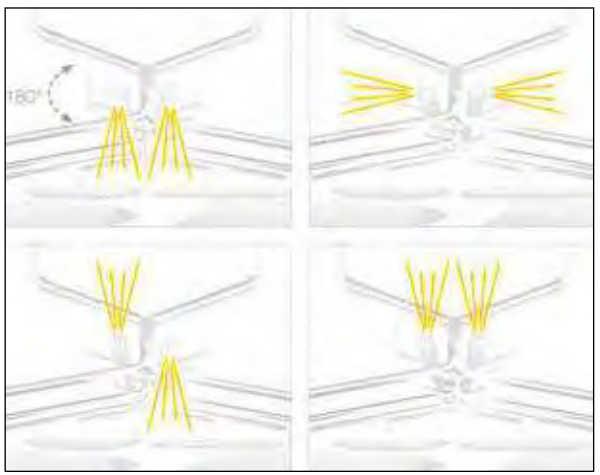

FLAP TOTEM / CEILING

design Alberto Meda, Francesco Meda
Snowsound® technology by Caimi Brevetti

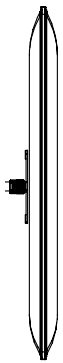

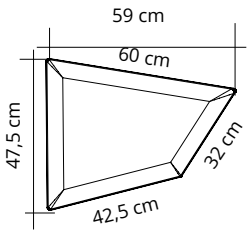

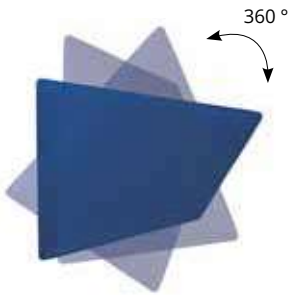

Colore Colour	Codice/Code Prezzo/Price	Colore Colour	Codice/Code Prezzo/Price
Bianco White Blanc 0001	**7F100-0001** **€ 157,00**	Rosso Red Rouge 4027	**7F100-4027** **€ 157,00**
Grigio argento Silver grey Gris argenté 8004	**7F100-8004** **€ 157,00**	Verde chiaro Light green Vert clair 7004	**7F100-7004** **€ 157,00**
Grigio scuro Dark grey Gris foncé 8007	**7F100-8007** **€ 157,00**	Verde Green Vert 7013	**7F100-7013** **€ 157,00**
Beige Beige Beige 1008	**7F100-1008** **€ 157,00**	Blu Blue Bleu 6071	**7F100-6071** **€ 157,00**
Giallo Yellow Jaune 3008	**7F100-3008** **€ 157,00**	Nero Black Noir 8033	**7F100-8033** **€ 157,00**
Arancione Orange Orange 4030	**7F100-4030** **€ 157,00**		

Descrizione
Description

Pannello con imbottitura interna in poliestere a **densità variabile** Snowsound® Technology. Rivestimento esterno in tessuto di poliestere Trevira CS®.
Completo di piastra e snodo in acciaio cromato per fissaggio ai telai a soffitto cod. 7FC1024-C e 7FC2024-C e ai totem cod. 7FT3006-BO e 7FT3006-N. Il pannello è inclinabile in tutte le direzioni e può ruotare di 360°.

Panel with polyester internal padding with Snowsound® Technology **variable density**. Polyester covering in Trevira CS® fabric. Equipped with plate and chrome-plated joint for fixing to frames hanging from the ceiling code 7FC1024-C and 7FC2024-C and to free-standing supports code 7FT3006-BO and 7FT3006-N. The panel can be tilted in any direction and can rotate 360 degrees.

Panneau avec rembourrage interne en polyester à **densité variable** Snowsound® Technology. Revêtement externe en tissu de polyester Trevira CS®.
Fourni avec plaque et articulation en acier chromé pour la fixation des châssis au plafond code 7FC1024-C et 7FC2024-C, et aux totems code 7FT3006-BO et 7FT3006-N. Le panneau peut être incliné dans toutes les directions et pivoter sur 360°.

Panel con acolchado interior de poliéster de **densidad variable** Snowsound® Technology. Revestimiento exterior en tejido de poliéster Trevira CS®. Completo con placa y articulacion de acero cromado para fijacion al bastidor al techo 7FC1024-C et 7FC2024-C y a los totem FT3006-BO et 7FT3006-N. El panel es inclinable en todas direcciones y puede rotar a 360°

Akustikpaneel, innen mit Polyester in **unterschiedlicher Dichte** unter Verwendung der Snowsound®-Technologie gepolstert. Oberfläche aus Polyesterstoff Trevira CS®. Ausgestattet mit einer Montageplatte und einem verchromten Gelenk zur Befestigung an Rahmenkonstruktionen zur Deckenabhängung Art.Nr. 7FC1024-C und 7FC2024-C bzw. zur Befestigung and Standsäulen Art.Nr. 7FT3006-BO und 7FT3006-N. Das Paneel kann in jede Richtung geneigt und um 360 Grad gedreht werden.

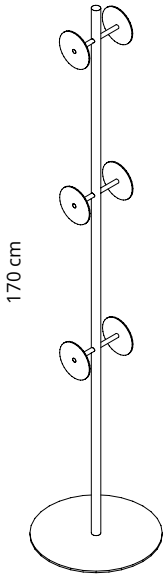

7FT3006-BO **€ 471,00**

Bianco opaco / Cromato
Mat white / Chrome-plated
Blanc mat / Chromé
Blanco mate / Cromado
Matweiß / Verchromtem

7FT3006-N **€ 471,00**

Nero / Cromato
Black / Chrome-plated
Noir / Chromé
Negro / Cromado
Schwarz / Verchromtem

Struttura in acciaio cromato con base in acciaio verniciato con polveri epossidiche colore bianco o nero per il montaggio di **6** pannelli Flap 7F100-XXXX (XXXX = Variante colore).

Structure in chrome-plated steel with mat white or black powder-coated steel base to mount **6** Flap panels code 7F100-XXXX (XXXX = Color option).

Structure en acier chromé avec base en acier peint époxy blanc mat ou noir pour l'accrochage de **6** panneaux Flap 7F100-XXXX (XXXX = option couleur)

Estructura de acero cromado con base de acero recubierto epoxi blanco mate o negro para el montaje de **6** panels Flap 7F100-XXXX (XXXX = Variante color).

Standsäule aus verchromtem Stahl mit Standfuß aus pulverbeschichtetem Stahl, matweiß oder schwarz für **6** Flap-Paneele Art. 7F100-XXXX (XXXX = Farbvariante).

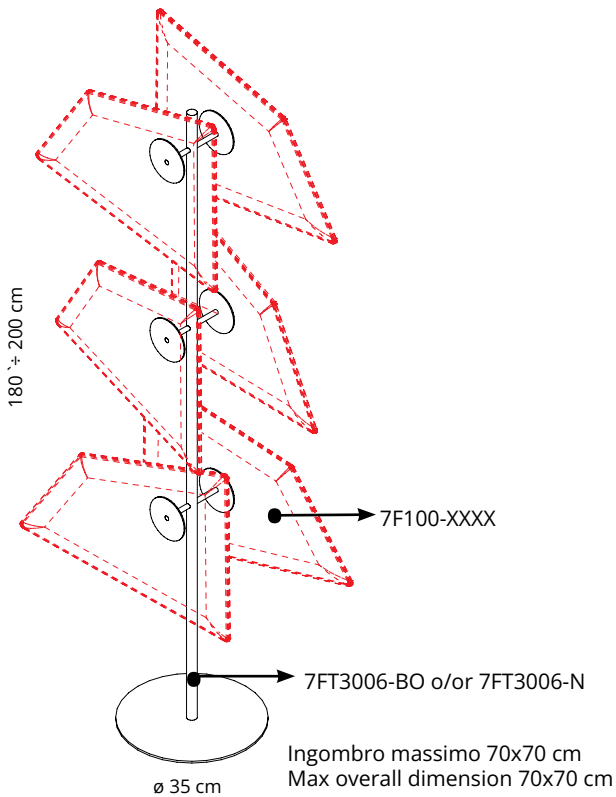

Ingombro massimo 70x70 cm
Max overall dimension 70x70 cm

FLAP CEILING

design Alberto Meda, Francesco Meda
Snowsound® technology by Caimi Brevetti

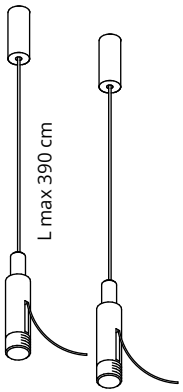

7M4002 **€ 63,00**
Cromato
Chrome-plated
Chromé
Cromado
Verchromt

Kit per fissaggio a soffitto dei telai Flap 7FC2024-C e 7FC1024-C composto da:
2 piastre a soffitto a 2 fori - 2 cavi in acciaio - 2 attacchi a telaio

Kit for the ceiling fixing of frames Flap 7FC2024-C and 7FC1024-C composed of: 2 ceiling plates with 2 holes - 2 steel cables - 2 hangings

Kit d'accrochage au plafond pour châssis Flap 7FC2024-C et 7FC1024-C composé de:
2 platines pour plafond à 2 trous - 2 câbles en acier – 2 accrochages

Kit para el montaje al techo de bastidor Flap 7FC2024-C y 7FC1024-C compuesto por:
2 placas de techo con 2 huecos – 2 cables de acero, 2 enganches

Set für die Deckenbefestigung der netzartigen Struktur Flap 7FC2024-C und 7FC1024-C, bestehend aus:
2 Deckenmontageplatten mit 2 Befestigungsbohrungen, 2 Stahlseile, 2 Befestigungen

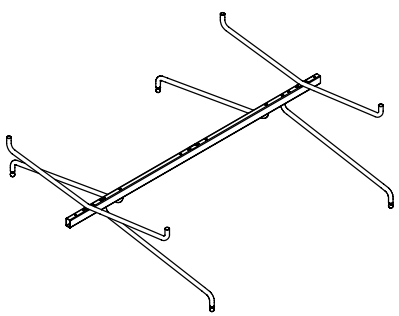

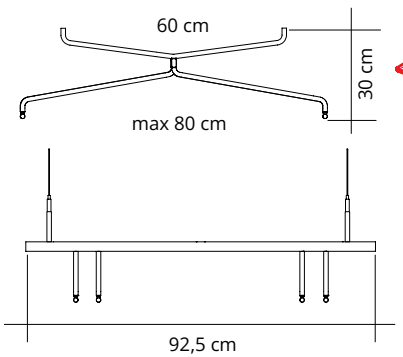

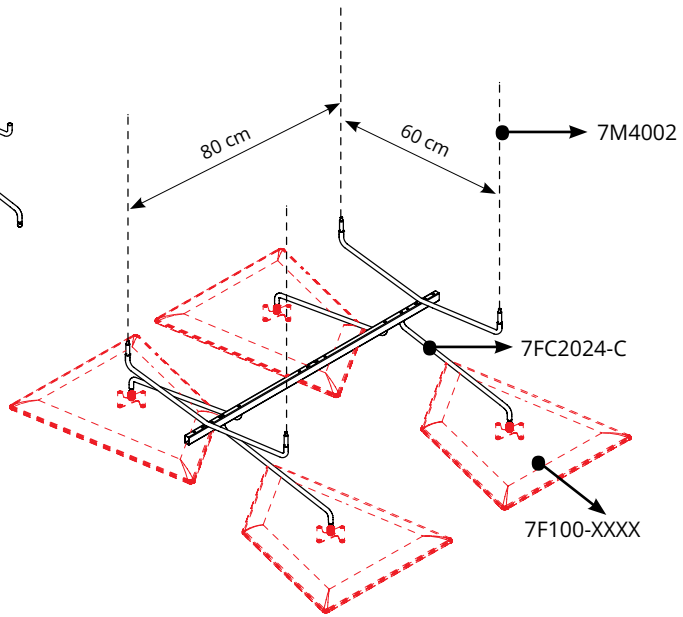

7FC2024-C **€ 418,00**
Cromato
Chrome-plated
Chromé
Cromado
Verchromt

Telaio in acciaio cromato per appendimento a soffitto di 4 pannelli Flap cod. 7F100-XXXX (XXXX = Variante colore).
Telaio singolo, **NON MODULARE**. Per utilizzo in composizioni singole.

Chrome-plated frame for fixing to the ceiling four Flap panels code 7F100-XXX (XXXX = Color option).
Single frame, **NOT MODULAR.** For use in single structures.

Châssis en acier chromé pour l'accrochage au plafond de 4 panneaux Flap code 7F100-XXXX (XXXX = option couleur)
Châssis simple, **NON MODULABLE.** Pour compositions simples.

Bastidor de acero cromado para fijacion al techo de 4 paneles Flap cod. 7F100-XXXX (XXXX = Variante color).
Bastidor solo, **NO MODULAR**, para utilizacion con composiciones individuales.

Verchromte Halterung zur Deckenmontage von vier Flap Paneelen Art.Nr. 7F100-XXX (XXXX = Farbvariante).
Einzelne Halterung, **NICHT MODULAR**. Zur Verwendung in Einzelkonstruktionen.

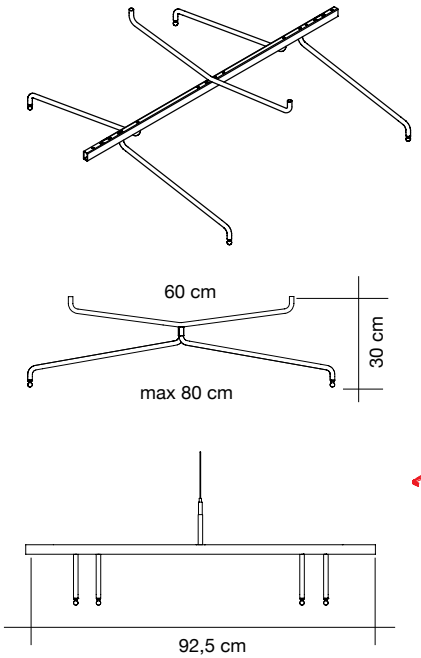

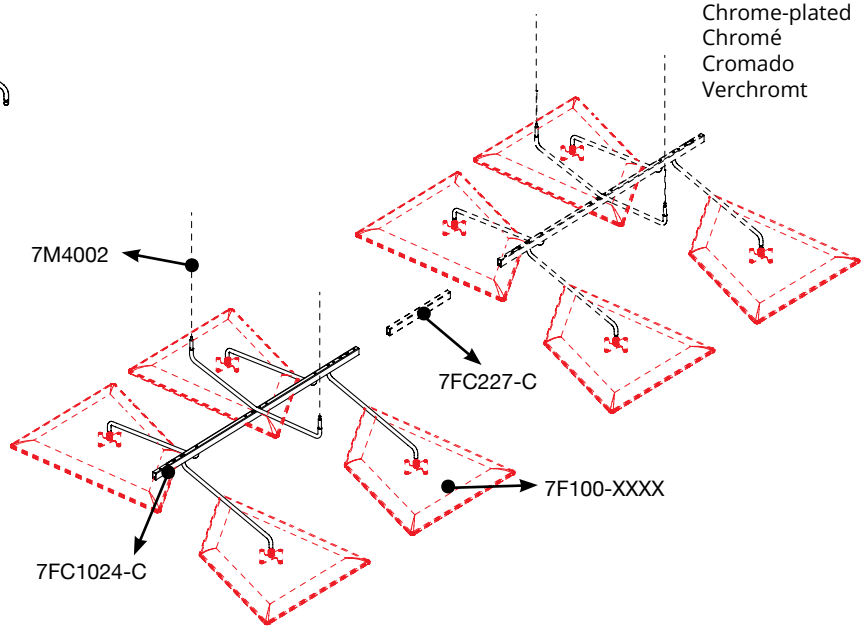

7FC1024-C **€ 399,00**
Cromato
Chrome-plated
Chromé
Cromado
Verchromt

Telaio in acciaio cromato per appendimento a soffitto di 4 pannelli Flap cod. 7F100-XXXX (XXXX = Variante colore).
Telaio **MODULARE**, per utilizzo in composizioni collegate in linea mediante giunto lineare 7FC227-C.

Chrome-plated frame for fixing to the ceiling four Flap panels code 7F100-XXX (XXXX = Color option).
MODULAR frame for use with in line compositions linked through linear joint code 7FC227-C

Châssis en acier chromé pour l'accrochage au plafond de 4 panneaux Flap code 7F100-XXXX (XXXX = option couleur).
Châssis **MODULABLE**. Pour compositions linéaires avec joint linéaire code 7FC227-C

Bastidor de acero cromado para fijacion al techo de 4 paneles Flap cod. 7F100-XXXX (XXXX = Variante color).
Bastidor **MODULAR** para utilizacion en composiciones vinculadas en linea con enganche lineal 7FC227-C.

Verchromte Halterung zur Deckenmontage von vier Flap Paneelen Art.Nr. 7F100-XXX (XXXX = Farbvariante).
MODULARE Halterung zur Verwendung in zusammengesetzten Konstruktionen, die mit dem Reihenverbinder Art. Nr. 7FC227-C verbunden werden.

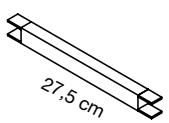

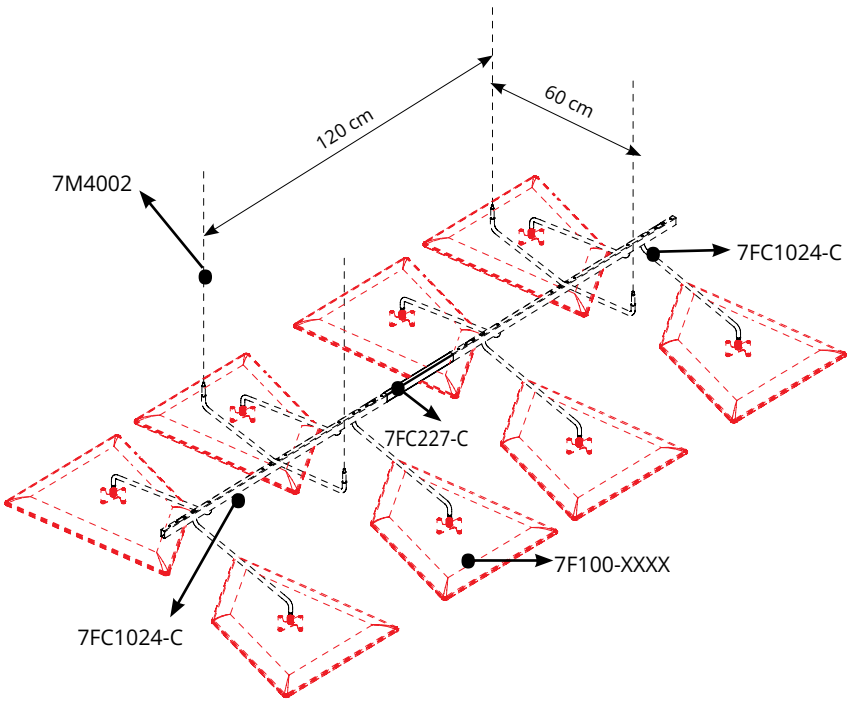

7FC227-C **€ 51,00**
Cromato
Chrome-plated
Chromé
Cromado
Verchromt

Giunto lineare in acciaio cromato per telai da 4 pannelli Flap cod. 7FC1024-C.

Chrome-plated joint for four Flap panels frame code 7FC1024-C.

Joint linéaire en acier chromé pour châssis 4 panneaux Flap code 7FC1024-C.

Enganche lineal de acero cromado para bastidores de 4 paneles Flap cod 7FC1024-C.

Reihenverbinder für Halterung 7FC1024-C.

FLAP CEILING

design Alberto Meda, Francesco Meda
Snowsound® technology by Caimi Brevetti

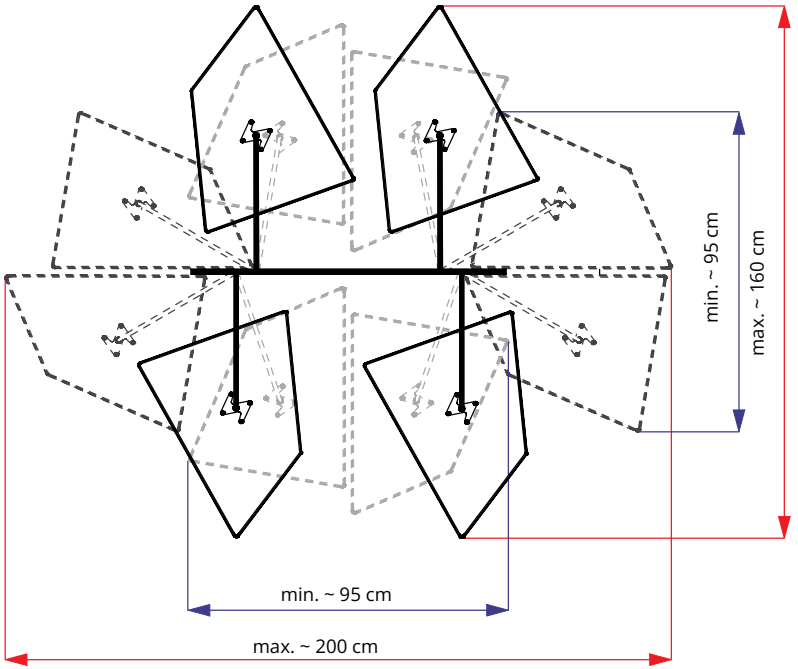

code
7FC2024-C

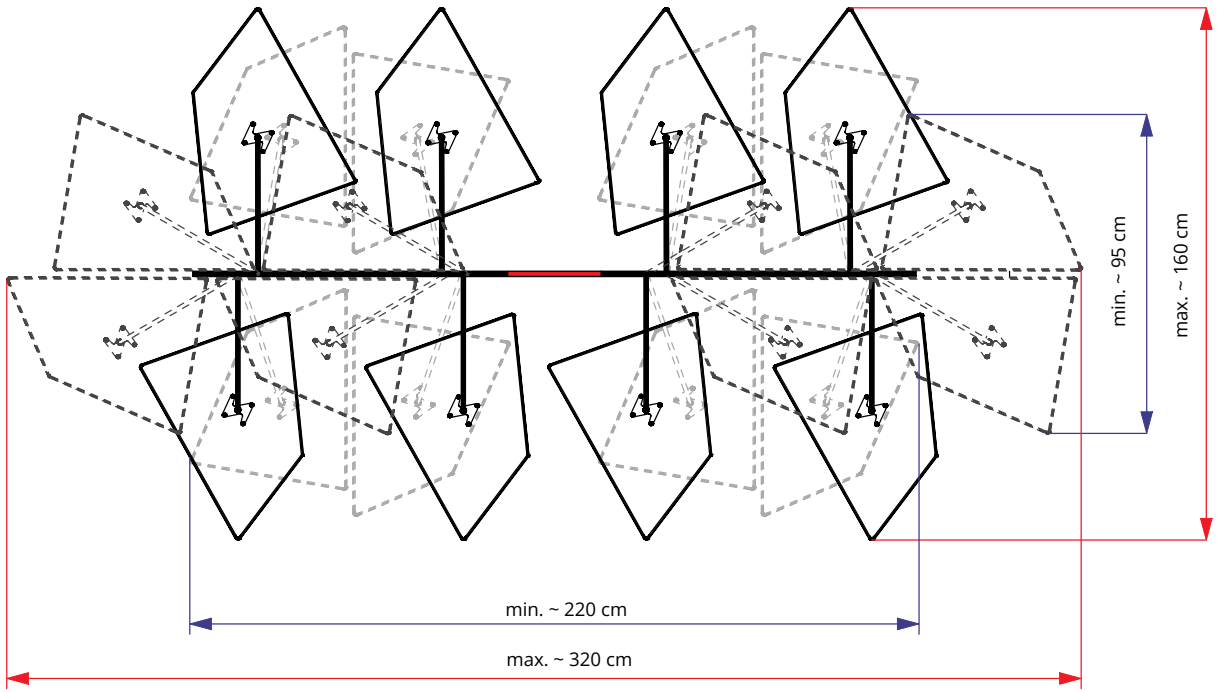

code
7FC1024-C

+

code
7FC227-C

+

code
7FC1024-C

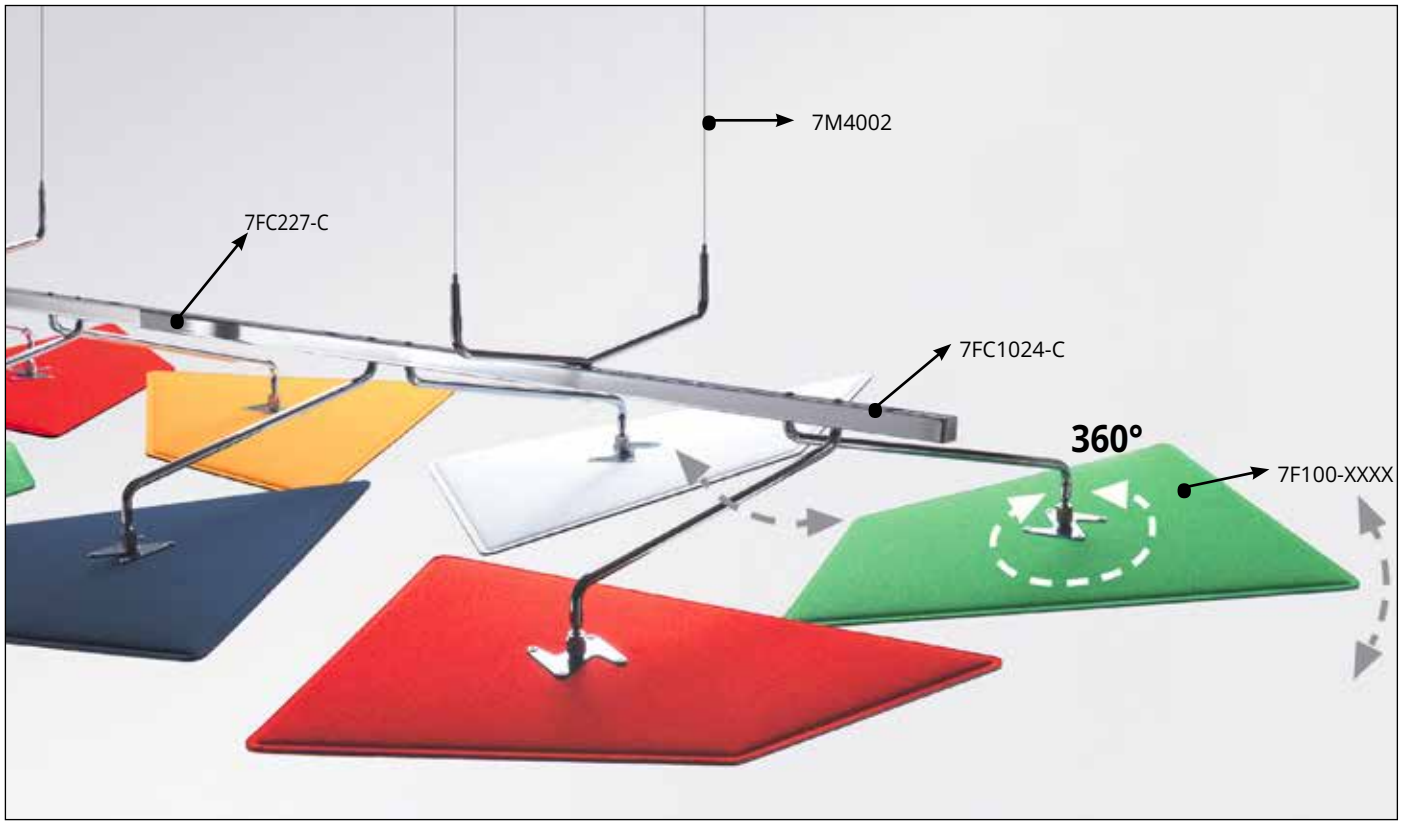
7M4002
7FC227-C
7FC1024-C
360°
7F100-XXXX

FLAP CHAIN

design Alberto Meda, Francesco Meda
Snowsound® technology by Caimi Brevetti

FLAP

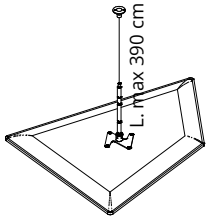

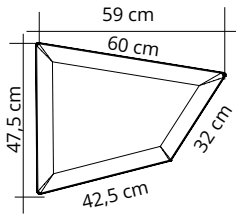

Colore Colour	Codice/Code Prezzo/Price	Colore Colour	Codice/Code Prezzo/Price
Bianco White Blanc 0001	7FC9100-0001 € 250,00	Rosso Red Rouge 4027	7FC9100-4027 € 250,00
Grigio argento Silver grey Gris argenté 8004	7FC9100-8004 € 250,00	Verde chiaro Light green Vert clair 7004	7FC9100-7004 € 250,00
Grigio scuro Dark grey Gris foncé 8007	7FC9100-8007 € 250,00	Verde Green Vert 7013	7FC9100-7013 € 250,00
Beige Beige Beige 1008	7FC9100-1008 € 250,00	Blu Blue Bleu 6071	7FC9100-6071 € 250,00
Giallo Yellow Jaune 3008	7FC9100-3008 € 250,00	Nero Black Noir 8033	7FC9100-8033 € 250,00
Arancione Orange Orange 4030	7FC9100-4030 € 250,00		

MAXI FLAP

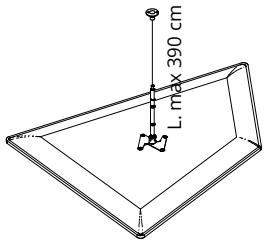

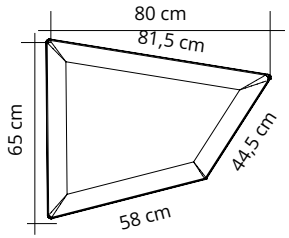

Colore Colour	Codice/Code Prezzo/Price	Colore Colour	Codice/Code Prezzo/Price
Bianco White Blanc 0001	7FC9200-0001 € 313,00	Rosso Red Rouge 4027	7FC9200-4027 € 313,00
Grigio argento Silver grey Gris argenté 8004	7FC9200-8004 € 313,00	Verde chiaro Light green Vert clair 7004	7FC9200-7004 € 313,00
Grigio scuro Dark grey Gris foncé 8007	7FC9200-8007 € 313,00	Verde Green Vert 7013	7FC9200-7013 € 313,00
Beige Beige Beige 1008	7FC9200-1008 € 313,00	Blu Blue Bleu 6071	7FC9200-6071 € 313,00
Giallo Yellow Jaune 3008	7FC9200-3008 € 313,00	Nero Black Noir 8033	7FC9200-8033 € 313,00
Arancione Orange Orange 4030	7FC9200-4030 € 313,00		

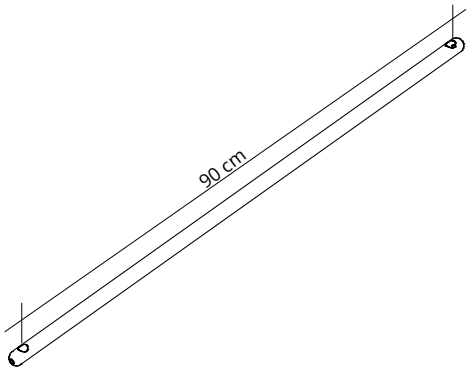

7FT90-C **€ 73,00**
Cromato
Chrome-plated
Chromé
Cromado
Verchromt

Barra di collegamento in acciaio cromato

Chrome-plated steel connecting rod

Barre de liaison en acier chromé

Barra de acoplamiento de acero cromado

Chromstahl-Verbindungsstange

Descrizione pannello
Panel description

Pannello con imbottitura interna in poliestere a **densità variabile** Snowsound® Technology. Rivestimento esterno in tessuto di poliestere Trevira CS®.
Piastra e snodo in acciaio cromato. Astina cromata con sistema di regolazione dell'altezza del cavo.
Completo di kit per fissaggio a soffitto composto da piastra a soffitto a 2 fori e cavo in acciaio.
Il pannello è inclinabile in tutte le direzioni e può ruotare di 360°.

Panel with polyester internal padding with Snowsound® Technology **variable density**. Polyester covering in Trevira CS® fabric. Chrome-plated steel plate and joint. Chrome-plated rod with cable height adjustment system. Equipped with Kit for the ceiling fixing composed of: ceiling plate with 2 holes and steel cable. The panel can be tilted in any direction and can rotate 360 degrees.

Panneau avec rembourrage interne en polyester à **densité variable** Snowsound® Technology. Revêtement externe en tissu de polyester Trevira CS®. Platine et articulation en acier chromé. Tige chromée avec système de réglage de la hauteur du câble. Fourni avec kit d'accrochage au plafond composé de plaque pour plafond à 2 trous et câble en acier. Le panneau peut être incliné dans toutes les directions et pivoter sur 360°.

Panel con acolchado interior de poliéster de **densidad variable** Snowsound® Technology. Revestimiento exterior en tejido de poliéster Trevira CS®. Placa y articulación de acero cromado. Varilla cromada con sistema de ajuste de la altura del cable. Completo de kit para el montaje al techo compuesto por placa de techo con 2 huecos y cable de acero. El panel es inclinable en todas direcciones y puede rotar a 360°.

Paneel mit Polyester-Füllmaterial von **unterschiedlicher Dichte** Snowsound® Technology. Polyester-Bezug aus Trevira CS®–Material. Platte und Gelenk aus Chromstahl. Verchromter Stab mit System zur Regelung der Kabelhöhe. Ausgestattet mit Set für die Deckenbefestigung bestehend aus Deckenmontageplatten mit 2 Befestigungsbohrungen und Stahlseile. Das Paneel kann in jede Richtung geneigt und um 360 Grad gedreht werden.

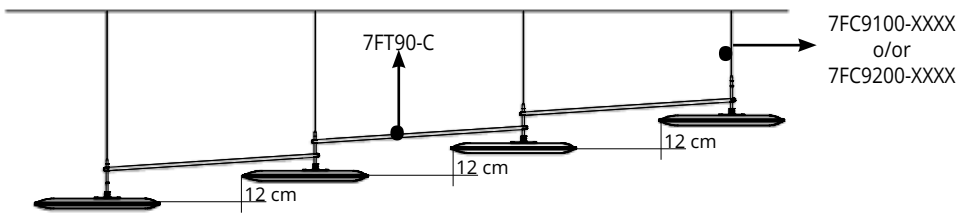

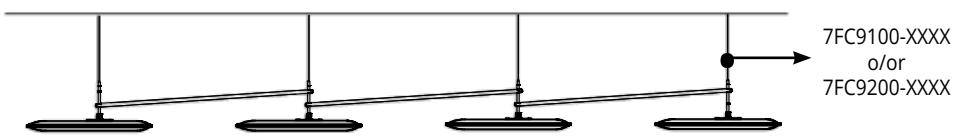

V-FLAP

design Alberto Meda, Francesco Meda
Snowsound® technology by Caimi Brevetti

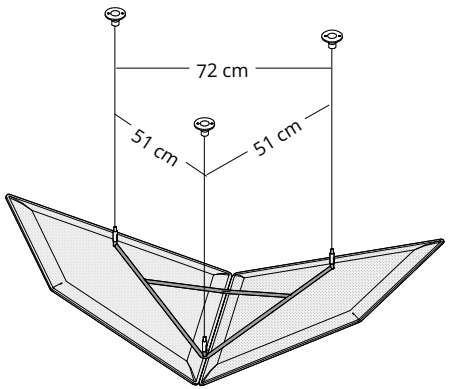

Colore Colour	Codice/Code Prezzo/Price
Bianco White Blanc 0001	7FV3002-0001 € 628,00
Grigio argento Silver grey Gris argenté 8004	7FV3002-8004 € 628,00
Grigio scuro Dark grey Gris foncé 8007	7FV3002-8007 € 628,00
Beige Beige Beige 1008	7FV3002-1008 € 628,00
Giallo Yellow Jaune 3008	7FV3002-3008 € 628,00
Arancione Orange Orange 4030	7FV3002-4030 € 628,00

Colore Colour	Codice/Code Prezzo/Price
Rosso Red Rouge 4027	7FV3002-4027 € 628,00
Verde chiaro Light green Vert clair 7004	7FV3002-7004 € 628,00
Verde Green Vert 7013	7FV3002-7013 € 628,00
Blu Blue Bleu 6071	7FV3002-6071 € 628,00
Nero Black Noir 8033	7FV3002-8033 € 628,00

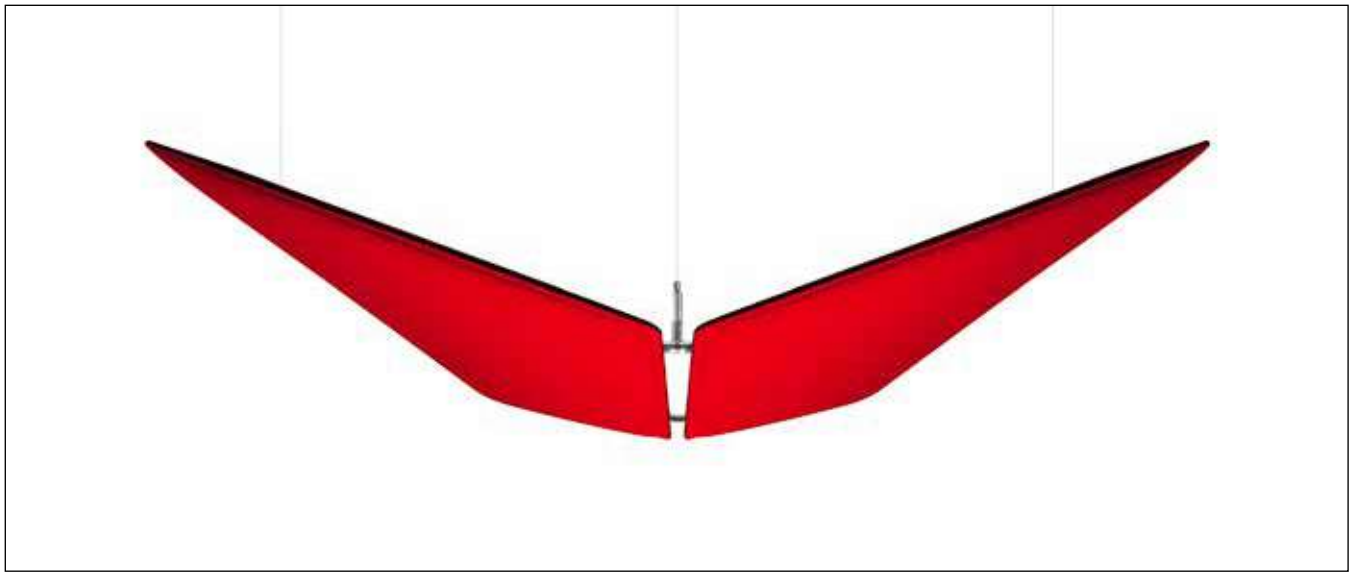

Descrizione
Description

Pannelli con imbottitura interna in poliestere a **densità variabile** Snowsound® Technology. Rivestimento esterno in tessuto di poliestere Trevira CS®. Completi di struttura in acciaio cromato e kit per fissaggio a soffitto composto da: 3 piastre a soffitto a 2 fori - 3 cavi in acciaio - 3 attacchi per telaio.

Panel with polyester internal padding with Snowsound® Technology **variable density**. Polyester covering in Trevira CS® fabric. Equipped with chrome-plated steelframe and Kit for the ceiling fixing composed of: 3 ceiling plates with 2 holes, 3 steel cables, 3 hangings for frame.

Panneau avec rembourrage interne en polyester à **densité variable** Snowsound® Technology. Revêtement externe en tissu de polyester Trevira CS®. Fourni avec structure en acier chromé et kit d'accrochage au plafond composé de: 3 platines pour plafond à 2 trous –3 câbles en acier – 3 accrochages pour cadre

Panel con acolchado interior de poliéster de **densidad variable** Snowsound® Technology. Revestimiento exterior en tejido de poliéster Trevira CS®. Completo de estructura de acero cromado y kit para el montaje al techo compuesto por: 3 placas de techo con 2 huecos – 3 cables de acero - 3 enganches para bastidor.

Paneel mit Polyester-Füllmaterial von **unterschiedlicher Dichte** Snowsound® Technology. Polyester-Bezug aus Trevira CS®–Material. Ausgestattet mit Gestell aus verchromtem Stahl und Set für die Deckenbefestigung bestehend aus: 3 Deckenmontageplatten mit 2 Befestigungsbohrungen, 3 Stahlseile, 3 Befestigungen für den Rahmen.

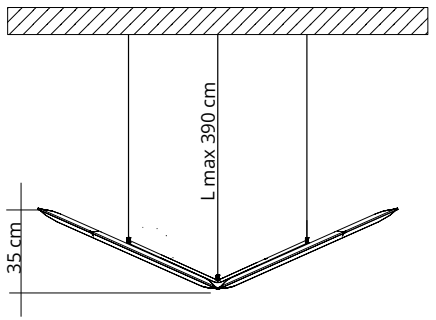

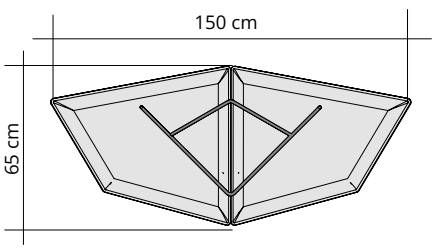

FLAT

design Alberto Meda, Francesco Meda
Snowsound® technology by Caimi Brevetti

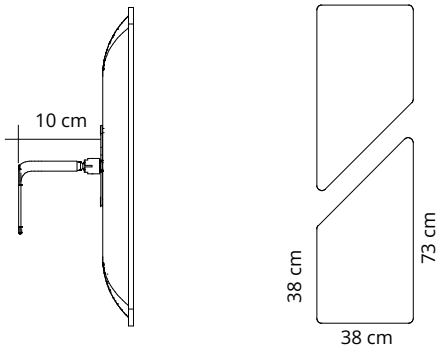

Colore Colour	Codice/Code Prezzo/Price
Bianco White Blanc 0012	**7FF3807/2-0012 € 473,00 1 coppia /1 pair 1 paire / 1 pare 1 Paar**

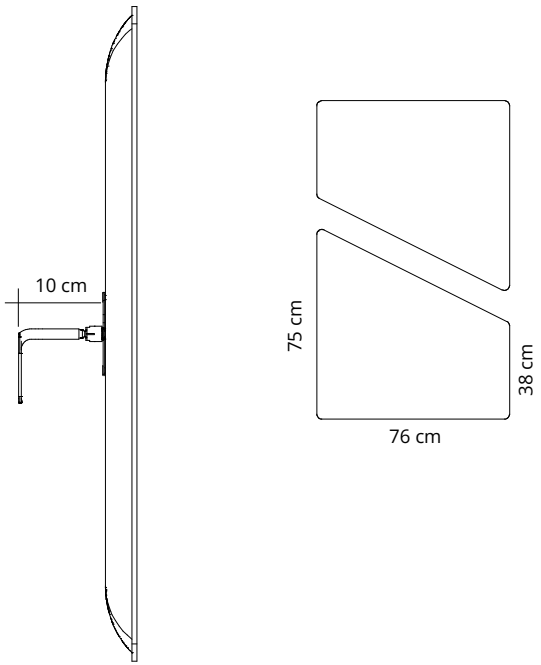

Colore Colour	Codice/Code Prezzo/Price
Bianco White Blanc 0012	**7FF7607/2-0012 € 537,00 1 coppia /1 pair 1 paire / 1 pare 1 Paar**

Coppia di pannelli con imbottitura interna in poliestere a **densità variabile** Snowsound® Technology. Rivestimento esterno in tessuto di poliestere Trevira CS®. Completo di braccio in acciaio cromato per fissaggio a parete o soffitto (viti non incluse). Il pannello è inclinabile in tutte le direzioni e può ruotare di 360°.

Pair of panels with **variable density** polyester internal padding Snowsound® Technology. External polyester covering in Trevira CS® fabric. Equipped with chrome-plated steel bracket for wall or ceiling fixing (screws not included). The panel can be tilted in any direction and can rotate 360 degrees.

Paire de panneaux avec rembourrage interne en polyester à **densité variable** Snowsound® Technology. Revêtement externe en tissu de polyester Trevira CS®. Fourni avec bras en acier chromé pour fixation au mur ou à plafond (vis non incluses) Le panneau peut être incliné dans toutes les directions et pivoter sur 360°.

Par de paneles con acolchado interior de poliéster de **densidad variable** Snowsound® Technology. Revestimiento exterior en tejido de poliéster Trevira CS®. Se completa con brazo de acero cromado para fijacion a pared o techo (tornillos no incluidos). El panel tiene inclinación en todas direcciones y puede rotar a 360°.

1 Paar Paneele mit Polyester-Füllmaterial von **unterschiedlicher Dichte** (Snowsound® Technologie). Polyester-Bezug aus Trevira CS®–Material. Ausgestattet mit einem Montagewinkel mit Kugelgelenk zur Befestigung an der Wand oder Decke (Schrauben nicht inkludiert). Das Paneel kann in jede Richtung geneigt und um 360 Grad gedreht werden.

design Alberto Meda, Francesco Meda
Snowsound® technology by Caimi Brevetti

FLAT TOTEM

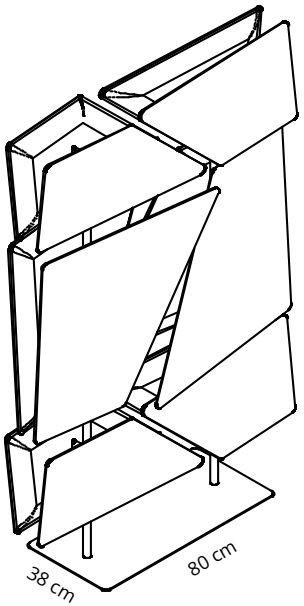

Colore Colour	Codice/Code Prezzo/Price
Bianco White Blanc 0012	**7FFD12/CL-0012 € 3.180,00**

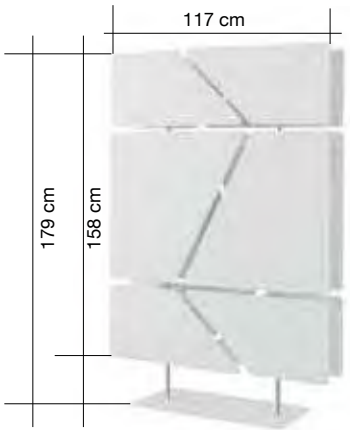

Struttura in acciaio cromato con base in acciaio verniciato con polveri epossidiche completa di 12 pannelli Flat.

Chrome-plated steel structure with epoxy powder-coated steel base, complete with 12 Flat panels.

Structure en acier chromé avec base en acier peint epoxy avec poudres époxy et 12 panneaux Flat.

Estructura de acero cromado con base de acero pintado con polvos epoxídicos y 12 paneles Flat.

Struktur bestehend aus 2 Standsäulen aus verchromtem Stahl mit Bodenplatte aus pulverbeschichtetem Stahl, inklusive 12 Flat Paneelen.

BOW FIOCCO

design King & Miranda
Snowsound® technology by Caimi Brevetti

WALL

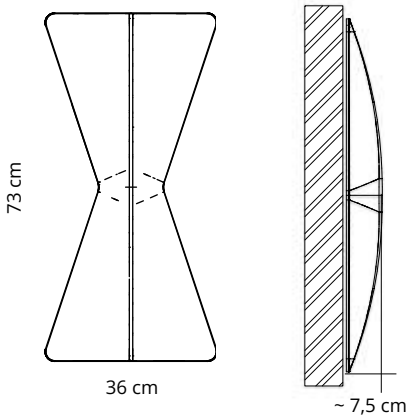

Colore Colour	Codice/Code Prezzo/Price
Bianco White Blanc 0012	**7WF1-0012 € 298,00**

Pannello con imbottitura interna in poliestere a **densità variabile** Snowsound® Technology. Rivestimento esterno in tessuto di poliestere Trevira CS®.
Completo di magneti per fissaggio a parete (viti non incluse).

Panel with **variable density** polyester internal padding Snowsound® Technology. External polyester covering in Trevira CS® fabric. Complete with magnets for wall mounting (screws not included).

Panneau avec rembourrage interne en polyester à **densité variable** Snowsound® Technology. Revêtement externe en tissu de polyester Trevira CS®. Fourni avec des aimants pour le montage à la paroi (les vis ne sont pas comprises).

Panele con acolchado interior de poliéster de **densidad variable** Snowsound® Technology. Revestimiento exterior en tejido de poliéster Trevira CS®. Con imanes para sujetarlo contra la pared (los tornillos no están incluidos).

Paneel mit Polyester-Füllmaterial von **unterschiedlicher Dichte** (Snowsound® Technologie). Polyester-Bezug aus Trevira CS®–Material.
Mit Magneten für die Wandbefestigung (Schrauben nicht enthalten).

CEILING

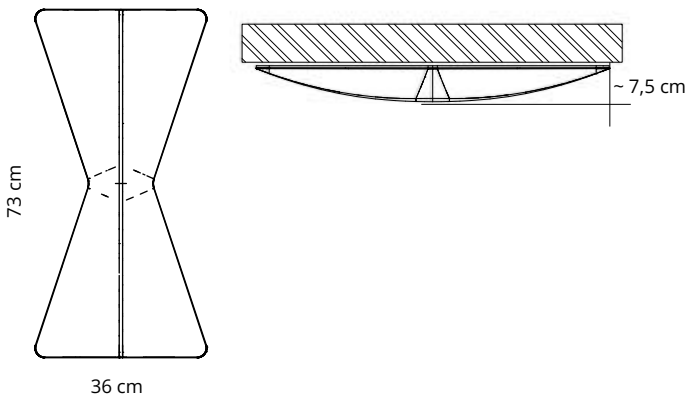

Colore Colour	Codice/Code Prezzo/Price
Bianco White Blanc 0012	**7WF2-0012 € 308,00**

Pannello con imbottitura interna in poliestere a **densità variabile** Snowsound® Technology. Rivestimento esterno in tessuto di poliestere Trevira CS®.
Completo di magneti e cavetti di sicurezza per fissaggio a soffitto (viti non incluse).

Panel with **variable density** polyester internal padding Snowsound® Technology. External polyester covering in Trevira CS® fabric. Complete with magnets and safety cables for ceiling fixing (screws not included).

Panneau avec rembourrage interne en polyester à **densité variable** Snowsound® Technology. Revêtement externe en tissu de polyester Trevira CS®. Fourni avec des aimants et des câbles de sécurité pour le montage au plafond (les vis ne sont comprises).

Panele con acolchado interior de poliéster de **densidad variable** Snowsound® Technology. Revestimiento exterior en tejido de poliéster Trevira CS®. Con imanes y cablecillos de seguridad para sujetarlo contra el techo (los tornillos no están incluidos).

Paneel mit Polyester-Füllmaterial von **unterschiedlicher Dichte** (Snowsound® Technologie). Polyester-Bezug aus Trevira CS®–Material.
Mit Magneten und Sicherheitsseilen für die Deckenbefestigung (Schrauben nicht enthalten).

WALL

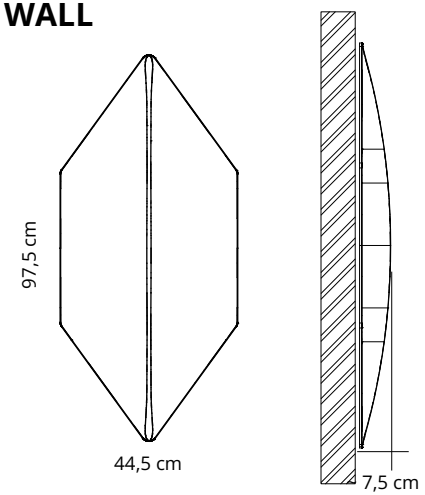

Colore Colour	Codice/Code Prezzo/Price
Bianco White Blanc 0012	**7WS1-0012 € 338,00**

Pannello con imbottitura interna in poliestere a **densità variabile** Snowsound® Technology. Rivestimento esterno in tessuto di poliestere Trevira CS®.
Completo di magneti per fissaggio a parete (viti non incluse).

Panel with **variable density** polyester internal padding Snowsound® Technology. External polyester covering in Trevira CS® fabric. Complete with magnets for wall mounting (screws not included).

Panneau avec rembourrage interne en polyester à **densité variable** Snowsound® Technology. Revêtement externe en tissu de polyester Trevira CS®. Fourni avec des aimants pour le montage à la paroi (les vis ne sont pas comprises).

Panele con acolchado interior de poliéster de **densidad variable** Snowsound® Technology. Revestimiento exterior en tejido de poliéster Trevira CS®. Con imanes para sujetarlo contra la pared (los tornillos no están incluidos).

Paneel mit Polyester-Füllmaterial von **unterschiedlicher Dichte** (Snowsound® Technologie). Polyester-Bezug aus Trevira CS®–Material.
Mit Magneten für die Wandbefestigung (Schrauben nicht enthalten).

CEILING

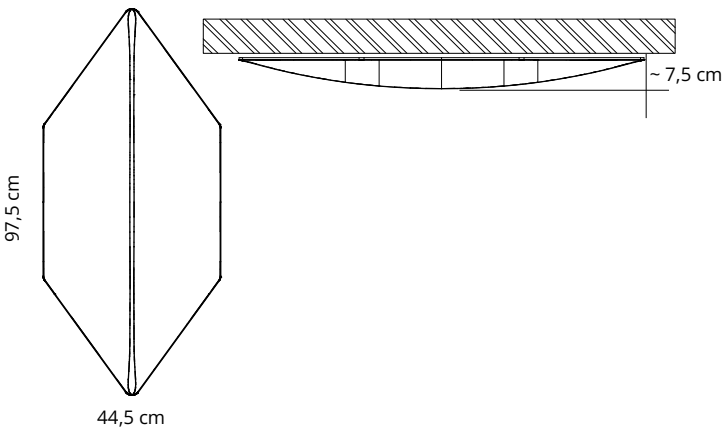

Colore Colour	Codice/Code Prezzo/Price
Bianco White Blanc 0012	**7WS2-0012 € 348,00**

Pannello con imbottitura interna in poliestere a **densità variabile** Snowsound® Technology. Rivestimento esterno in tessuto di poliestere Trevira CS®.
Completo di magneti e cavetti di sicurezza per fissaggio a soffitto (viti non incluse).

Panel with **variable density** polyester internal padding Snowsound® Technology. External polyester covering in Trevira CS® fabric. Complete with magnets and safety cables for ceiling fixing (screws not included).

Panneau avec rembourrage interne en polyester à **densité variable** Snowsound® Technology. Revêtement externe en tissu de polyester Trevira CS®. Fourni avec des aimants et des câbles de sécurité pour le montage au plafond (les vis ne sont comprises).

Panele con acolchado interior de poliéster de **densidad variable** Snowsound® Technology. Revestimiento exterior en tejido de poliéster Trevira CS®. Con imanes y cablecillos de seguridad para sujetarlo contra el techo (los tornillos no están incluidos).

Paneel mit Polyester-Füllmaterial von **unterschiedlicher Dichte** (Snowsound® Technologie). Polyester-Bezug aus Trevira CS®–Material.
Mit Magneten und Sicherheitsseilen für die Deckenbefestigung (Schrauben nicht enthalten).

BOW

design King & Miranda
Snowsound® technology by Caimi Brevetti

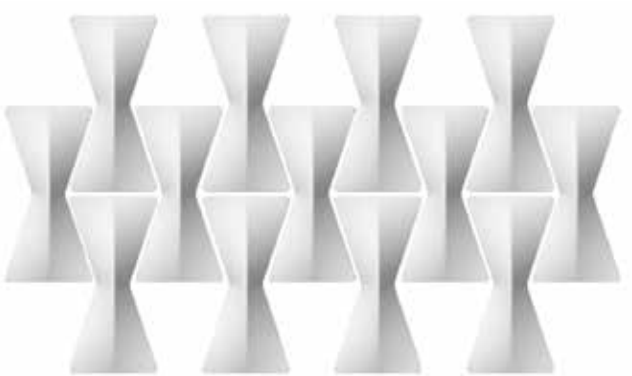

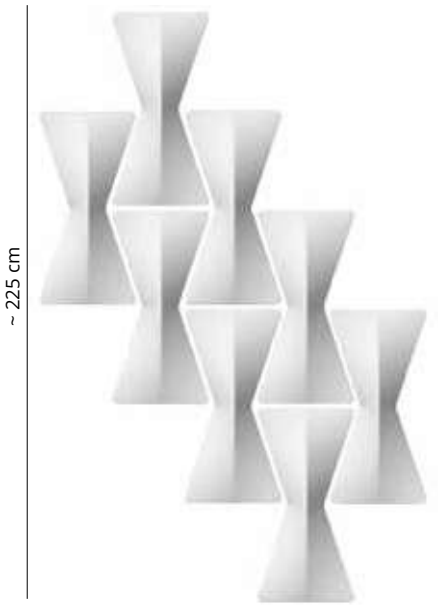

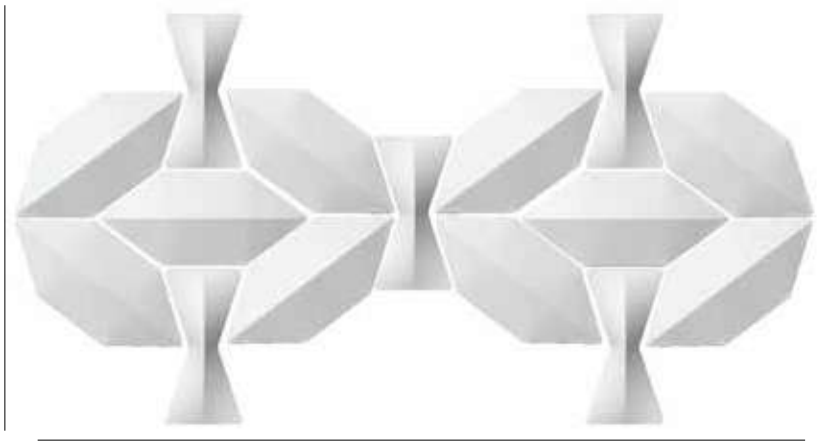

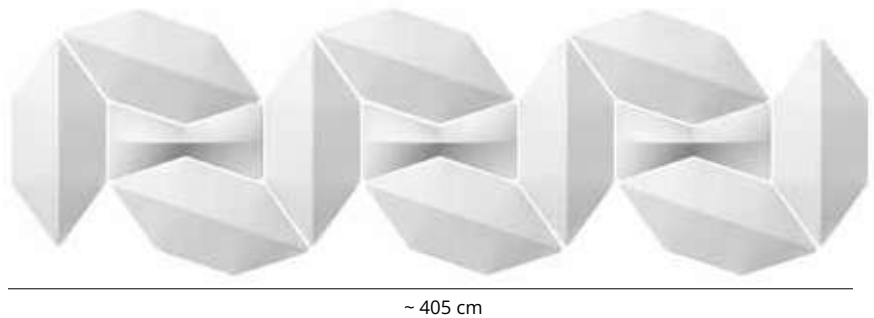

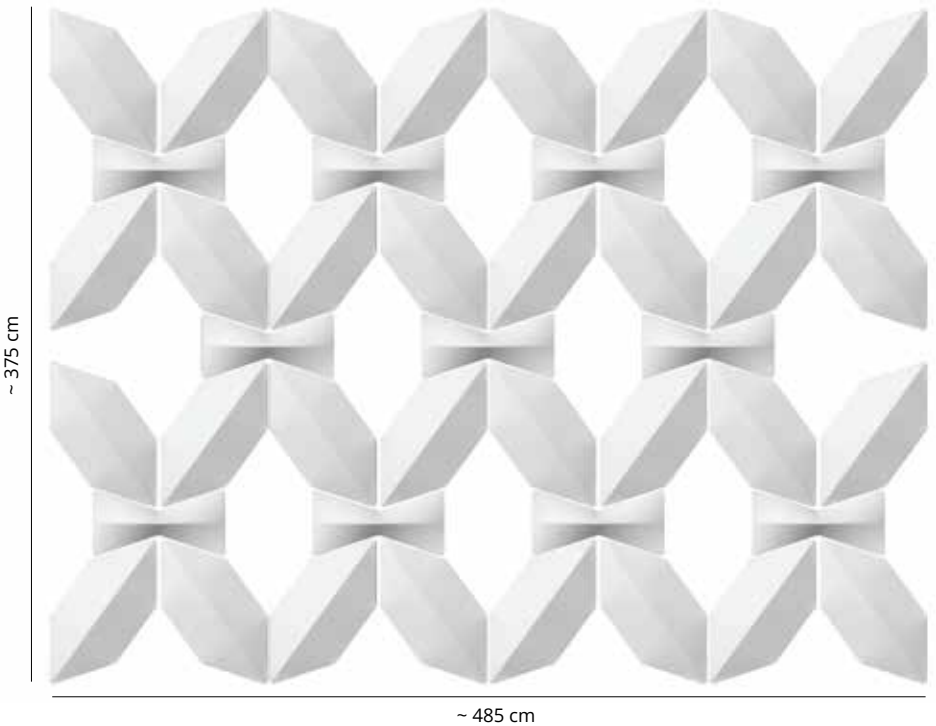

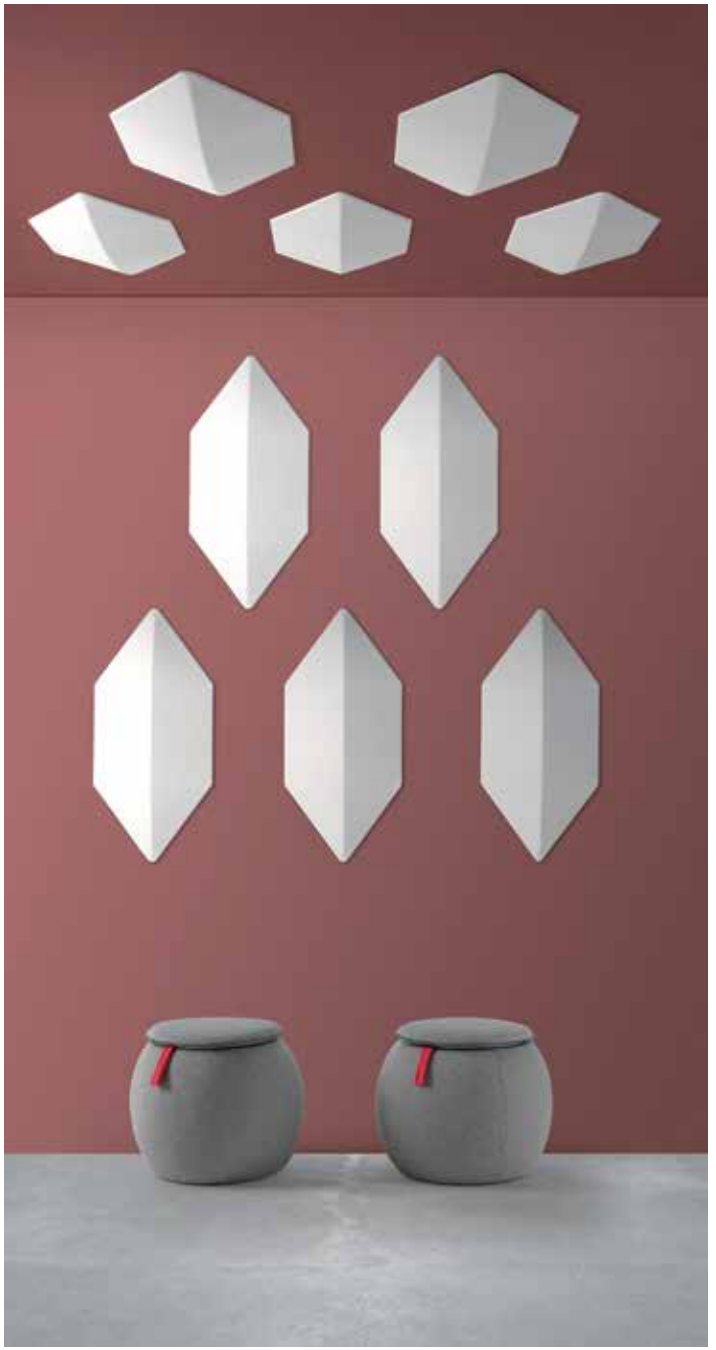

CLOVER

design King & Miranda
Snowsound® technology by Caimi Brevetti

WALL

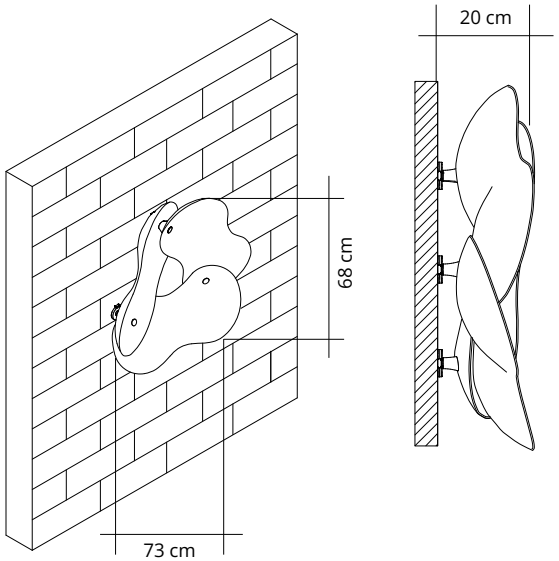

Colore Colour	Codice/Code Prezzo/Price
Bianco White Blanc 0012	**7WCW-0012 € 748,00**

Pannello con imbottitura interna in poliestere a **densità variabile** Snowsound® Technology. Rivestimento esterno in tessuto di poliestere Trevira CS®.
Completo di magneti per fissaggio a parete (viti non incluse).

Panel with **variable density** polyester internal padding Snowsound® Technology. External polyester covering in Trevira CS® fabric. **Complete with magnets for wall mounting (screws not included).**

Panneau avec rembourrage interne en polyester à **densité variable** Snowsound® Technology. Revêtement externe en tissu de polyester Trevira CS®. **Fourni avec des aimants pour le montage à la paroi (les vis ne sont pas comprises).**

Panel con acolchado interior de poliéster de **densidad variable** Snowsound® Technology. Revestimiento exterior en tejido de poliéster Trevira CS®. **Con imanes para sujetarlo contra la pared (los tornillos no están incluidos).**

Paneel mit Polyester-Füllmaterial von **unterschiedlicher Dichte** (Snowsound® Technologie). Polyester-Bezug aus Trevira CS®–Material.
Mit Magneten für die Wandbefestigung (Schrauben nicht enthalten).

CEILING

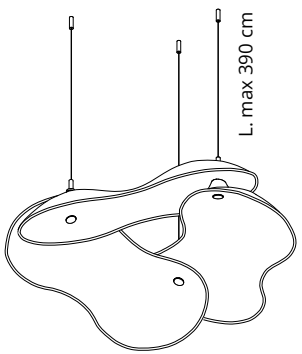

73 x 68 cm

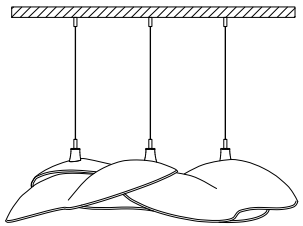

Colore Colour	Codice/Code Prezzo/Price
Bianco White Blanc 0012	**7WCC-0012 € 840,00**

Pannello con imbottitura interna in poliestere a **densità variabile** Snowsound® Technology. Rivestimento esterno in tessuto di poliestere Trevira CS®. **Completo di attacchi per montaggio a soffitto (viti non incluse).**

Panel with **variable density** polyester internal padding Snowsound® Technology. External polyester covering in Trevira CS® fabric. **Complete with connections for ceiling mounting (screws not included).**

Panneau avec rembourrage interne en polyester à **densité variable** Snowsound® Technology. Revêtement externe en tissu de polyester Trevira CS®. **Complet avec des fixations pour le montage au plafond (les vis ne sont pas comprises).**

Panel con acolchado interior de poliéster de **densidad variable** Snowsound® Technology. Revestimiento exterior en tejido de poliéster Trevira CS®. **Completo con fijaciones para montaje en techo (los tornillos no están incluidos).**

Paneel mit Polyester-Füllmaterial von **unterschiedlicher Dichte** (Snowsound® Technologie). Polyester-Bezug aus Trevira CS®–Material.
Komplett mit Befestigungen Für Deckenmontage (Schrauben nicht enthalten).

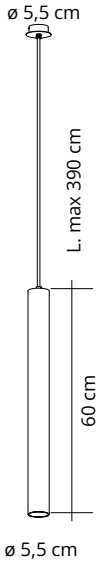

7LGH16-BO
€ 238,00

Apparecchio di illuminazione a sospensione con sorgente luminosa a LED da 10W, 3000K. Corpo illuminante realizzato in alluminio verniciato e dotato di cavo di alimentazione con lunghezza modificabile (L. max. 390 cm). Le sorgenti luminose arretrate garantiscono un comfort visivo ottimale. Per art. 7WCC-0012.

Suspended lighting fixture with 1 LED light with 10W output, 3000K. Light fixture made of painted aluminium, with a length-adjustable power cable (max. extension 390 cm) The recessed light sources offer optimal visual comfort. For codes 7WCC-0012.

Appareil d'éclairage à suspension fourni avec 1 source lumineuse à LED de 10 W, 3000K.
Le corp lumineux est en aluminium peint et équipés d'un câble d'alimentation d'une longueur modifiable (L. Max 390 cm). Les sources lumineuses en retrait assurent un confort visuel optimal. Pour art. 7WCC-0012.

Aparato de iluminación colgante, que viene con 1 fuente de luz de LED (de 10 W, 3000K). El cuerpo de iluminación de aluminio pintado consta de un cable de alimentación, cuyo largo se puede modificar (L. máx. 390 cm). Las fuentes de luz desplazdas hacia atrás garantizan un confort visual excelente. Para códigos 7WCC-0012.

Hängeleuchte mit 1 LED-Lichtquellen, jede zu 10 W, 3000K. Die Leuchtkörper sind aus lackiertem Aluminium gefertigt und mit einem längenverstellbaren Stromkabel (L. max. 390 cm) ausgestattet. Die versenkten Lichtquellen sorgen für optimalen Sichtkomfort. Für Art. 7WCC-0012.

SNOWCUSTOM

design Caimi Lab
Snowcustom technology by Caimi Brevetti

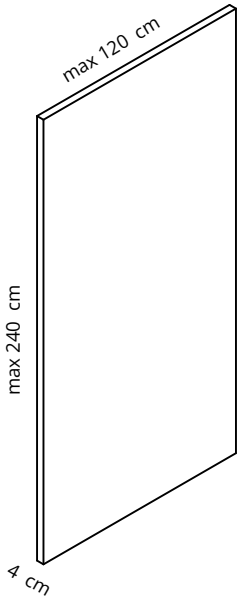

Pannello con imbottitura interna in poliestere a densità variabile, rivestimento esterno in tessuto Snowsound-Fiber Textiles 0, 3 Melange, 6 Velvet, 8 Bouclé, 14 Biosphere. Tempi di consegna 4/5 settimane (mese di agosto escluso).
- tolleranza sulle dimensioni ± 3 mm
PER DIMENSIONI, FORME E COLORI NON COMPRESI IN QUESTO LISTINO PREZZI, CONTATTATE IL NOSTRO UFFICIO COMMERCIALE.
Per composizioni che prevedono l'utilizzo di forme, dimensioni e/o materiali diversi tra loro, contattare l'ufficio commerciale
N.B. lo spessore dei pannelli Snowcustom è ora di 4 cm. Per completamenti di composizioni già installate, contattare il nostro ufficio commerciale
CONDIZIONI COMMERCIALI
- Considerata la lavorazione artigianale di Snowcustom, è richiesto un anticipo del 50% del valore al momento dell'ordine.

Panel with variable-density polyester internal padding, outer cover in Snowsound-Fiber Textiles 0, 3 Melange, 6 Velvet, 8 Bouclé, 14 Biosphere. Lead time 4/5 weeks (month of August excluded).
- tolerance on dimensions ± 3 mm
FOR DIMENSIONS, SHAPES AND COLOURS NOT INCLUDED IN THIS PRICE LIST, PLEASE CONTACT OUR SALES DEPARTMENT.
For compositions using different shapes, sizes and/or materials, please contact the sales department. N.B. the thickness of Snowcustom panels is now 4 cm. For completions of already installed compositions, please contact our sales department.
SALES CONDITIONS
- Due to the handcrafted manufacture of Snowcustom, an advance payment of 50% of the value is required at the time of order.

Panneau avec rembourrage interne en polyester à densité variable, revêtement extérne en tissu Snowsound-Fiber Textiles 0, 3 Melange, 6 Velvet, 8 Bouclé, 14 Biosphere. Délai d'expédition 4/5 semaines (sauf le mois d'Août).
- tolérance sur les dimensions ± 3 mm
POUR LES DIMENSIONS, FORMES ET COULEURS NE FIGURANT PAS DANS CETTE LISTE DE PRIX, VEUILLEZ CONTACTER NOTRE SERVICE COMMERCIAL.
Pour des compositions utilisant des formes, des tailles et/ou des matériaux différents, veuillez contacter le service commercial. N.B. l'épaisseur des panneaux Snowcustom est désormais de 4 cm. Pour compléter des compositions déjà installées, veuillez contacter notre service commercial.
CONDITIONS COMMERCIALES
- En raison de la fabrication artisanale de Snowcustom, un acompte de 50 % de la valeur est demandé au moment de la commande.

Panel con acolchado interior de poliéster de densidad variable, revestimiento exterior en Snowsound-Fiber Textiles 0, 3 Melange, 6 Velvet, 8 Bouclé, 14 Biosphere. Tiempos de entrega 4/5 semanas (mes de Agosto no incluido).
- tolerancia en las dimensiones ± 3 mm
PARA DIMENSIONES, FORMAS Y COLORES NO INCLUIDOS EN ESTA LISTA DE PRECIOS, PÓNGASE EN CONTACTO CON NUESTRO DEPARTAMENTO DE VENTAS.
Para composiciones con formas, tamaños y/o materiales diferentes, póngase en contacto con el departamento comercial. N.B. el grosor de los paneles Snowcustom es ahora de 4 cm. Para completar composiciones ya instaladas, póngase en contacto con nuestro departamento comercial.
CONDICIONES DE VENTA:
- Debido a la fabricación artesanal de Snowcustom, se requerirá un anticipo del 50% del total a la realización del pedido.

Paneel mit Polyester-Füllmaterial von unterschiedlicher Dichte, Außenbezug aus Snowsound-Fiber Textiles 0, 3 Melange, 6 Velvet, 8 Bouclé, 14 Biosphere. Lieferzeit 4/5 Wochen (ausgenommen August).
- Toleranz bei den Abmessungen ± 3 mm
FÜR ABMESSUNGEN, FORMEN UND FARBEN, DIE NICHT IN DIESER PREISLISTE ENTHALTEN SIND, WENDEN SIE SICH BITTE AN UNSERE VERKAUFSABTEILUNG.
Für Kompositionen mit anderen Formen, Größen und/oder Materialien wenden Sie sich bitte an die Verkaufsabteilung. Die Dicke der Snowcustom Platten beträgt jetzt 4 cm. Für Ergänzungen von bereits installierten Kompositionen, kontaktieren Sie bitte unsere Verkaufsabteilung
VERKAUFSBEDINGUNGEN
- Da es sich bei den Snowcustom Vorhängen ausschließlich um Sonderanfertigungen gemäß Kundenvorgaben handelt, ist zum Zeitpunkt der Bestellung eine Anzahlung von 50 % des Warenwertes erforderlich.

+ 40% sul prezzo del pannello
+ 40% on panel price
+ 40 % sur le prix du panneau
+ 40% sobre el precio del panel
+ 40% auf den Panelpreis

I pannelli Snowcustom possono essere forniti con tessuto riduttore di radiofrequenze. **Vedi pag. 34-35**

Snowcustom panels can be supplied with radio frequency reduction fabric. **See pages 34-35**

Les panneaux Snowcustom peuvent être fournis avec tissu réducteur des radiofréquences. **Voir pages 34-35**

Los panels Snowcustom pueden suministrarse con tejido reductor de radiofrecuencias. **Ver páginas 34-35**

Snowcustom Paneele können mit Radiofrequenz-Reduziergewebe geliefert werden. **Siehe Seiten 34-35**

SNOWCUSTOM FIBER 0

design Caimi Lab
Snowcustom technology by Caimi Brevetti

COLORI DISPONIBILI
AVAILABLE COLORS

FIBER 0

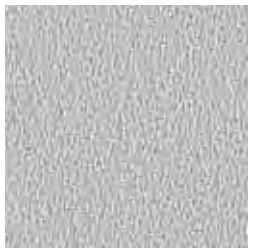
8002

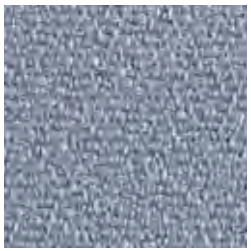
8004

8007

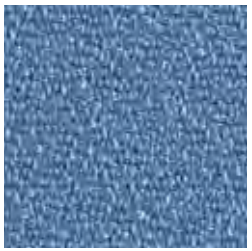
6046

7004

1008

COME ORDINARE:
Scegliere il tipo di rivestimento **7SCF0 = SNOWCUSTOM FIBER 0**
Scegliere il colore per il tipo di rivestimento scelto (ad esempio, per Fiber 0: 8002)
Indicare le dimensioni L (lunghezza) e H (altezza), ad esempio 120x140
Il codice da ordinare sarà: **7SCF0-8002 120x140**

HOW TO ORDER:
Choose the type of covering **7SCF0 = SNOWCUSTOM FIBER 0**
Choose the colour for the chosen type of covering (e.g. for Fiber 0: 8002)
Indicate the dimensions L (length) and H (height), e.g. 120x140
The ordering code will be: **7SCF0-8002 120x140**

COMMENT COMMANDER:
Choisissez le type de revêtement **7SCF0 = SNOWCUSTOM FIBER 0**
Choisissez la couleur pour le type de revêtement choisi (ex. pour Fiber 0 : 8002)
Indiquez les dimensions L (longueur) et H (hauteur), ex. 120x140
Le code de commande sera: **7SCF0-8002 120x140**

CÓMO PEDIRLO:
Elija el tipo de revestimiento **7SCF0 = SNOWCUSTOM FIBER 0**
Elija el color para el tipo de revestimiento elegido (por ejemplo, para Fiber 0: 8002)
Indique las dimensiones L (longitud) y H (altura), por ejemplo 120x140
El código de pedido será: **7SCF0-8002 120x140**

BESTELLUNGSVORGANG:
Wählen Sie die Art des Belags **7SCF0 = SNOWCUSTOM FIBER 0**
Wählen Sie die Farbe für den gewählten Belagstyp (z.B. für Fiber 0: 8002)
Geben Sie die Abmessungen L (Länge) und H (Höhe) an, z.B. 120x140
Der Bestellcode lautet: **7SCF0-8002 120x140**

ATTENZIONE. Il valore della larghezza deve sempre essere inferiore al valore dell'altezza.

ATTENTION The value of the width must always be less than the value of the height.

ATTENTION La valeur de la largeur doit toujours être inférieure à la valeur de la hauteur.

ATENCIÓN El valor de la anchura debe ser siempre inferior al valor de la altura.

ACHTUNG Der Wert für die Breite muss immer kleiner sein als der Wert für die Höhe.

PER DIMENSIONI, FORME E COLORI NON COMPRESI IN QUESTO LISTINO PREZZI, CONTATTATE IL NOSTRO UFFICIO COMMERCIALE.

FOR DIMENSIONS, SHAPES AND COLOURS NOT INCLUDED IN THIS PRICE LIST, PLEASE CONTACT OUR SALES DEPARTMENT.

POUR LES DIMENSIONS, FORMES ET COULEURS NE FIGURANT PAS DANS CETTE LISTE DE PRIX, VEUILLEZ CONTACTER NOTRE SERVICE COMMERCIAL.

PARA DIMENSIONES, FORMAS Y COLORES NO INCLUIDOS EN ESTA LISTA DE PRECIOS, PÓNGASE EN CONTACTO CON NUESTRO DEPARTAMENTO DE VENTAS.

FÜR ABMESSUNGEN, FORMEN UND FARBEN, DIE NICHT IN DIESER PREISLISTE ENTHALTEN SIND, WENDEN SIE SICH BITTE AN UNSERE VERKAUFSABTEILUNG.

FIBER 0 - 7SCF0-XXXX

cm H \ L	40	50	60	70	80	90	100	110	120
40	€ 216,00	€ 227,00	€ 237,00	€ 250,00	€ 266,00	€ 287,00	€ 302,00	€ 308,00	€ 313,00
50	€ 227,00	€ 238,00	€ 246,00	€ 266,00	€ 293,00	€ 314,00	€ 320,00	€ 325,00	€ 331,00
60	€ 237,00	€ 246,00	€ 264,00	€ 280,00	€ 297,00	€ 348,00	€ 354,00	€ 360,00	€ 366,00
70	€ 250,00	€ 266,00	€ 280,00	€ 327,00	€ 344,00	€ 350,00	€ 357,00	€ 363,00	€ 369,00
80	€ 266,00	€ 293,00	€ 297,00	€ 344,00	€ 357,00	€ 364,00	€ 370,00	€ 377,00	€ 383,00
90	€ 287,00	€ 314,00	€ 348,00	€ 350,00	€ 364,00	€ 456,00	€ 463,00	€ 499,00	€ 506,00
100	€ 302,00	€ 320,00	€ 354,00	€ 357,00	€ 370,00	€ 463,00	€ 495,00	€ 502,00	€ 509,00
110	€ 308,00	€ 325,00	€ 360,00	€ 363,00	€ 377,00	€ 499,00	€ 502,00	€ 505,00	€ 512,00
120	€ 313,00	€ 331,00	€ 366,00	€ 369,00	€ 383,00	€ 506,00	€ 509,00	€ 512,00	€ 515,00
130	€ 338,00	€ 371,00	€ 376,00	€ 469,00	€ 514,00	€ 517,00	€ 520,00	€ 523,00	€ 547,00
140	€ 343,00	€ 377,00	€ 382,00	€ 506,00	€ 520,00	€ 524,00	€ 527,00	€ 551,00	€ 554,00
150	€ 349,00	€ 382,00	€ 388,00	€ 512,00	€ 527,00	€ 530,00	€ 554,00	€ 558,00	€ 562,00
160	€ 354,00	€ 388,00	€ 394,00	€ 518,00	€ 533,00	€ 537,00	€ 561,00	€ 565,00	€ 569,00
170	€ 416,00	€ 467,00	€ 504,00	€ 648,00	€ 663,00	€ 687,00	€ 692,00	€ 696,00	€ 750,00
180	€ 422,00	€ 473,00	€ 510,00	€ 654,00	€ 670,00	€ 694,00	€ 699,00	€ 753,00	€ 758,00
190	€ 427,00	€ 479,00	€ 516,00	€ 660,00	€ 696,00	€ 701,00	€ 706,00	€ 760,00	€ 765,00
200	€ 433,00	€ 515,00	€ 522,00	€ 667,00	€ 703,00	€ 708,00	€ 763,00	€ 768,00	€ 773,00
210	€ 438,00	€ 520,00	€ 528,00	€ 693,00	€ 709,00	€ 714,00	€ 770,00	€ 775,00	€ 805,00
220	€ 444,00	€ 526,00	€ 534,00	€ 699,00	€ 716,00	€ 771,00	€ 777,00	€ 807,00	€ 813,00
230	€ 449,00	€ 532,00	€ 540,00	€ 705,00	€ 722,00	€ 778,00	€ 784,00	€ 814,00	€ 820,00
240	€ 455,00	€ 538,00	€ 546,00	€ 712,00	€ 729,00	€ 785,00	€ 791,00	€ 822,00	€ 828,00

SNOWCUSTOM FIBER 3 MELANGE

design Caimi Lab
Snowcustom technology by Caimi Brevetti

COLORI DISPONIBILI
AVAILABLE COLORS

FIBER 3 MELANGE

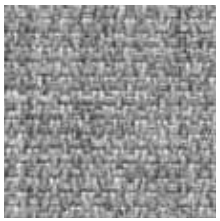
300

302

303

304

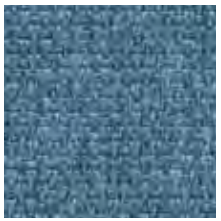
305

308

309

311

313

314

315

316

317

318

319

320

321

322

323

324

325

326

327

328

329

COME ORDINARE:
Scegliere il tipo di rivestimento **7SCF3 = SNOWCUSTOM FIBER 3**
Scegliere il colore per il tipo di rivestimento scelto (ad esempio, per Fiber 3: 300)
Indicare le dimensioni L (lunghezza) e H (altezza), ad esempio 120x140
Il codice da ordinare sarà: **7SCF3-300 120x140**

HOW TO ORDER:
Choose the type of covering **7SCF3 = SNOWCUSTOM FIBER 3**
Choose the colour for the chosen type of covering (e.g. for Fiber 3: 300)
Indicate the dimensions L (length) and H (height), e.g. 120x140
The ordering code will be: **7SCF3-300 120x140**

COMMENT COMMANDER:
Choisissez le type de revêtement **7SCF3 = SNOWCUSTOM FIBER 3**
Choisissez la couleur pour le type de revêtement choisi (ex. pour Fiber 3: 300)
Indiquez les dimensions L (longueur) et H (hauteur), ex. 120x140
Le code de commande sera: **7SCF3-300 120x140**

CÓMO PEDIRLO:
Elija el tipo de revestimiento **7SCF3 = SNOWCUSTOM FIBER 3**
Elija el color para el tipo de revestimiento elegido (por ejemplo, para Fiber 3: 300)
Indique las dimensiones L (longitud) y H (altura), por ejemplo 120x140
El código de pedido será: **7SCF3-300 120x140**

BESTELLUNGSVORGANG:
Wählen Sie die Art des Belags **7SCF3 = SNOWCUSTOM FIBER 3**
Wählen Sie die Farbe für den gewählten Belagstyp (z.B. für Fiber 3: 300)
Geben Sie die Abmessungen L (Länge) und H (Höhe) an, z.B. 120x140
Der Bestellcode lautet: **7SCF3-300 120x140**

ATTENZIONE. Il valore della larghezza deve sempre essere inferiore al valore dell'altezza.

ATTENTION The value of the width must always be less than the value of the height.

ATTENTION La valeur de la largeur doit toujours être inférieure à la valeur de la hauteur.

ATENCIÓN El valor de la anchura debe ser siempre inferior al valor de la altura.

ACHTUNG Der Wert für die Breite muss immer kleiner sein als der Wert für die Höhe.

SNOWCUSTOM FIBER 3 MELANGE

FIBER 3 MELANGE - 7SCF3-XXX

cm H \ L	40	50	60	70	80	90	100	110	120
40	€ 232,00	€ 245,00	€ 257,00	€ 272,00	€ 290,00	€ 313,00	€ 330,00	€ 338,00	€ 345,00
50	€ 245,00	€ 256,00	€ 266,00	€ 288,00	€ 317,00	€ 340,00	€ 348,00	€ 355,00	€ 363,00
60	€ 257,00	€ 266,00	€ 284,00	€ 302,00	€ 321,00	€ 374,00	€ 382,00	€ 390,00	€ 398,00
70	€ 272,00	€ 288,00	€ 302,00	€ 349,00	€ 368,00	€ 376,00	€ 385,00	€ 393,00	€ 401,00
80	€ 290,00	€ 317,00	€ 321,00	€ 368,00	€ 381,00	€ 390,00	€ 398,00	€ 407,00	€ 415,00
90	€ 313,00	€ 340,00	€ 374,00	€ 376,00	€ 390,00	€ 482,00	€ 491,00	€ 529,00	€ 538,00
100	€ 330,00	€ 348,00	€ 382,00	€ 385,00	€ 398,00	€ 491,00	€ 523,00	€ 532,00	€ 541,00
110	€ 338,00	€ 355,00	€ 390,00	€ 393,00	€ 407,00	€ 529,00	€ 532,00	€ 535,00	€ 544,00
120	€ 345,00	€ 363,00	€ 398,00	€ 401,00	€ 415,00	€ 538,00	€ 541,00	€ 544,00	€ 547,00
130	€ 372,00	€ 405,00	€ 410,00	€ 503,00	€ 548,00	€ 551,00	€ 554,00	€ 557,00	€ 581,00
140	€ 379,00	€ 413,00	€ 418,00	€ 542,00	€ 556,00	€ 560,00	€ 563,00	€ 587,00	€ 590,00
150	€ 387,00	€ 420,00	€ 426,00	€ 550,00	€ 565,00	€ 568,00	€ 592,00	€ 596,00	€ 600,00
160	€ 394,00	€ 428,00	€ 434,00	€ 558,00	€ 573,00	€ 577,00	€ 601,00	€ 605,00	€ 609,00
170	€ 458,00	€ 509,00	€ 546,00	€ 690,00	€ 705,00	€ 729,00	€ 734,00	€ 738,00	€ 792,00
180	€ 466,00	€ 517,00	€ 554,00	€ 698,00	€ 714,00	€ 738,00	€ 743,00	€ 797,00	€ 802,00
190	€ 473,00	€ 525,00	€ 562,00	€ 706,00	€ 742,00	€ 747,00	€ 752,00	€ 806,00	€ 811,00
200	€ 481,00	€ 563,00	€ 570,00	€ 715,00	€ 751,00	€ 756,00	€ 811,00	€ 816,00	€ 821,00
210	€ 488,00	€ 570,00	€ 578,00	€ 743,00	€ 759,00	€ 764,00	€ 820,00	€ 825,00	€ 855,00
220	€ 496,00	€ 578,00	€ 586,00	€ 751,00	€ 768,00	€ 823,00	€ 829,00	€ 859,00	€ 865,00
230	€ 503,00	€ 586,00	€ 594,00	€ 759,00	€ 776,00	€ 832,00	€ 838,00	€ 868,00	€ 874,00
240	€ 511,00	€ 594,00	€ 602,00	€ 768,00	€ 785,00	€ 841,00	€ 847,00	€ 878,00	€ 884,00

SNOWCUSTOM FIBER 6 VELVET

design Caimi Lab
Snowcustom technology by Caimi Brevetti

COLORI DISPONIBILI
AVAILABLE COLORS

FIBER 6 VELVET

600

601

602

603

604

605

606

607

608

609

610

611

COME ORDINARE:
Scegliere il tipo di rivestimento **7SCF6 = SNOWCUSTOM FIBER 6**
Scegliere il colore per il tipo di rivestimento scelto (ad esempio, per Fiber 6: 600)
Indicare le dimensioni L (lunghezza) e H (altezza), ad esempio 120x140
Il codice da ordinare sarà: **7SCF6-600 120x140**

HOW TO ORDER:
Choose the type of covering **7SCF6 = SNOWCUSTOM FIBER 6**
Choose the colour for the chosen type of covering (e.g. for Fiber 6: 600)
Indicate the dimensions L (length) and H (height), e.g. 120x140
The ordering code will be: **7SCF6-600 120x140**

COMMENT COMMANDER:
Choisissez le type de revêtement **7SCF6 = SNOWCUSTOM FIBER 6**
Choisissez la couleur pour le type de revêtement choisi (ex. pour Fiber 6: 600)
Indiquez les dimensions L (longueur) et H (hauteur), ex. 120x140
Le code de commande sera: **7SCF6-600 120x140**

CÓMO PEDIRLO:
Elija el tipo de revestimiento **7SCF6 = SNOWCUSTOM FIBER 6**
Elija el color para el tipo de revestimiento elegido (por ejemplo, para Fiber 6: 600)
Indique las dimensiones L (longitud) y H (altura), por ejemplo 120x140
El código de pedido será: **7SCF6-600 120x140**

BESTELLUNGSVORGANG:
Wählen Sie die Art des Belags **7SCF6 = SNOWCUSTOM FIBER 6**
Wählen Sie die Farbe für den gewählten Belagstyp (z.B. für Fiber 6: 600)
Geben Sie die Abmessungen L (Länge) und H (Höhe) an, z.B. 120x140
Der Bestellcode lautet: **77SCF6-600 120x140**

H max 240 cm

L max 120 cm

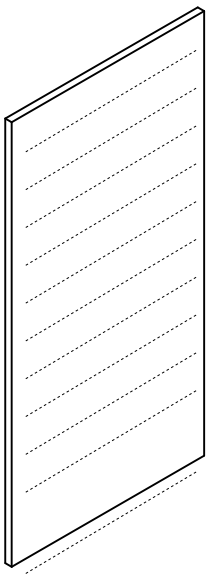

ATTENZIONE
I pannelli rivestiti in tessuto F6 Velvet vengono confezionati con tessuto con trama come da immagine.
Il valore della larghezza deve sempre essere inferiore al valore dell'altezza.

ATTENTION
F6 Velvet fabric-covered panels are manufactured with weft fabric as shown in the picture.
The value of the width must always be less than the value of the height.

ATTENTION
Les panneaux recouverts de tissu Velvet F6 sont fabriqués avec un tissu de trame comme indiqué sur l'image.
La valeur de la largeur doit toujours être inférieure à la valeur de la hauteur.

ATENCIÓN
Los paneles recubiertos de tejido F6 Velvet se fabrican con tejido de trama como se muestra en la imagen.
El valor de la anchura debe ser siempre inferior al valor de la altura.

ACHTUNG
Die stoffbezogenen F6 Velvet-Paneele werden mit Schussgewebe hergestellt, wie auf dem Bild zu sehen.
Der Wert für die Breite muss immer kleiner sein als der Wert für die Höhe.

FIBER 6 VELVET - 7SCF6-XXX

cm H \ L	40	50	60	70	80	90	100	110	120
40	€ 265,00	€ 282,00	€ 299,00	€ 319,00	€ 342,00	€ 369,00	€ 391,00	€ 403,00	€ 416,00
50	€ 282,00	€ 293,00	€ 308,00	€ 335,00	€ 368,00	€ 395,00	€ 408,00	€ 420,00	€ 433,00
60	€ 299,00	€ 308,00	€ 325,00	€ 348,00	€ 372,00	€ 428,00	€ 441,00	€ 454,00	€ 467,00
70	€ 319,00	€ 335,00	€ 348,00	€ 393,00	€ 417,00	€ 430,00	€ 443,00	€ 456,00	€ 469,00
80	€ 342,00	€ 368,00	€ 372,00	€ 417,00	€ 429,00	€ 443,00	€ 456,00	€ 469,00	€ 483,00
90	€ 369,00	€ 395,00	€ 428,00	€ 430,00	€ 443,00	€ 531,00	€ 545,00	€ 587,00	€ 601,00
100	€ 391,00	€ 408,00	€ 441,00	€ 443,00	€ 456,00	€ 545,00	€ 576,00	€ 590,00	€ 604,00
110	€ 403,00	€ 420,00	€ 454,00	€ 456,00	€ 469,00	€ 587,00	€ 590,00	€ 593,00	€ 607,00
120	€ 416,00	€ 433,00	€ 467,00	€ 469,00	€ 483,00	€ 601,00	€ 604,00	€ 607,00	€ 610,00
130	€ 446,00	€ 478,00	€ 483,00	€ 573,00	€ 615,00	€ 618,00	€ 622,00	€ 625,00	€ 647,00
140	€ 459,00	€ 491,00	€ 496,00	€ 615,00	€ 629,00	€ 632,00	€ 636,00	€ 658,00	€ 661,00
150	€ 471,00	€ 504,00	€ 509,00	€ 628,00	€ 642,00	€ 646,00	€ 669,00	€ 672,00	€ 676,00
160	€ 484,00	€ 516,00	€ 522,00	€ 641,00	€ 656,00	€ 660,00	€ 683,00	€ 686,00	€ 690,00
170	€ 551,00	€ 600,00	€ 635,00	€ 773,00	€ 788,00	€ 811,00	€ 815,00	€ 819,00	€ 871,00
180	€ 563,00	€ 612,00	€ 648,00	€ 786,00	€ 801,00	€ 825,00	€ 829,00	€ 881,00	€ 886,00
190	€ 576,00	€ 625,00	€ 660,00	€ 799,00	€ 834,00	€ 838,00	€ 843,00	€ 895,00	€ 900,00
200	€ 588,00	€ 667,00	€ 673,00	€ 813,00	€ 847,00	€ 852,00	€ 905,00	€ 910,00	€ 914,00
210	€ 601,00	€ 679,00	€ 686,00	€ 845,00	€ 861,00	€ 866,00	€ 919,00	€ 924,00	€ 953,00
220	€ 613,00	€ 692,00	€ 699,00	€ 858,00	€ 874,00	€ 927,00	€ 933,00	€ 962,00	€ 967,00
230	€ 626,00	€ 705,00	€ 712,00	€ 871,00	€ 888,00	€ 941,00	€ 947,00	€ 976,00	€ 982,00
240	€ 638,00	€ 718,00	€ 725,00	€ 885,00	€ 901,00	€ 955,00	€ 960,00	€ 990,00	€ 996,00

SNOWCUSTOM FIBER 8 BOUCLE’

design Caimi Lab
Snowcustom technology by Caimi Brevetti

COLORI DISPONIBILI
AVAILABLE COLORS

FIBER 8 BOUCLE’

800

801

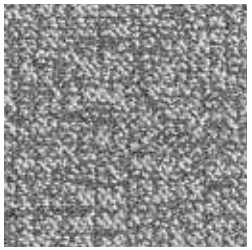
802

803

807

810

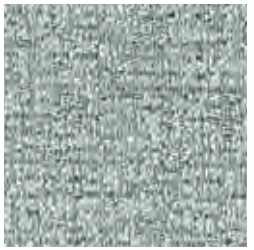
811

812

813

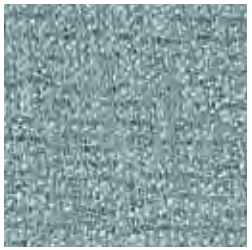
814

815

816

COME ORDINARE:
Scegliere il tipo di rivestimento **7SCF8 = SNOWCUSTOM FIBER 8**
Scegliere il colore per il tipo di rivestimento scelto (ad esempio, per Fiber 8: 811)
Indicare le dimensioni L (lunghezza) e H (altezza), ad esempio 120x140
Il codice da ordinare sarà: **7SCF8-811 120x140**

HOW TO ORDER:
Choose the type of covering **7SCF8 = SNOWCUSTOM FIBER 8**
Choose the colour for the chosen type of covering (e.g. for Fiber 8: 811)
Indicate the dimensions L (length) and H (height), e.g. 120x140
The ordering code will be: **7SCF8-811 120x140**

COMMENT COMMANDER:
Choisissez le type de revêtement **7SCF8 = SNOWCUSTOM FIBER 8**
Choisissez la couleur pour le type de revêtement choisi (ex. pour Fiber 8: 811)
Indiquez les dimensions L (longueur) et H (hauteur), ex. 120x140
Le code de commande sera: **7SCF8-811 120x140**

CÓMO PEDIRLO:
Elija el tipo de revestimiento **7SCF8 = SNOWCUSTOM FIBER 8**
Elija el color para el tipo de revestimiento elegido (por ejemplo, para Fiber 8: 811)
Indique las dimensiones L (longitud) y H (altura), por ejemplo 120x140
El código de pedido será: **7SCF8-811 120x140**

BESTELLUNGSVORGANG:
Wählen Sie die Art des Belags **7SCF8 = SNOWCUSTOM FIBER 8**
Wählen Sie die Farbe für den gewählten Belagstyp (z.B. für Fiber 8: 811)
Geben Sie die Abmessungen L (Länge) und H (Höhe) an, z.B. 120x140
Der Bestellcode lautet: **7SCF8-811 120x140**

ATTENZIONE. Il valore della larghezza deve sempre essere inferiore al valore dell’altezza.

ATTENTION The value of the width must always be less than the value of the height.

ATTENTION La valeur de la largeur doit toujours être inférieure à la valeur de la hauteur.

ATENCIÓN El valor de la anchura debe ser siempre inferior al valor de la altura.

ACHTUNG Der Wert für die Breite muss immer kleiner sein als der Wert für die Höhe.

SNOWCUSTOM FIBER 8 BOUCLE'

FIBER 8 BOUCLE' - 7SCF8-XXX

cm H \ L	40	50	60	70	80	90	100	110	120
40	€ 244,00	€ 258,00	€ 272,00	€ 288,00	€ 308,00	€ 332,00	€ 351,00	€ 360,00	€ 369,00
50	€ 258,00	€ 269,00	€ 281,00	€ 305,00	€ 335,00	€ 359,00	€ 369,00	€ 378,00	€ 387,00
60	€ 272,00	€ 281,00	€ 299,00	€ 319,00	€ 339,00	€ 394,00	€ 403,00	€ 413,00	€ 422,00
70	€ 288,00	€ 305,00	€ 319,00	€ 365,00	€ 386,00	€ 396,00	€ 406,00	€ 415,00	€ 425,00
80	€ 308,00	€ 335,00	€ 339,00	€ 386,00	€ 399,00	€ 409,00	€ 419,00	€ 429,00	€ 439,00
90	€ 332,00	€ 359,00	€ 394,00	€ 396,00	€ 409,00	€ 501,00	€ 512,00	€ 552,00	€ 562,00
100	€ 351,00	€ 369,00	€ 403,00	€ 406,00	€ 419,00	€ 512,00	€ 544,00	€ 555,00	€ 565,00
110	€ 360,00	€ 378,00	€ 413,00	€ 415,00	€ 429,00	€ 552,00	€ 555,00	€ 557,00	€ 568,00
120	€ 369,00	€ 387,00	€ 422,00	€ 425,00	€ 439,00	€ 562,00	€ 565,00	€ 568,00	€ 571,00
130	€ 397,00	€ 430,00	€ 436,00	€ 529,00	€ 573,00	€ 576,00	€ 580,00	€ 583,00	€ 606,00
140	€ 406,00	€ 440,00	€ 445,00	€ 569,00	€ 583,00	€ 587,00	€ 590,00	€ 614,00	€ 617,00
150	€ 415,00	€ 449,00	€ 455,00	€ 578,00	€ 593,00	€ 597,00	€ 621,00	€ 624,00	€ 628,00
160	€ 424,00	€ 458,00	€ 464,00	€ 588,00	€ 603,00	€ 607,00	€ 631,00	€ 635,00	€ 639,00
170	€ 490,00	€ 541,00	€ 577,00	€ 721,00	€ 737,00	€ 761,00	€ 765,00	€ 769,00	€ 824,00
180	€ 499,00	€ 550,00	€ 587,00	€ 731,00	€ 747,00	€ 771,00	€ 776,00	€ 830,00	€ 835,00
190	€ 508,00	€ 559,00	€ 596,00	€ 741,00	€ 777,00	€ 781,00	€ 786,00	€ 841,00	€ 846,00
200	€ 517,00	€ 599,00	€ 606,00	€ 751,00	€ 787,00	€ 792,00	€ 847,00	€ 852,00	€ 857,00
210	€ 526,00	€ 608,00	€ 615,00	€ 780,00	€ 797,00	€ 802,00	€ 857,00	€ 862,00	€ 893,00
220	€ 535,00	€ 617,00	€ 625,00	€ 790,00	€ 807,00	€ 862,00	€ 868,00	€ 898,00	€ 904,00
230	€ 544,00	€ 626,00	€ 634,00	€ 800,00	€ 817,00	€ 872,00	€ 878,00	€ 909,00	€ 915,00
240	€ 553,00	€ 636,00	€ 644,00	€ 810,00	€ 827,00	€ 883,00	€ 889,00	€ 920,00	€ 926,00

SNOWCUSTOM FIBER 14 BIOSPHERE

design Caimi Lab
Snowcustom technology by Caimi Brevetti

COLORI DISPONIBILI
AVAILABLE COLORS

FIBER 14 BIOSPHERE

1401

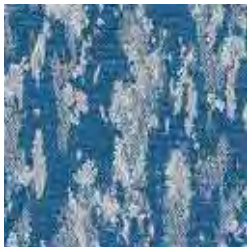

1402

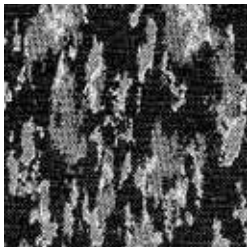

1404

1405

1406

COME ORDINARE:
Scegliere il tipo di rivestimento **7SCF14 = SNOWCUSTOM FIBER 14**
Scegliere il colore per il tipo di rivestimento scelto (ad esempio, per Fiber 14: 1402)
Indicare le dimensioni L (lunghezza) e H (altezza), ad esempio 120x140
Il codice da ordinare sarà: **7SCF14-1402 120x140**

HOW TO ORDER:
Choose the type of covering **7SCF14 = SNOWCUSTOM FIBER 14**
Choose the colour for the chosen type of covering (e.g. for Fiber 14: 1402)
Indicate the dimensions L (length) and H (height), e.g. 120x140
The ordering code will be: **7SCF14-1402 120x140**

COMMENT COMMANDER:
Choisissez le type de revêtement **7SCF14 = SNOWCUSTOM FIBER 14**
Choisissez la couleur pour le type de revêtement choisi (ex. pour Fiber 814: 1402)
Indiquez les dimensions L (longueur) et H (hauteur), ex. 120x140
Le code de commande sera: **7SCF14-1402 120x140**

CÓMO PEDIRLO:
Elija el tipo de revestimiento **7SCF14 = SNOWCUSTOM FIBER 14**
Elija el color para el tipo de revestimiento elegido (por ejemplo, para Fiber 14: 1402)
Indique las dimensiones L (longitud) y H (altura), por ejemplo 120x140
El código de pedido será: **7SCF14-1402 120x140**

BESTELLUNGSVORGANG:
Wählen Sie die Art des Belags **7SCF14 = SNOWCUSTOM FIBER 14**
Wählen Sie die Farbe für den gewählten Belagstyp (z.B. für Fiber 14: 1402)
Geben Sie die Abmessungen L (Länge) und H (Höhe) an, z.B. 120x140
Der Bestellcode lautet: **7SCF14-1402 120x140**

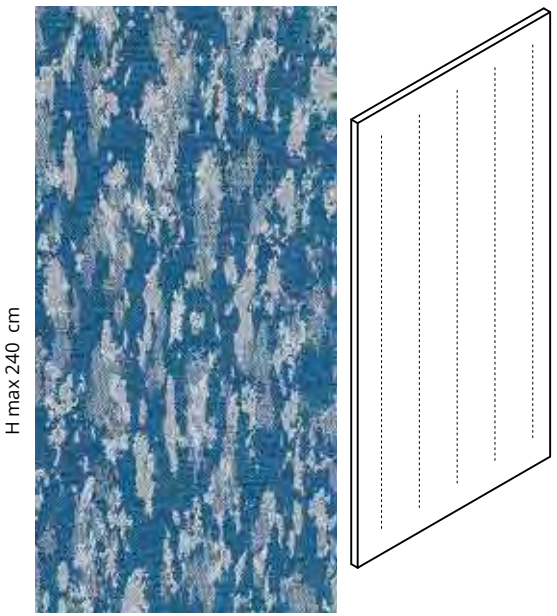

ATTENZIONE
I pannelli rivestiti in tessuto F14 Biosphere vengono confezionati con tessuto con trama come da immagine.
Il valore della larghezza deve sempre essere inferiore al valore dell'altezza.

ATTENTION
F14 Biosphere fabric-covered panels are manufactured with weft fabric as shown in the picture.
The value of the width must always be less than the value of the height.

ATTENTION
Les panneaux recouverts de tissu F14 Biosphere sont fabriqués avec un tissu de trame comme indiqué sur l'image.
La valeur de la largeur doit toujours être inférieure à la valeur de la hauteur.

ATENCIÓN
Los paneles recubiertos de tejido F14 Biosphere se fabrican con tejido de trama como se muestra en la imagen.
El valor de la anchura debe ser siempre inferior al valor de la altura.

ACHTUNG
Die stoffbezogenen F14 Biosphere-Paneele werden mit Schussgewebe hergestellt, wie auf dem Bild zu sehen.
Der Wert für die Breite muss immer kleiner sein als der Wert für die Höhe.

SNOWCUSTOM FIBER 14 BIOSPHERE

FIBER 14 BIOSPHERE - 7SCF14-XXXX

cm H \ L	40	50	60	70	80	90	100	110	120
40	€ 265,00	€ 282,00	€ 299,00	€ 319,00	€ 342,00	€ 369,00	€ 391,00	€ 403,00	€ 416,00
50	€ 282,00	€ 293,00	€ 308,00	€ 335,00	€ 368,00	€ 395,00	€ 408,00	€ 420,00	€ 433,00
60	€ 299,00	€ 308,00	€ 325,00	€ 348,00	€ 372,00	€ 428,00	€ 441,00	€ 454,00	€ 467,00
70	€ 319,00	€ 335,00	€ 348,00	€ 393,00	€ 417,00	€ 430,00	€ 443,00	€ 456,00	€ 469,00
80	€ 342,00	€ 368,00	€ 372,00	€ 417,00	€ 429,00	€ 443,00	€ 456,00	€ 469,00	€ 483,00
90	€ 369,00	€ 395,00	€ 428,00	€ 430,00	€ 443,00	€ 531,00	€ 545,00	€ 587,00	€ 601,00
100	€ 391,00	€ 408,00	€ 441,00	€ 443,00	€ 456,00	€ 545,00	€ 576,00	€ 590,00	€ 604,00
110	€ 403,00	€ 420,00	€ 454,00	€ 456,00	€ 469,00	€ 587,00	€ 590,00	€ 593,00	€ 607,00
120	€ 416,00	€ 433,00	€ 467,00	€ 469,00	€ 483,00	€ 601,00	€ 604,00	€ 607,00	€ 610,00
130	€ 446,00	€ 478,00	€ 483,00	€ 573,00	€ 615,00	€ 618,00	€ 622,00	€ 625,00	€ 647,00
140	€ 459,00	€ 491,00	€ 496,00	€ 615,00	€ 629,00	€ 632,00	€ 636,00	€ 658,00	€ 661,00
150	€ 471,00	€ 504,00	€ 509,00	€ 628,00	€ 642,00	€ 646,00	€ 669,00	€ 672,00	€ 676,00
160	€ 484,00	€ 516,00	€ 522,00	€ 641,00	€ 656,00	€ 660,00	€ 683,00	€ 686,00	€ 690,00
170	€ 551,00	€ 600,00	€ 635,00	€ 773,00	€ 788,00	€ 811,00	€ 815,00	€ 819,00	€ 871,00
180	€ 563,00	€ 612,00	€ 648,00	€ 786,00	€ 801,00	€ 825,00	€ 829,00	€ 881,00	€ 886,00
190	€ 576,00	€ 625,00	€ 660,00	€ 799,00	€ 834,00	€ 838,00	€ 843,00	€ 895,00	€ 900,00
200	€ 588,00	€ 667,00	€ 673,00	€ 813,00	€ 847,00	€ 852,00	€ 905,00	€ 910,00	€ 914,00
210	€ 601,00	€ 679,00	€ 686,00	€ 845,00	€ 861,00	€ 866,00	€ 919,00	€ 924,00	€ 953,00
220	€ 613,00	€ 692,00	€ 699,00	€ 858,00	€ 874,00	€ 927,00	€ 933,00	€ 962,00	€ 967,00
230	€ 626,00	€ 705,00	€ 712,00	€ 871,00	€ 888,00	€ 941,00	€ 947,00	€ 976,00	€ 982,00
240	€ 638,00	€ 718,00	€ 725,00	€ 885,00	€ 901,00	€ 955,00	€ 960,00	€ 990,00	€ 996,00

SNOWCUSTOM

design Caimi Lab
Snowcustom technology by Caimi Brevetti

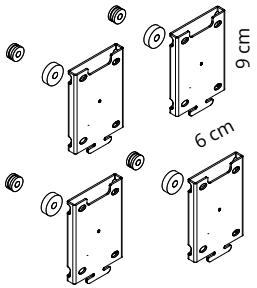

7S378/4 **€ 64,00**
Kit 4 pcs.

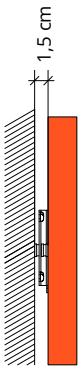

Kit 4 attacchi magnetici a parete per pannelli Snowcustom (viti non incluse).

Kit of 4 magnetic wall mounts for Snowcustom panels (screws not included).

Kit de 4 supports muraux magnétiques pour les panneaux Snowcustom (vis non comprises).

Kit de 4 soportes magnéticos de pared para paneles Snowcustom (los tornillos no están incluidos).

Satz mit 4 magnetischen Wandhalterungen für Snowcustom-Panels (Schrauben nicht enthalten).

Pannelli vedi pag. / Panels see pages 243-245-247-249-251

4 pcs. = 1 code 7S378/4
per pannelli dimensioni fino a 80x80

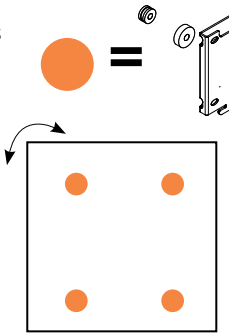

Per pannelli dimensioni fino a 80x80 cm
For panel sizes up to 80x80 cm
Pour panneaux jusqu'à 80x80 cm
Para paneles de dimensiones hasta 80x80 cm
Für Plattengrößen bis zu 80x80

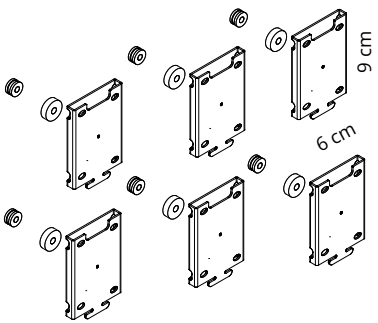

7S378/6 **€ 96,00**
Kit 6 pcs.

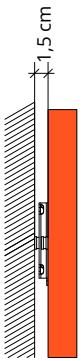

Kit 6 attacchi magnetici a parete per pannelli Snowcustom (viti non incluse).

Kit of 6 magnetic wall mounts for Snowcustom panels (screws not included).

Kit de 6 supports muraux magnétiques pour les panneaux Snowcustom (vis non comprises).

Kit de 6 soportes magnéticos de pared para paneles Snowcustom (los tornillos no están incluidos).

Satz mit 6 magnetischen Wandhalterungen für Snowcustom-Panels (Schrauben nicht enthalten).

Pannelli vedi pag. / Panels see pages 243-245-247-249-251

6 pcs. = 1 code 7S378/6
per pannelli dimensioni da 90x80 a 180x120

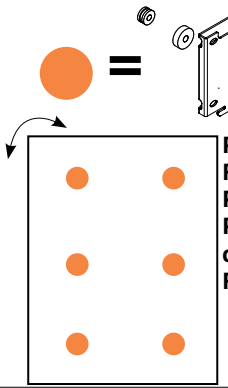

Per pannelli dimensioni da 90x80 a 180x120 cm
For panel sizes from 90x80 to 180x120 cm
Pour panneaux de 90x80 à 180x120 cm
Para paneles de dimensiones 90x80 a 180x120 cm
Für Paneelgrößen von 90x80 bis 180x120 cm

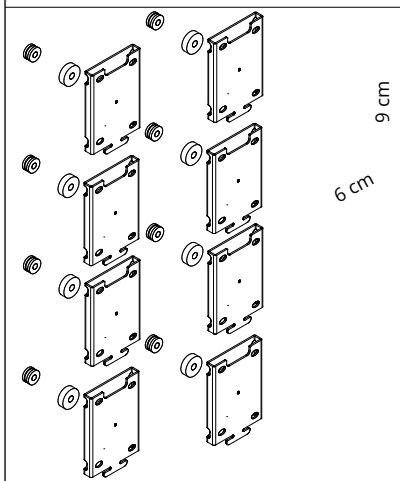

7S378/8 **€ 118,00**
Kit 8 pcs.

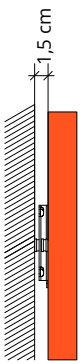

Kit 6 attacchi magnetici a parete per pannelli Snowcustom (viti non incluse).

Kit of 6 magnetic wall mounts for Snowcustom panels (screws not included).

Kit de 6 supports muraux magnétiques pour les panneaux Snowcustom (vis non comprises).

Kit de 6 soportes magnéticos de pared para paneles Snowcustom (los tornillos no están incluidos).

Satz mit 6 magnetischen Wandhalterungen für Snowcustom-Panels (Schrauben nicht enthalten).

Pannelli vedi pag. / Panels see pages 243-245-247-249-251

8 pcs. = 1 code 7S378/8
per pannelli dimensioni da 190x120 a 240x120

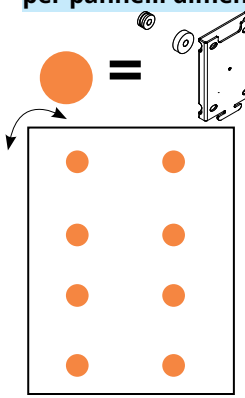

Per pannelli dimensioni da 190x120 a 240x120 cm
For panel sizes from 190x120 to 240x120 cm
Pour panneaux de 190x120 à 240x120 cm
Para paneles de dimensiones 190x120 a 240x120 cm
Für Paneelgrößen von 190x120 bis 240x120 cm

OPZIONALE
OPTIONAL

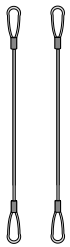

7W/A3 **€ 11,00**
1 coppia /1 pair
1 paire / 1 pare
1 Paar

Coppia di cavetti di sicurezza in acciaio per cod. 7S378/4 7S378/6 E 7S378/8

Pair of steel safety cables for codes 7S378/4 7S378/6 E 7S378/8

Paire de câbles de sécurité en acier pour 7S378/4 7S378/6 E 7S378/8

Par de cablecillos de seguridad de acero para 7S378/4 7S378/6 E 7S378/8

Ein Paar Sicherheitsseile aus Stahl für Art. 7S378/4 7S378/6 E 7S378/8

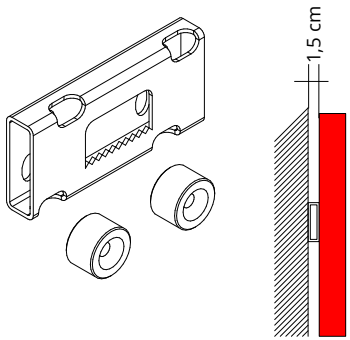

7S377 **€ 21,00**

Attacco a parete in metallo verniciata per aggancio a chiodi/ganci, completo di 2 distanziali.

Painted metal wall mount for nail/hook attachment, complete with 2 spacers.

Fixation murale en métal peint pour fixation par clou ou crochet, complète avec 2 entretoises.

Fijación mural de metal pintado para fijación clavo/gancho, completa con 2 distanciadores

Wandbefestigung aus lackiertem Metall für Nagel-/Hakenbefestigung, komplett mit 2 Abstandshaltern

2 pcs. = 2 code 7S377
Solo per dimensioni fino a 160x120
Only for dimensions up to 160x120

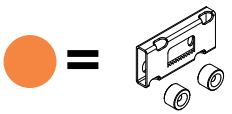

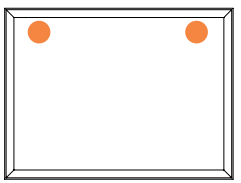

Utilizzare sempre 2 cod. 7S377
Always use 2 codes 7S377
Toujours utiliser 2 codes 7S377
Utilice siempre 2 cod. 7S377
Verwenden Sie immer 2 Code 7S377

FIBER 0

FIBER 3 MELANGE

FIBER 8 BOUCLE'

FIBER 6 VELVET

FIBER 14 BIOSPHERE

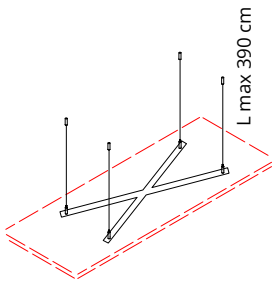

7INCF/1
€ 168,00

Struttura per fissaggio a soffitto per pannelli Snowcustom:
Frame for Snowcustom panels ceiling fixing:
Structure pour accrochage au plafond pour panneaux Snowcustom:
Estructura para el montaje al techo para paneles Snowcustom:
Rahmen für die Deckenbefestigung für Snowcustom Paneele:

70X60 cm - 70x70 cm - 80x40 cm - 80x50 cm - 80x60 cm - 80x70 cm 80x80 cm - 90x40 cm - 90x50 cm - 90x60 cm - 90x70 cm - 90x80 cm - 90x90 cm - 40x100 cm - 50x100 cm - 60x100 cm

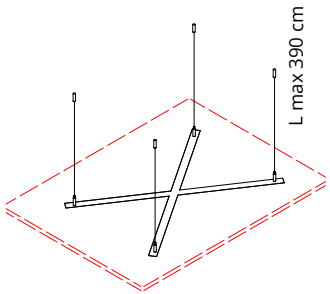

7INCF/2
€ 174,00

Struttura per fissaggio a soffitto per pannelli Snowcustom:
Frame for Snowcustom panels ceiling fixing:
Structure pour accrochage au plafond pour panneaux Snowcustom:
Estructura para el montaje al techo para paneles Snowcustom:
Rahmen für die Deckenbefestigung für Snowcustom Paneele:

70x100 cm - 80x100 cm - 90x100 cm - 100x100 cm - 40x110 cm 50x110 cm - 60x110 cm - 70x110 cm - 80x110 cm - 90x110 cm - 100x110 cm - 110x110 cm - 40x120 cm - 50x120 cm - 60x120 cm 70x120 cm - 80x120 cm - 90x120 cm - 100x120 cm - 110x120 cm 120x120 cm - 40x130 cm - 50x130 cm - 60x130 cm - 70x130 cm - 80x130 cm - 90x130 cm - 100x130 cm - 110x130 cm - 120x130 cm 40x140 cm - 50x140 cm - 60x140 cm - 70x140 cm

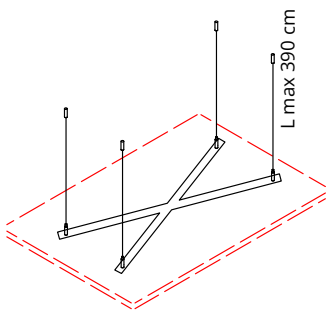

7INCF/3
€ 178,00

Struttura per fissaggio a soffitto per pannelli Snowcustom:
Frame for Snowcustom panels ceiling fixing:
Structure pour accrochage au plafond pour panneaux Snowcustom:
Estructura para el montaje al techo para paneles Snowcustom:
Rahmen für die Deckenbefestigung für Snowcustom Paneele:

80x140 cm - 90x140 cm - 100x140 cm - 110x140 cm - 120x140 cm - 40x150 cm - 50x150 cm - 60x150 cm - 70x150 cm - 80x150 cm - 90x150 cm - 100x150 cm - 110x150 cm - 120x150 cm - 40x160 cm 50x160 cm - 60x160 cm - 70x160 cm - 80x160 cm - 90x160 cm - 100x160 cm - 110x160 cm - 120x160 cm

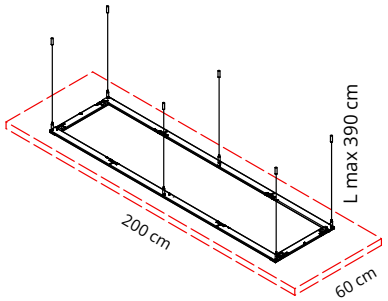

7OSF20060 **€ 279,00**

7OSF20060M **€ 258,00** cad each ≥ 6 pz

Struttura per fissaggio a soffitto per pannelli Snowcustom:
Frame for Snowcustom panels ceiling fixing:
Structure pour accrochage au plafond pour panneaux Snowcustom:
Estructura para el montaje al techo para paneles Snowcustom:
Rahmen für die Deckenbefestigung für Snowcustom Paneele:

60x200 cm

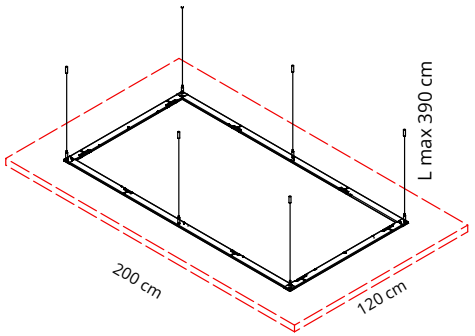

7OSF200120 **€ 290,00**

7OSF200120M **€ 269,00** cad each ≥ 6 pz

Struttura per fissaggio a soffitto per pannelli Snowcustom:
Frame for Snowcustom panels ceiling fixing:
Structure pour accrochage au plafond pour panneaux Snowcustom:
Estructura para el montaje al techo para paneles Snowcustom:
Rahmen für die Deckenbefestigung für Snowcustom Paneele:

120x200 cm

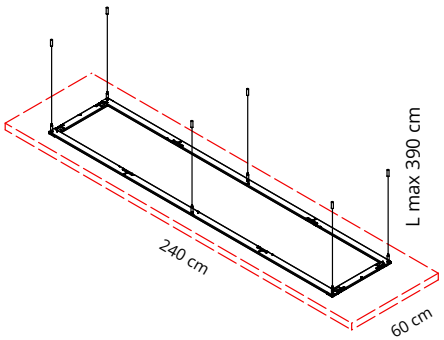

7OSF24060 **€ 295,00**

7OSF24060M **€ 276,00** cad each ≥ 6 pz

Struttura per fissaggio a soffitto per pannelli Snowcustom:
Frame for Snowcustom panels ceiling fixing:
Structure pour accrochage au plafond pour panneaux Snowcustom:
Estructura para el montaje al techo para paneles Snowcustom:
Rahmen für die Deckenbefestigung für Snowcustom Paneele:

60x240 cm

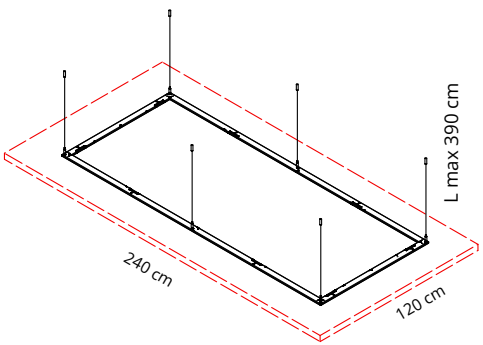

7OSF240120 **€ 311,00**

7OSF240120M **€ 289,00** cad each ≥ 6 pz

Struttura per fissaggio a soffitto per pannelli Snowcustom:
Frame for Snowcustom panels ceiling fixing:
Structure pour accrochage au plafond pour panneaux Snowcustom:
Estructura para el montaje al techo para paneles Snowcustom:
Rahmen für die Deckenbefestigung für Snowcustom Paneele:

120x240 cm

≥ 6 pz : Prezzo unitario per ordini **≥ 6** pz / Unit price for orders **≥ 6** pz / Prix unitaire pour commandes **≥ 6** pz
Precio por unidad para pedidos **≥ 6** pz / Stückpreis für Bestellungen **≥ 6** pz

SNOWCUSTOM

design Caimi Lab
Snowcustom technology by Caimi Brevetti

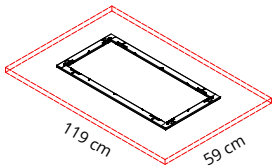

7OCC1206 **€ 246,00**

7OCC1206M **€ 207,00** cad each ≥ 6 pz

Struttura per fissaggio a soffitto per pannelli Snowcustom:
Frame for Snowcustom panels ceiling fixing:
Structure pour accrochage au plafond pour panneaux Snowcustom:
Estructura para el montaje al techo para paneles Snowcustom:
Rahmen für die Deckenbefestigung für Snowcustom Paneele:

60x120 cm

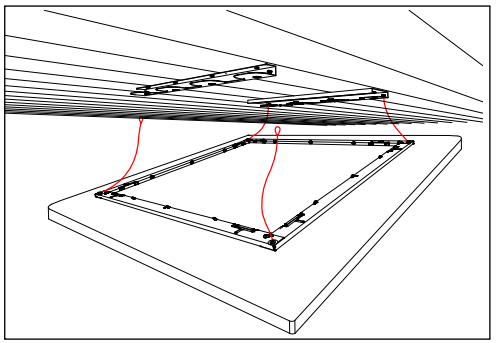

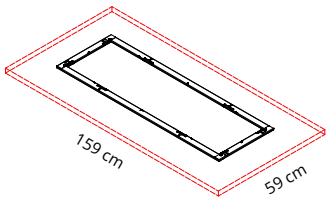

7OCC1606 **€ 248,00**

7OCC1606M **€ 209,00** cad each ≥ 6 pz

Struttura per fissaggio a soffitto per pannelli Snowcustom:
Frame for Snowcustom panels ceiling fixing:
Structure pour accrochage au plafond pour panneaux Snowcustom:
Estructura para el montaje al techo para paneles Snowcustom:
Rahmen für die Deckenbefestigung für Snowcustom Paneele:

60x160 cm

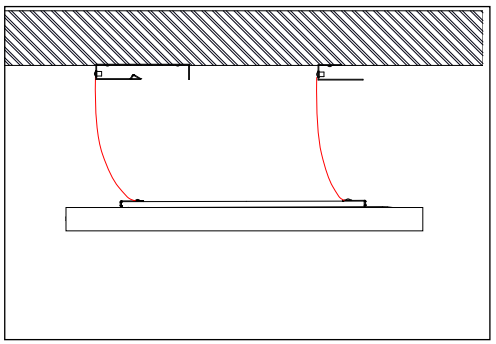

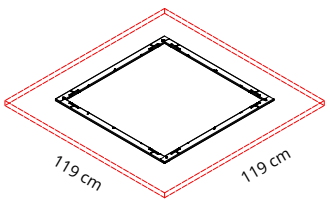

7OCC1212 **€ 292,00**

7OCC1212M **€ 249,00** cad each ≥ 6 pz

Struttura per fissaggio a soffitto per pannelli Snowcustom:
Frame for Snowcustom panels ceiling fixing:
Structure pour accrochage au plafond pour panneaux Snowcustom:
Estructura para el montaje al techo para paneles Snowcustom:
Rahmen für die Deckenbefestigung für Snowcustom Paneele:

120x120 cm

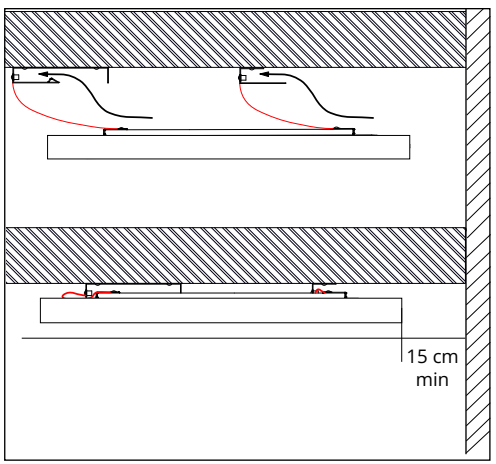

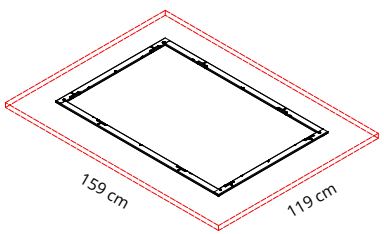

7OCC1216 **€ 303,00**

7OCC1216M **€ 251,00** cad each ≥ 6 pz

Struttura per fissaggio a soffitto per pannelli Snowcustom:
Frame for Snowcustom panels ceiling fixing:
Structure pour accrochage au plafond pour panneaux Snowcustom:
Estructura para el montaje al techo para paneles Snowcustom:
Rahmen für die Deckenbefestigung für Snowcustom Paneele:

120x160 cm

≥ 6 pz : Prezzo unitario per ordini **≥ 6** pz / Unit price for orders **≥ 6** pz / Prix unitaire pour commandes **≥ 6** pz
Precio por unidad para pedidos **≥ 6** pz / Stückpreis für Bestellungen **≥ 6** pz

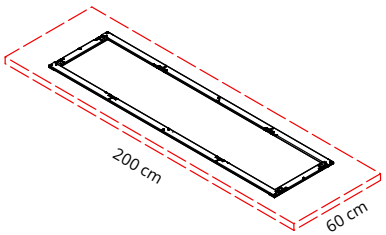

7OCC2006 **€ 303,00**

7OCC2006M **€ 282,00** cad each ≥ 6 pz

Struttura per fissaggio a soffitto per pannelli Snowcustom:
Frame for Snowcustom panels ceiling fixing:
Structure pour accrochage au plafond pour panneaux Snowcustom:
Estructura para el montaje al techo para paneles Snowcustom:
Rahmen für die Deckenbefestigung für Snowcustom Paneele:

60x200 cm

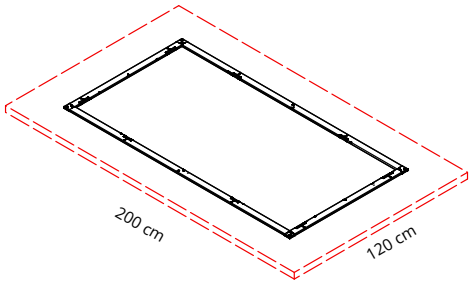

7OCC2012 **€ 313,00**

7OCC2012M **€ 292,00** cad each ≥ 6 pz

Struttura per fissaggio a soffitto per pannelli Snowcustom:
Frame for Snowcustom panels ceiling fixing:
Structure pour accrochage au plafond pour panneaux Snowcustom:
Estructura para el montaje al techo para paneles Snowcustom:
Rahmen für die Deckenbefestigung für Snowcustom Paneele:

120x200 cm

≥ 6 pz : Prezzo unitario per ordini **≥ 6** pz / Unit price for orders **≥ 6** pz / Prix unitaire pour commandes **≥ 6** pz
Precio por unidad para pedidos **≥ 6** pz / Stückpreis für Bestellungen **≥ 6** pz

TRI BU

design Paola Navone - Otto Studio
Snowcustom technology by Caimi Brevetti

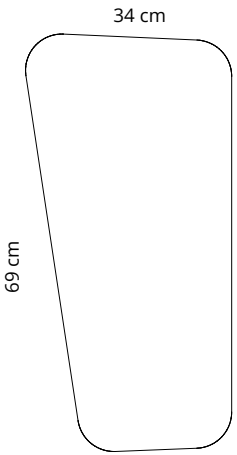

Colore Colour	Codice/Code Prezzo/Price
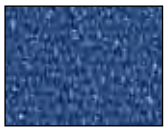	**7TR1-6071** **€ 236,00**
	7TR1-3094 **€ 236,00**
	7TR1-8033 **€ 236,00**

Pannello con imbottitura interna in poliestere a densità variabile, rivestimento esterno in tessuto Snowsound-Fiber Textiles. **Compresi attacchi a parete magnetici.**

Panel with variable-density polyester internal padding, outer cover in Snowsound-Fiber Textiles. **Including magnetic wall connections.**

Panneau avec rembourrage interne en polyester à densité variable, revêtement extérne en tissu Snowsound-Fiber Textiles. **Connexions murales magnétiques inclus.**

Panel con acolchado interior de poliéster de densidad variable, revestimiento externe en Snowsound-Fiber Textiles. **Incluye conexiones magnéticas de pared.**

Paneel mit Polyester-Füllmaterial von unterschiedlicher Dichte, Außenbezug aus Snowsound-Fiber Textiles. **Inklusive magnetischen Wandanschlüssen.**

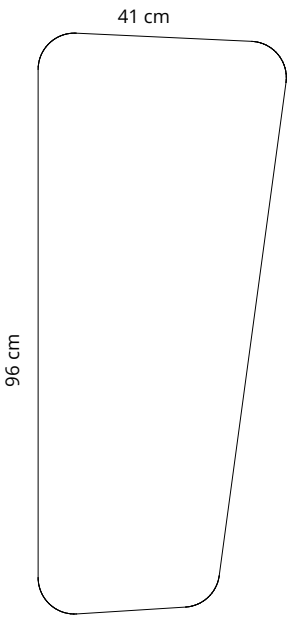

Colore Colour	Codice/Code Prezzo/Price
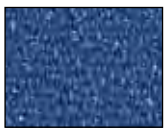	**7TR2-6071** **€ 298,00**
	7TR2-7023 **€ 298,00**

Pannello con imbottitura interna in poliestere a densità variabile, rivestimento esterno in tessuto Snowsound-Fiber Textiles. **Compresi attacchi a parete magnetici.**

Panel with variable-density polyester internal padding, outer cover in Snowsound-Fiber Textiles. **Including magnetic wall connections.**

Panneau avec rembourrage interne en polyester à densité variable, revêtement extérne en tissu Snowsound-Fiber Textiles. **Connexions murales magnétiques inclus.**

Panel con acolchado interior de poliéster de densidad variable, revestimiento externe en Snowsound-Fiber Textiles. **Incluye conexiones magnéticas de pared.**

Paneel mit Polyester-Füllmaterial von unterschiedlicher Dichte, Außenbezug aus Snowsound-Fiber Textiles. **Inklusive magnetischen Wandanschlüssen.**

OPZIONALE / OPTIONAL: cavetti di sicurezza 7W/A3 pag. 224 - safety cables 7W/A3 pag. 224 - Câbles de sécurité 7W/A3 pag. 224 - Cablecillos de seguridad 7W/A3 pag. 224 - Sicherheitsseile 7W/A3 Seite 224

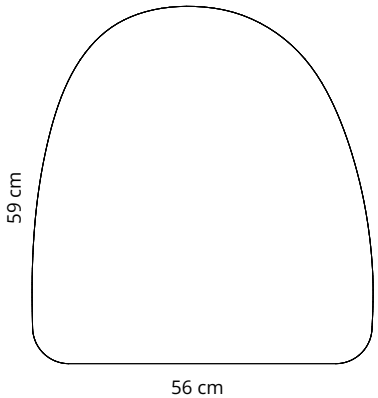

Colore
Colour

Codice/Code
Prezzo/Price

7TR3-7023
€ 298,00

7TR3-8033
€ 298,00

Pannello con imbottitura interna in poliestere a densità variabile, rivestimento esterno in tessuto Snowsound-Fiber Textiles. **Compresi attacchi a parete magnetici.**

Panel with variable-density polyester internal padding, outer cover in Snowsound-Fiber Textiles. **Including magnetic wall connections.**

Panneau avec rembourrage interne en polyester à densité variable, revêtement extérne en tissu Snowsound-Fiber Textiles. **Connexions murales magnétiques inclus.**

Panel con acolchado interior de poliéster de densidad variable, revestimiento externe en Snowsound-Fiber Textiles. **Incluye conexiones magnéticas de pared.**

Paneel mit Polyester-Füllmaterial von unterschiedlicher Dichte, Außenbezug aus Snowsound-Fiber Textiles. **Inklusive magnetischen Wandanschlüssen.**

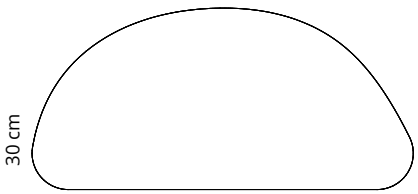

Colore
Colour

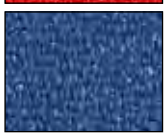

Codice/Code
Prezzo/Price

7TR4-3094
€ 210,00

7TR4-6071
€ 210,00

Pannello con imbottitura interna in poliestere a densità variabile, rivestimento esterno in tessuto Snowsound-Fiber Textiles. **Compresi attacchi a parete magnetici.**

Panel with variable-density polyester internal padding, outer cover in Snowsound-Fiber Textiles. **Including magnetic wall connections.**

Panneau avec rembourrage interne en polyester à densité variable, revêtement extérne en tissu Snowsound-Fiber Textiles. **Connexions murales magnétiques inclus.**

Panel con acolchado interior de poliéster de densidad variable, revestimiento externe en Snowsound-Fiber Textiles. **Incluye conexiones magnéticas de pared.**

Paneel mit Polyester-Füllmaterial von unterschiedlicher Dichte, Außenbezug aus Snowsound-Fiber Textiles. **Inklusive magnetischen Wandanschlüssen.**

OPZIONALE / OPTIONAL: cavetti di sicurezza 7W/A3 pag. 224 - safety cables 7W/A3 pag. 224 - Câbles de sécurité 7W/A3 pag. 224 - Cablecillos de seguridad 7W/A3 pag. 224 - Sicherheitsseile 7W/A3 Seite 224

TRI BU

design Paola Navone - Otto Studio
Snowcustom technology by Caimi Brevetti

Le misure degli ingombri sono indicative - Overall dimensions are approximate - Les dimensions globales sont approximatives

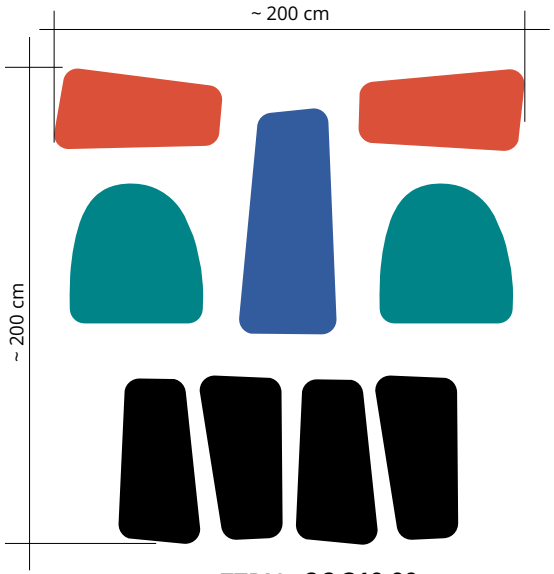

7TRI1 € 2.310,00

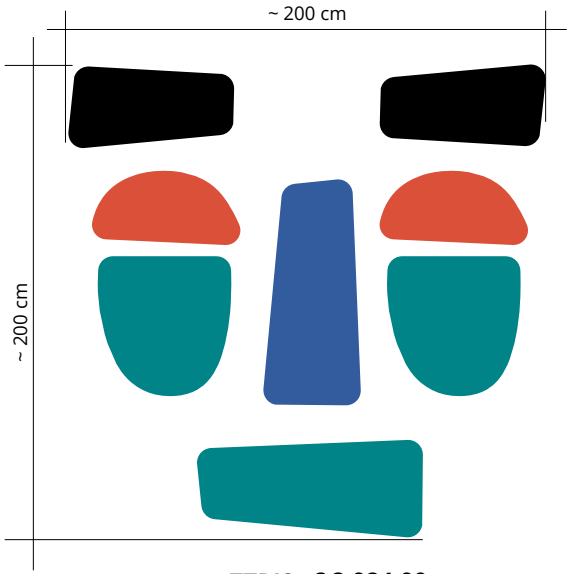

7TRI2 € 2.084,00

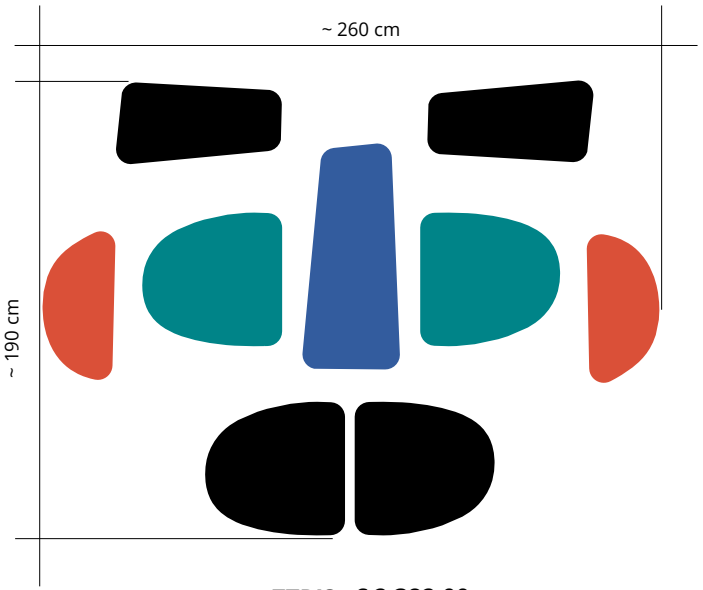

7TRI3 € 2.382,00

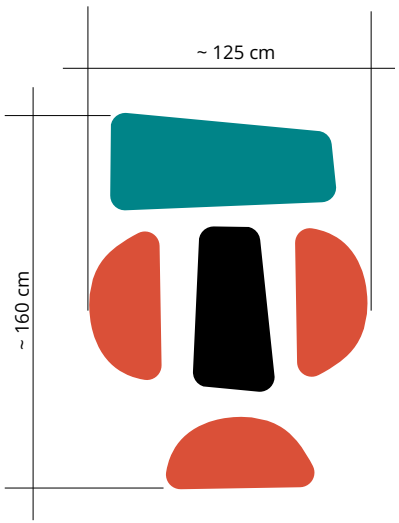

7TRI4 € 1.164,00

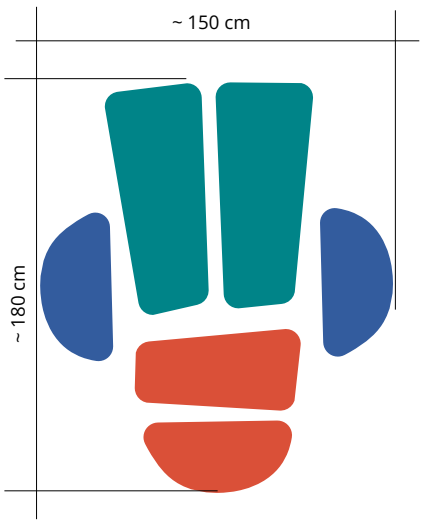

7TRI5 € 1.462,00

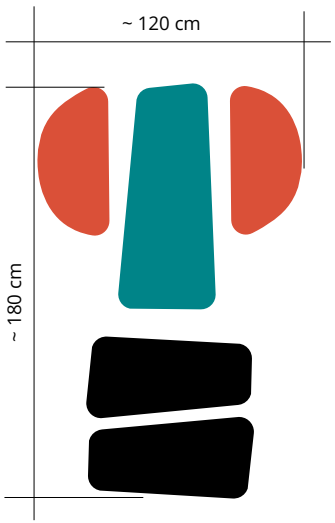

7TRI6 € 1.190,00

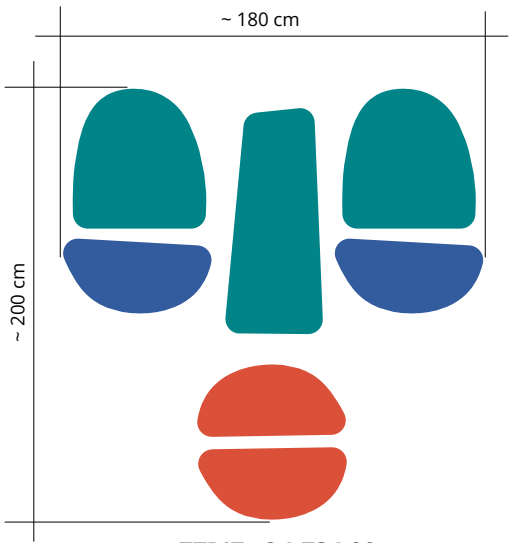

7TRI7 € 1.734,00

Le misure degli ingombri sono indicative - Overall dimensions are approximate - Les dimensions globales sont approximatives

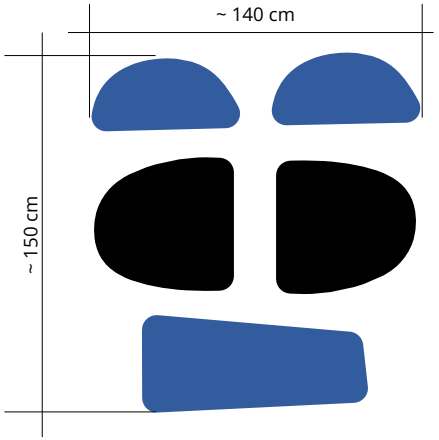

7TRI8 € 1.314,00

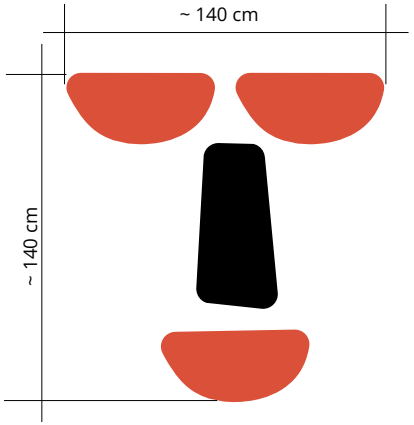

7TRI9 € 866,00

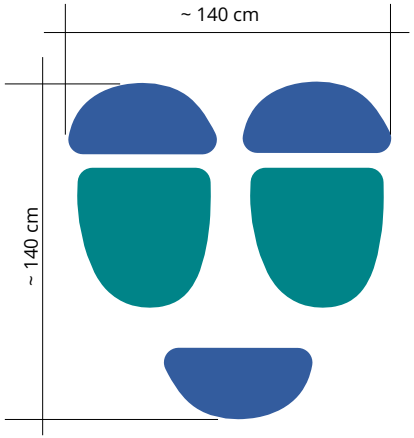

7TRI10 € 1.226,00

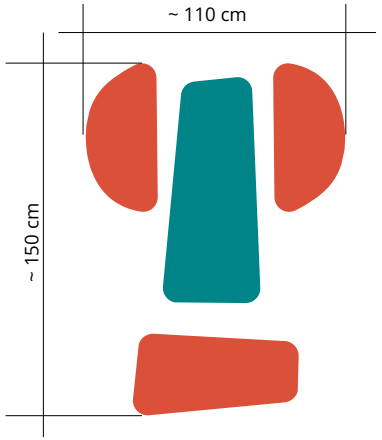

7TRI11 € 954,00

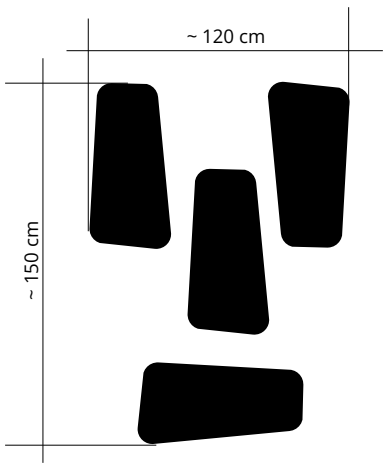

7TRI12 € 944,00

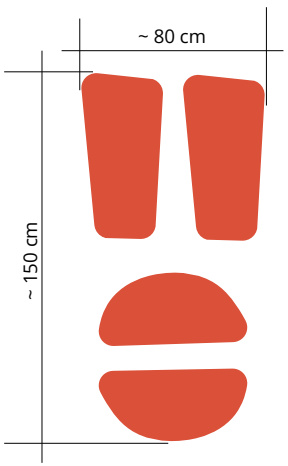

7TRI13 € 892,00

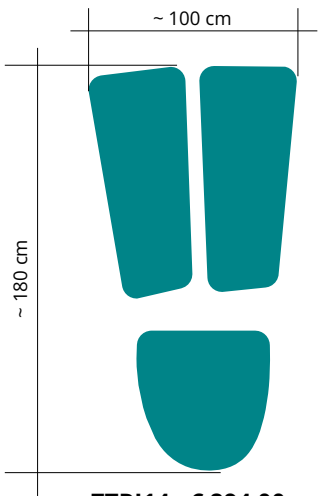

7TRI14 € 894,00

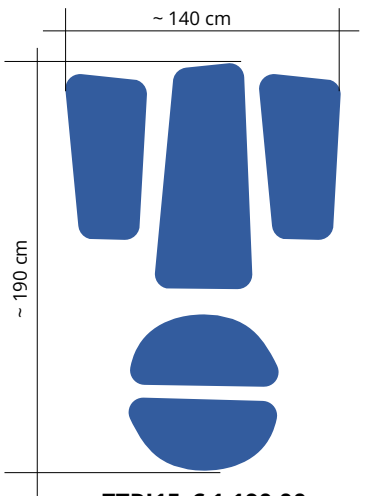

7TRI15 € 1.190,00

CLIMBING

design Raffaello Manzoni
Snowcustom Technology by Caimi Brevetti

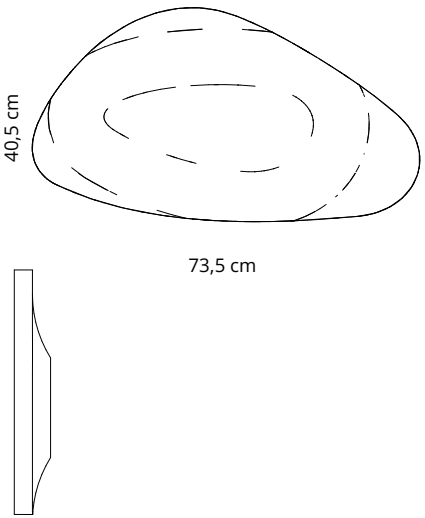

Colore Colour	Codice/Code Prezzo/Price	Colore Colour	Codice/Code Prezzo/Price
	7CLM1-300 **€ 248,00**		**7CLM1-313** **€ 248,00**
	7CLM1-302 **€ 248,00**		**7CLM1-309** **€ 248,00**
	7CLM1-311 **€ 248,00**		

Pannello con imbottitura interna in poliestere a densità variabile, rivestimento esterno in tessuto Snowsound-Fiber Textiles 3 Melange. **Compresi attacchi a parete magnetici.**

Panel with variable-density polyester internal padding, outer cover in Snowsound-Fiber Textiles 3 Melange. **Including magnetic wall connections.**

Panneau avec rembourrage interne en polyester à densité variable, revêtement extérne en tissu Snowsound-Fiber Textiles 3 Melange. **Connexions murales magnétiques inclus.**

Panel con acolchado interior de poliéster de densidad variable, revestimiento exterior en Snowsound-Fiber Textiles 3 Melange. **Incluye conexiones magnéticas de pared.**

Paneel mit Polyester-Füllmaterial von unterschiedlicher Dichte, Außenbezug aus Snowsound-Fiber Textiles 3 Melange. **Inklusive magnetischen Wandanschlüssen.**

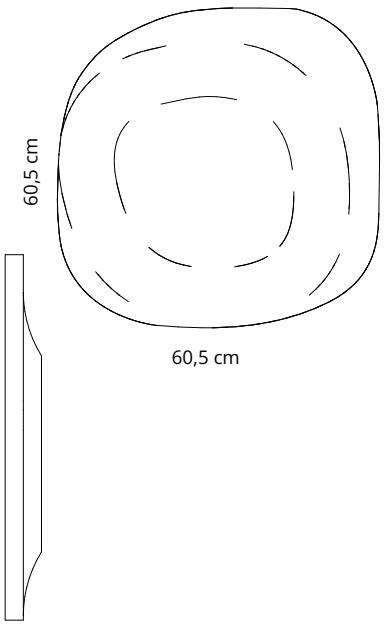

Colore Colour	Codice/Code Prezzo/Price	Colore Colour	Codice/Code Prezzo/Price
	7CLM2-300 **€ 288,00**		**7CLM2-313** **€ 288,00**
	7CLM2-302 **€ 288,00**		**7CLM2-309** **€ 288,00**
	7CLM2-311 **€ 288,00**		

Pannello con imbottitura interna in poliestere a densità variabile, rivestimento esterno in tessuto Snowsound-Fiber Textiles 3 Melange. **Compresi attacchi a parete magnetici.**

Panel with variable-density polyester internal padding, outer cover in Snowsound-Fiber Textiles 3 Melange. **Including magnetic wall connections.**

Panneau avec rembourrage interne en polyester à densité variable, revêtement extérne en tissu Snowsound-Fiber Textiles 3 Melange. **Connexions murales magnétiques inclus.**

Panel con acolchado interior de poliéster de densidad variable, revestimiento exterior en Snowsound-Fiber Textiles 3 Melange. **Incluye conexiones magnéticas de pared.**

Paneel mit Polyester-Füllmaterial von unterschiedlicher Dichte, Außenbezug aus Snowsound-Fiber Textiles 3 Melange. **Inklusive magnetischen Wandanschlüssen.**

OPZIONALE / OPTIONAL: cavetti di sicurezza 7W/A3 pag. 224 - safety cables 7W/A3 pag. 224 - Câbles de sécurité 7W/A3 pag. 224 - Cablecillos de seguridad 7W/A3 pag. 224 - Sicherheitsseile 7W/A3 Seite 224

design Raffaello Manzoni
Snowcustom Technology by Caimi Brevetti

CLIMBING

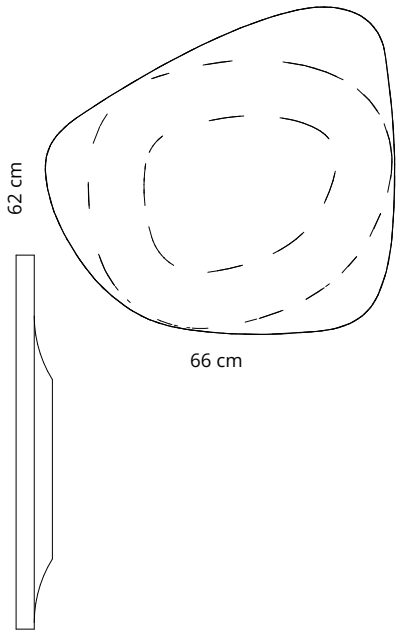

Colore Colour	Codice/Code Prezzo/Price
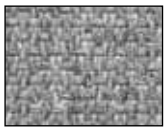	**7CLM3-300** **€ 286,00**
	7CLM3-302 **€ 286,00**
	7CLM3-311 **€ 286,00**

Colore Colour	Codice/Code Prezzo/Price
	7CLM3-313 **€ 286,00**
	7CLM3-309 **€ 286,00**

Pannello con imbottitura interna in poliestere a densità variabile, rivestimento esterno in tessuto Snowsound-Fiber Textiles 3 Melange. **Compresi attacchi a parete magnetici.**

Panel with variable-density polyester internal padding, outer cover in Snowsound-Fiber Textiles 3 Melange. **Including magnetic wall connections.**

Panneau avec rembourrage interne en polyester à densité variable, revêtement extérne en tissu Snowsound-Fiber Textiles 3 Melange. **Connexions murales magnétiques inclus.**

Panel con acolchado interior de poliéster de densidad variable, revestimiento exterior en Snowsound-Fiber Textiles 3 Melange. **Incluye conexiones magnéticas de pared.**

Paneel mit Polyester-Füllmaterial von unterschiedlicher Dichte, Außenbezug aus Snowsound-Fiber Textiles 3 Melange. **Inklusive magnetischen Wandanschlüssen.**

OPZIONALE / OPTIONAL: cavetti di sicurezza 7W/A3 pag. 224 - safety cables 7W/A3 pag. 224 - Câbles de sécurité 7W/A3 pag. 224 - Cablecillos de seguridad 7W/A3 pag. 224 - Sicherheitsseile 7W/A3 Seite 224

MIA

design Marta Martino
Snowcustom Technology by Caimi Brevetti

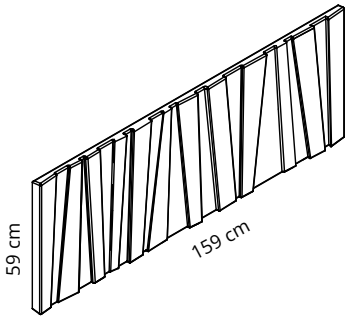

Colore Colour	Codice/Code Prezzo/Price
	7MM166-302 **€ 725,00**
	7MM166-309 **€ 725,00**
	7MM166-316 **€ 725,00**

Pannello fonoassorbente caratterizzato da un particolare drappeggio casuale del tessuto applicato a mano. Formato da un'anima interna con tecnologia Snowcustom e da un rivestimento esterno in tessuto acustico Snowsound Fiber Textile 3 mélange. Applicabile a parete tramite supporti magnetici 1 pezzo cod. 7ST378/6 (vedi pag. 235) oppure tramite attacchi semplici 2 pezzi cod. 7S377 (vedi pag. 235)

Sound-absorbing panel characterized by a particular random draping of the fabric, handcrafted. Made up of an internal core with Snowcustom technology and an external covering in Snowsound Fiber Textile 3 mélange acoustic fabric. Fixed to the wall using magnetic 1-piece brackets code 7ST378/6 (see page 235) or simple 2-piece brackets code 7S377 (see page 235).

Panneau anti-bruit caractérisé par un drapage particulier et aléatoire du tissu appliqué manuellement. Il est formé par une âme interne avec technologie Snowcustom et un revêtement externe en tissu anti-bruit Snowsound Fiber Textile 3 mélange. Applicable au mur au moyen d'attaches magnétiques en 1 pièce code 7ST378/6 (voir page 235) ou de supports simples en 2 pièces code 7S377 (voir page 235).

Panel fonoabsorbente caracterizado por la presencia de un tejido drapeado aplicado a mano. Consta de una parte interior realizada con tecnologia Snowcustom y de un revestimiento exterior en tejido acústico Snowsound Fiber Textile 3 melange. Aplicable en paredes mediante soportes magnéticos de 1 pieza código 7ST378/6 (ver pág. 235) o soportes simples de 2 piezas código 7S377 (ver pág. 235).

Schallabsorbierendes Paneel, das sich durch eine spezielle, zufällige Drapierung des Gewebes auszeichnet, das von Hand aufgezogen wird. Bestehend aus einem mit Snowcustom-Technologie hergestellten Innenkern und einem äußeren Bezug aus akustischem Snowsound Fiber Textile 3 Mélange. Kann mit magnetischen 1-teiligen Halterungen Code 7ST378/6 (siehe Seite 235) oder einfachen 2-teiligen Halterungen Code 7S377 (siehe Seite 235) an der Wand montiert werden

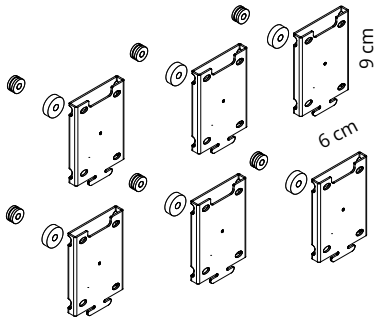

7S378/6 **€ 96,00**
Kit 6 pcs.

Kit 6 attacchi magnetici a parete per pannelli Snowcustom (viti non incluse).

Kit of 6 magnetic wall mounts for Snowcustom panels (screws not included).

Kit de 6 supports muraux magnétiques pour les panneaux Snowcustom (vis non comprises).

Kit de 6 soportes magnéticos de pared para paneles Snowscustom (los tornillos no están incluidos).

Satz mit 6 magnetischen Wandhalterungen für Snowcustom-Panels (Schrauben nicht enthalten).

6 pcs. = 1 code 7S378/6
per dimensioni/cod. - for dimension/code:

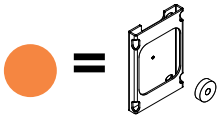

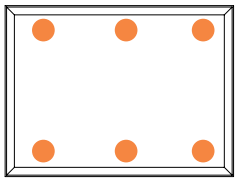

59 x 159 **(7MM166-XXXX)**

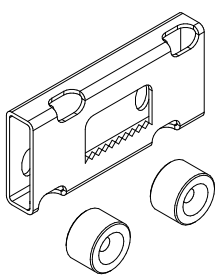

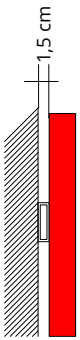

7S377 **€ 21,00**

Attacco a parete in metallo verniciata per aggancio a chiodi/ganci, completo di 2 distanziali.

Painted metal wall mount for nail/hook attachment, complete with 2 spacers.

Fixation murale en métal peint pour fixation par clou ou crochet, complète avec 2 entretoises.

Fijación mural de metal pintado para fijación clavo/gancho, completa con 2 distanciadores

Wandbefestigung aus lackiertem Metall für Nagel-/Hakenbefestigung, komplett mit 2 Abstandshaltern

2 pcs. = 2 code 7S377
per dimensioni/cod. - for dimension/code:

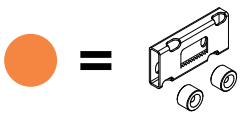

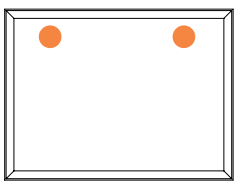

59 x 159 **(7MM166-XXXX)**
Utilizzare sempre 2 cod. 7S377
Always use 2 codes 7S377
Toujours utiliser 2 codes 7S377
Utilice siempre 2 cod. 7S377
Verwenden Sie immer 2 Code 7S377

SNOWSOUND ART

design Gillo Dorfles
Snowsound® technology by Caimi Brevetti

119 cm

159 cm

Senza titolo / Untitled 1955-2017

7SG16/55-0001 Bianco White Blanc Blanco Weiß **€ 970,00**

Pannello con imbottitura interna in poliestere a **densità variabile**. Rivestimento esterno in tessuto di poliestere Trevira CS®. Applicabile a parete. **(Attacchi non inclusi - vedi pag. 272-273).**

Panel with internal padding in **variable density** polyester. Outer cover in Trevira CS® polyester fabric.
Wall mounting. **(Fixings not included - see page 272-273**).

Panneau avec rembourrage interne en polyester à **densité variable**. Revêtement externe en tissu de polyester Trevira CS®. Application au mur. **(Fixations pas inclus - voir page 272-273).**

Panel con acolchado interior de poliéster de **densidad variable**. Revestimiento exterior de tejido de poliéster Trevira CS®. Aplicación a pared. **(Fijaciones no incluydas - pag. 272-273)**

Paneel mit Polyester-Füllmaterial von **unterschiedlicher Dichte**. Polyester-Bezug aus Trevira CS®–Material. Wandanwendung. **(Befestigungen nicht inkludiert - Seite 272-273).**

119 cm

159 cm

Senza titolo / Untitled 1955-2017

7SG16/55-4030 Arancione Orange Orange Anaranjado Orange **€ 990,00**

Pannello con imbottitura interna in poliestere a **densità variabile**. Rivestimento esterno in tessuto di poliestere Trevira CS®. Applicabile a parete. **(Attacchi non inclusi - vedi pag. 272-273).**

Panel with internal padding in **variable density** polyester. Outer cover in Trevira CS® polyester fabric.
Wall mounting. **(Fixings not included - see page 272-273**).

Panneau avec rembourrage interne en polyester à **densité variable**. Revêtement externe en tissu de polyester Trevira CS®. Application au mur. **(Fixations pas inclus - voir page 272-273).**

Panel con acolchado interior de poliéster de **densidad variable**. Revestimiento exterior de tejido de poliéster Trevira CS®. Aplicación a pared. **(Fijaciones no incluydas - pag. 272-273)**

Paneel mit Polyester-Füllmaterial von **unterschiedlicher Dichte**. Polyester-Bezug aus Trevira CS®–Material. Wandanwendung. **(Befestigungen nicht inkludiert - Seite 272-273).**

119 cm

159 cm

Senza titolo / Untitled 1955-2017

7SG16/55-4027 Rosso Red Rouge Rojo Rot **€ 990,00**

Pannello con imbottitura interna in poliestere a **densità variabile**. Rivestimento esterno in tessuto di poliestere Trevira CS®. Applicabile a parete. **(Attacchi non inclusi - vedi pag. 272-273).**

Panel with internal padding in **variable density** polyester. Outer cover in Trevira CS® polyester fabric.
Wall mounting. **(Fixings not included - see page 272-273**).

Panneau avec rembourrage interne en polyester à **densité variable**. Revêtement externe en tissu de polyester Trevira CS®. Application au mur. **(Fixations pas inclus - voir page 272-273).**

Panel con acolchado interior de poliéster de **densidad variable**. Revestimiento exterior de tejido de poliéster Trevira CS®. Aplicación a pared. **(Fijaciones no incluydas - pag. 272-273)**

Paneel mit Polyester-Füllmaterial von **unterschiedlicher Dichte**. Polyester-Bezug aus Trevira CS®–Material. Wandanwendung. **(Befestigungen nicht inkludiert - Seite 272-273).**

119 cm

159 cm

Senza titolo / Untitled 1955-2017

7SG16/55-8033 Nero Black Noir Negro Schwarz **€ 990,00**

Pannello con imbottitura interna in poliestere a **densità variabile**. Rivestimento esterno in tessuto di poliestere Trevira CS®. Applicabile a parete. **(Attacchi non inclusi - vedi pag. 272-273).**

Panel with internal padding in **variable density** polyester. Outer cover in Trevira CS® polyester fabric.
Wall mounting. **(Fixings not included - see page 272-273**).

Panneau avec rembourrage interne en polyester à **densité variable**. Revêtement externe en tissu de polyester Trevira CS®. Application au mur. **(Fixations pas inclus - voir page 272-273).**

Panel con acolchado interior de poliéster de **densidad variable**. Revestimiento exterior de tejido de poliéster Trevira CS®. Aplicación a pared. **(Fijaciones no incluydas - pag. 272-273)**

Paneel mit Polyester-Füllmaterial von **unterschiedlicher Dichte**. Polyester-Bezug aus Trevira CS®–Material. Wandanwendung. **(Befestigungen nicht inkludiert - Seite 272-273).**

159 cm

119 cm

Senza titolo / Untitled 1937-2017

7SG16/37-0001 Bianco White Blanc Blanco Weiß **€ 990,00**

Pannello con imbottitura interna in poliestere a **densità variabile**. Rivestimento esterno in tessuto di poliestere Trevira CS®. Applicabile a parete. **(Attacchi non inclusi - vedi pag. 272-273).**

Panel with internal padding in **variable density** polyester. Outer cover in Trevira CS® polyester fabric. Wall mounting. **(Fixings not included - see page 272-273**).

Panneau avec rembourrage interne en polyester à **densité variable**. Revêtement externe en tissu de polyester Trevira CS®. Application au mur. **(Fixations pas inclus - voir page 272-273).**

Panel con acolchado interior de poliéster de **densidad variable**. Revestimiento exterior de tejido de poliéster Trevira CS®. Aplicación a pared. **(Fijaciones no incluydas - pag. 272-273)**

Paneel mit Polyester-Füllmaterial von **unterschiedlicher Dichte**. Polyester-Bezug aus Trevira CS®–Material. Wandanwendung. **(Befestigungen nicht inkludiert - Seite 272-273).**

159 cm

119 cm

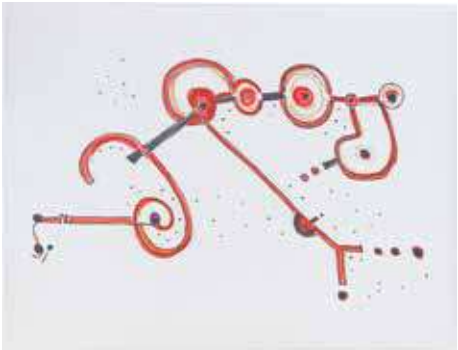

Senza titolo / Untitled 1991

7SG16/91-0001 Bianco White Blanc Blanco Weiß **€ 980,00**

Pannello con imbottitura interna in poliestere a **densità variabile**. Rivestimento esterno in tessuto di poliestere Trevira CS®. Applicabile a parete. **(Attacchi non inclusi - vedi pag. 272-273).**

Panel with internal padding in **variable density** polyester. Outer cover in Trevira CS® polyester fabric. Wall mounting. **(Fixings not included - see page 272-273**).

Panneau avec rembourrage interne en polyester à **densité variable**. Revêtement externe en tissu de polyester Trevira CS®. Application au mur. **(Fixations pas inclus - voir page 272-273).**

Panel con acolchado interior de poliéster de **densidad variable**. Revestimiento exterior de tejido de poliéster Trevira CS®. Aplicación a pared. **(Fijaciones no incluydas - pag. 272-273)**

Paneel mit Polyester-Füllmaterial von **unterschiedlicher Dichte**. Polyester-Bezug aus Trevira CS®–Material. Wandanwendung. **(Befestigungen nicht inkludiert - Seite 272-273).**

119 cm

119 cm

Senza titolo / Untitled 1998

7SG12/98-0001 Bianco White Blanc Blanco Weiß **€ 970,00**

Pannello con imbottitura interna in poliestere a **densità variabile**. Rivestimento esterno in tessuto di poliestere Trevira CS®. Applicabile a parete. **(Attacchi non inclusi - vedi pag. 272-273).**

Panel with internal padding in **variable density** polyester. Outer cover in Trevira CS® polyester fabric. Wall mounting. **(Fixings not included - see page 272-273**).

Panneau avec rembourrage interne en polyester à **densité variable**. Revêtement externe en tissu de polyester Trevira CS®. Application au mur. **(Fixations pas inclus - voir page 272-273).**

Panel con acolchado interior de poliéster de **densidad variable**. Revestimiento exterior de tejido de poliéster Trevira CS®. Aplicación a pared. **(Fijaciones no incluydas - pag. 272-273)**

Paneel mit Polyester-Füllmaterial von **unterschiedlicher Dichte**. Polyester-Bezug aus Trevira CS®–Material. Wandanwendung. **(Befestigungen nicht inkludiert - Seite 272-273).**

119 cm

119 cm

Senza titolo / Untitled 1998

7SG12/98-8033 Nero Black Noir Negro Schwarz **€ 1.190,00**

Pannello con imbottitura interna in poliestere a **densità variabile**. Rivestimento esterno in tessuto di poliestere Trevira CS®. Applicabile a parete. **(Attacchi non inclusi - vedi pag. 272-273).**

Panel with internal padding in **variable density** polyester. Outer cover in Trevira CS® polyester fabric. Wall mounting. **(Fixings not included - see page 272-273**).

Panneau avec rembourrage interne en polyester à **densité variable**. Revêtement externe en tissu de polyester Trevira CS®. Application au mur. **(Fixations pas inclus - voir page 272-273).**

Panel con acolchado interior de poliéster de **densidad variable**. Revestimiento exterior de tejido de poliéster Trevira CS®. Aplicación a pared. **(Fijaciones no incluydas - pag. 272-273)**

Paneel mit Polyester-Füllmaterial von **unterschiedlicher Dichte**. Polyester-Bezug aus Trevira CS®–Material. Wandanwendung. **(Befestigungen nicht inkludiert - Seite 272-273).**

SNOWSOUND ART

design by Gio Ponti
Snowsound® technology by Caimi Brevetti

119 cm

59 cm

Decoro per Villa Planchart e Villa Nemazee /
Decor for Villa Planchart and Villa Nemazee, 1955-1964

7SP1206/1-0001 Bianco **€ 695,00**
White
Blanc
Blanco
Weiß

Pannello con imbottitura interna in poliestere a **densità variabile**. Rivestimento esterno in tessuto di poliestere Trevira CS®. Applicabile a parete. **(Attacchi non inclusi - vedi pag. 272-273).**

Panel with internal padding in **variable density** polyester. Outer cover in Trevira CS® polyester fabric.
Wall mounting. **(Fixings not included - see page 272-273**.

Panneau avec rembourrage interne en polyester à **densité variable**. Revêtement externe en tissu de polyester Trevira CS®. Application au mur. **(Fixations pas inclus - voir page 272-273).**

Panel con acolchado interior de poliéster de **densidad variable**. Revestimiento exterior de tejido de poliéster Trevira CS®. Aplicación a pared. **(Fijaciones no incluydas - pag. 272-273)**

Paneel mit Polyester-Füllmaterial von **unterschiedlicher Dichte**. Polyester-Bezug aus Trevira CS®–Material. Wandanwendung. **(Befestigungen nicht inkludiert - Seite 272-273).**

159 cm

119 cm

Labirinto / Labyrinth 1941-1947

7SP1216/1-0001 Bianco **€ 990,00**
White
Blanc
Blanco
Weiß

Pannello con imbottitura interna in poliestere a **densità variabile**. Rivestimento esterno in tessuto di poliestere Trevira CS®. Applicabile a parete. **(Attacchi non inclusi - vedi pag. 272-273).**

Panel with internal padding in **variable density** polyester. Outer cover in Trevira CS® polyester fabric.
Wall mounting. **(Fixings not included - see page 272-273**).

Panneau avec rembourrage interne en polyester à **densité variable**. Revêtement externe en tissu de polyester Trevira CS®. Application au mur. **(Fixations pas inclus - voir page 272-273).**

Panel con acolchado interior de poliéster de **densidad variable**. Revestimiento exterior de tejido de poliéster Trevira CS®. Aplicación a pared. **(Fijaciones no incluydas - pag. 272-273)**

Paneel mit Polyester-Füllmaterial von **unterschiedlicher Dichte**. Polyester-Bezug aus Trevira CS®–Material. Wandanwendung. **(Befestigungen nicht inkludiert - Seite 272-273).**

59 cm

59 cm

Lettere disegnate / Drawn letters

7SP0606/1-0001 Bianco White Blanc Blanco Weiß **€ 388,00**

Pannello con imbottitura interna in poliestere a **densità variabile**. Rivestimento esterno in tessuto di poliestere Trevira CS®. Applicabile a parete. **(Attacchi non inclusi - vedi pag. 2272-273).**

Panel with internal padding in **variable density** polyester. Outer cover in Trevira CS® polyester fabric.
Wall mounting. **(Fixings not included - see page 272-273**).

Panneau avec rembourrage interne en polyester à **densité variable**. Revêtement externe en tissu de polyester Trevira CS®. Application au mur. **(Fixations pas inclus - voir page 272-273).**

Panel con acolchado interior de poliéster de **densidad variable**. Revestimiento exterior de tejido de poliéster Trevira CS®. Aplicación a pared. **(Fijaciones no incluydas - pag. 272-273)**

Paneel mit Polyester-Füllmaterial von **unterschiedlicher Dichte**. Polyester-Bezug aus Trevira CS®–Material. Wandanwendung. **(Befestigungen nicht inkludiert - Seite 272-273).**

59 cm

59 cm

Supergattomaggiore 1967

7SP0606/2-0001 Bianco White Blanc Blanco Weiß **€ 388,00**

Pannello con imbottitura interna in poliestere a **densità variabile**. Rivestimento esterno in tessuto di poliestere Trevira CS®. Applicabile a parete. **(Attacchi non inclusi - vedi pag. 272-273).**

Panel with internal padding in **variable density** polyester. Outer cover in Trevira CS® polyester fabric.
Wall mounting. **(Fixings not included - see page 272-273**).

Panneau avec rembourrage interne en polyester à **densité variable**. Revêtement externe en tissu de polyester Trevira CS®. Application au mur. **(Fixations pas inclus - voir page 272-273).**

Panel con acolchado interior de poliéster de **densidad variable**. Revestimiento exterior de tejido de poliéster Trevira CS®. Aplicación a pared. **(Fijaciones no incluydas - pag. 272-273)**

Paneel mit Polyester-Füllmaterial von **unterschiedlicher Dichte**. Polyester-Bezug aus Trevira CS®–Material. Wandanwendung. **(Befestigungen nicht inkludiert - Seite 272-273).**

59 cm

75 cm

Lettere disegnate / Drawn letters

7SP0806/1-0001 Bianco White Blanc Blanco Weiß **€ 395,00**

Pannello con imbottitura interna in poliestere a **densità variabile**. Rivestimento esterno in tessuto di poliestere Trevira CS®. Applicabile a parete. **(Attacchi non inclusi - vedi pag. 272-273).**

Panel with internal padding in **variable density** polyester. Outer cover in Trevira CS® polyester fabric.
Wall mounting. **(Fixings not included - see page 272-273**).

Panneau avec rembourrage interne en polyester à **densité variable**. Revêtement externe en tissu de polyester Trevira CS®. Application au mur. **(Fixations pas inclus - voir page 272-273).**

Panel con acolchado interior de poliéster de **densidad variable**. Revestimiento exterior de tejido de poliéster Trevira CS®. Aplicación a pared. **(Fijaciones no incluydas - pag. 272-273)**

Paneel mit Polyester-Füllmaterial von **unterschiedlicher Dichte**. Polyester-Bezug aus Trevira CS®–Material. Wandanwendung. **(Befestigungen nicht inkludiert - Seite 272-273).**

59 cm

159 cm

Porte dipinte / Painted doors 1957

7SP1606/1-0001 Bianco White Blanc Blanco Weiß **€ 695,00**

Pannello con imbottitura interna in poliestere a **densità variabile**. Rivestimento esterno in tessuto di poliestere Trevira CS®. Applicabile a parete. **(Attacchi non inclusi - vedi pag. 272-273).**

Panel with internal padding in **variable density** polyester. Outer cover in Trevira CS® polyester fabric.
Wall mounting. **(Fixings not included - see page 272-273**).

Panneau avec rembourrage interne en polyester à **densité variable**. Revêtement externe en tissu de polyester Trevira CS®. Application au mur. **(Fixations pas inclus - voir page 272-273).**

Panel con acolchado interior de poliéster de **densidad variable**. Revestimiento exterior de tejido de poliéster Trevira CS®. Aplicación a pared. **(Fijaciones no incluydas - pag. 272-273)**

Paneel mit Polyester-Füllmaterial von **unterschiedlicher Dichte**. Polyester-Bezug aus Trevira CS®–Material. Wandanwendung. **(Befestigungen nicht inkludiert - Seite 272-273).**

SNOWSOUND ART

design Alessandro Mendini
Snowsound® technology by Caimi Brevetti

119 cm

159 cm

Sic

7SME1216/S-0001 Bianco White Blanc Blanco Weiß **€ 980,00**

Pannello con imbottitura interna in poliestere a **densità variabile**. Rivestimento esterno in tessuto di poliestere Trevira CS®. Applicabile a parete. **(Attacchi non inclusi - vedi pag. 272-273).**

Panel with internal padding in **variable density** polyester. Outer cover in Trevira CS® polyester fabric. Wall mounting. **(Fixings not included - see page 272-273**).

Panneau avec rembourrage interne en polyester à **densité variable**. Revêtement externe en tissu de polyester Trevira CS®. Application au mur. **(Fixations pas inclus - voir page 272-273).**

Panel con acolchado interior de poliéster de **densidad variable**. Revestimiento exterior de tejido de poliéster Trevira CS®. Aplicación a pared. **(Fijaciones no incluydas - pag. 272-273)**

Paneel mit Polyester-Füllmaterial von **unterschiedlicher Dichte**. Polyester-Bezug aus Trevira CS®–Material. Wandanwendung. **(Befestigungen nicht inkludiert - Seite 272-273).**

119 cm

159 cm

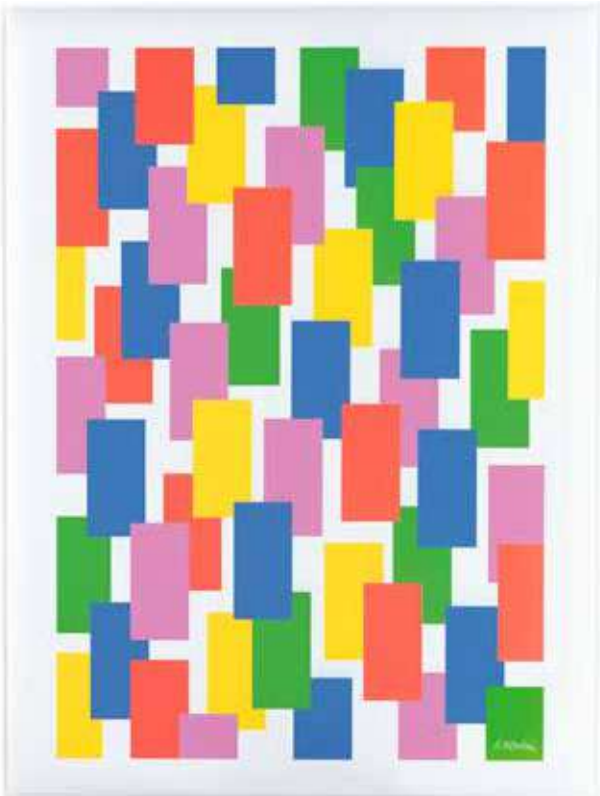

Proust

7SME1216/P-0001 Bianco White Blanc Blanco Weiß **€ 980,00**

Pannello con imbottitura interna in poliestere a **densità variabile**. Rivestimento esterno in tessuto di poliestere Trevira CS®. Applicabile a parete. **(Attacchi non inclusi - vedi pag. 272-273).**

Panel with internal padding in **variable density** polyester. Outer cover in Trevira CS® polyester fabric. Wall mounting. **(Fixings not included - see page 272-273**).

Panneau avec rembourrage interne en polyester à **densité variable**. Revêtement externe en tissu de polyester Trevira CS®. Application au mur. **(Fixations pas inclus - voir page 272-273).**

Panel con acolchado interior de poliéster de **densidad variable**. Revestimiento exterior de tejido de poliéster Trevira CS®. Aplicación a pared. **(Fijaciones no incluydas - pag. 272-273)**

Paneel mit Polyester-Füllmaterial von **unterschiedlicher Dichte**. Polyester-Bezug aus Trevira CS®–Material. Wandanwendung. **(Befestigungen nicht inkludiert - Seite 272-273).**

59 cm

75 cm

Ollo

7SME086/OL-3008 Giallo Sole
Sun yellow
Jaune Soleil
Amarillo Sol
Gelbe Sonne

€ 498,00

Pannello con imbottitura interna in poliestere a **densità variabile**. Rivestimento esterno in tessuto di poliestere Trevira CS®. Applicabile a parete. **(Attacchi non inclusi - vedi pag. 272-273).**

Panel with internal padding in **variable density** polyester. Outer cover in Trevira CS® polyester fabric. Wall mounting. **(Fixings not included - see page 272-273**).

Panneau avec rembourrage interne en polyester à **densité variable**. Revêtement externe en tissu de polyester Trevira CS®. Application au mur. **(Fixations pas inclus - voir page 272-273).**

Panel con acolchado interior de poliéster de **densidad variable**. Revestimiento exterior de tejido de poliéster Trevira CS®. Aplicación a pared. **(Fijaciones no incluydas - pag. 272-273)**

Paneel mit Polyester-Füllmaterial von **unterschiedlicher Dichte**. Polyester-Bezug aus Trevira CS®–Material. Wandanwendung. **(Befestigungen nicht inkludiert - Seite 272-273).**

59 cm

59 cm

Rimatara

7SME066/RI-0001 Bianco
White
Blanc
Blanco
Weiß

€ 485,00

Pannello con imbottitura interna in poliestere a **densità variabile**. Rivestimento esterno in tessuto di poliestere Trevira CS®. Applicabile a parete. **(Attacchi non inclusi - vedi pag. 272-273).**

Panel with internal padding in **variable density** polyester. Outer cover in Trevira CS® polyester fabric. Wall mounting. **(Fixings not included - see page 272-273**).

Panneau avec rembourrage interne en polyester à **densité variable**. Revêtement externe en tissu de polyester Trevira CS®. Application au mur. **(Fixations pas inclus - voir page 272-273).**

Panel con acolchado interior de poliéster de **densidad variable**. Revestimiento exterior de tejido de poliéster Trevira CS®. Aplicación a pared. **(Fijaciones no incluydas - pag. 272-273)**

Paneel mit Polyester-Füllmaterial von **unterschiedlicher Dichte**. Polyester-Bezug aus Trevira CS®–Material. Wandanwendung. **(Befestigungen nicht inkludiert - Seite 272-273).**

SNOWFIX

design Caimi Lab
Snowsound® technology by Caimi Brevetti

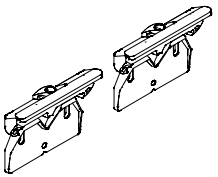

7S370-BO
Bianco opaco
Mat white
Blanc mat
Blanco mate
Mattweiß

€ 65,00
1 coppia /1 pair
1 paire / 1 pare
1 Paar

Coppia attacchi a parete in zama verniciata o nichel satinata. Per il fissaggio a parete, è necessaria **1 coppia** di attacchi per ogni pannello Snowsound Art cod. 7SG16/55-0001 / 7SG16/55-4030 / 7SG16/55-4027 / 7SG16/55-8033 / 7SG16/37-0001 / 7SG16/91-0001 / 7SG12/98-0001 / 7SG12/98-8033 / 7SP1206/1-0001 / 7SP1216/1-0001 / 7SME1216/S-0001 / 7SME1216/P-0001.
E' necessario **1 solo attacco** per i codici: 7SP0606/1-0001 / 7SP0606/2-0001 / 7SP0806/1-0001 / 7SP1606/1-0001 / 7SME086/OL-3008 / 7SME066/RI-0001.

7S370-C
Nichel satinato
Nickel satined
Nickel satinée
Niquel satinado
Nickel satiniert

€ 74,00
1 coppia /1 pair
1 paire / 1 pare
1 Paar

Pair of wall fixings in zamac, painted or nickel satined. For wall mounting, a set of **two fixings** is required for each Snowsound Art panel for codes7SG16/55-0001 / 7SG16/55-4030 / 7SG16/55-4027 / 7SG16/55-8033 / 7SG16/37-0001 / 7SG16/91-0001 / 7SG12/98-0001 / 7SG12/98-8033 / 7SP1206/1-0001 / 7SP1216/1-0001 / 7SME1216/S-0001 / 7SME1216/P-0001.
Only 1 pcs is required for codes 7SP0606/1-0001 / 7SP0606/2-0001 / 7SP0806/1-0001 / 7SP1606/1-0001 / 7SME086/OL-3008 / 7SME066/RI-0001.

Paire de fixations murales en zamac peinte ou nickel satinée. Pour la fixation au mur il faut **1 paire de joints** pour chaque panneau Snowsound Art pour réf.7SG16/55-0001 / 7SG16/55-4030 / 7SG16/55-4027 / 7SG16/55-8033 / 7SG16/37-0001 / 7SG16/91-0001 / 7SG12/98-0001 / 7SG12/98-8033 / 7SP1206/1-0001 / 7SP1216/1-0001 / 7SME1216/S-0001 / 7SME1216/P-0001.
Il faut **seulement 1 joint** pour réf. 7SP0606/1-0001 / 7SP0606/2-0001 / 7SP0806/1-0001 / 7SP1606/1-0001 / 7SME086/OL-3008 / 7SME066/RI-0001.

Set de fijaciones a pared en zamac, pintado o niquel satinado. Para montaje a pared, se necesita **un set de 2 pzs** para cada panel Snowsound Art para cod. 7SG16/55-0001 / 7SG16/55-4030 / 7SG16/55-4027 / 7SG16/55-8033 / 7SG16/37-0001 / 7SG16/91-0001 / 7SG12/98-0001 / 7SG12/98-8033 / 7SP1206/1-0001 / 7SP1216/1-0001 / 7SME1216/S-0001 / 7SME1216/P-0001.
Se necesita **solo 1 pieza** para cod. 7SP0606/1-0001 / 7SP0606/2-0001 / 7SP0806/1-0001 / 7SP1606/1-0001 / 7SME086/OL-3008 / 7SME066/RI-0001.

1 Paar Wandbefestigungen aus Zamac, lackiert oder Nickel satiniert. Für die Wandmontage wird **ein Paar Befestigungen** für jedes Snowsound Art Paneel benötigt Art. 7SG16/55-0001 / 7SG16/55-4030 / 7SG16/55-4027 / 7SG16/55-8033 / 7SG16/37-0001 / 7SG16/91-0001 / 7SG12/98-0001 / 7SG12/98-8033 / 7SP1206/1-0001 / 7SP1216/1-0001 / 7SME1216/S-0001 / 7SME1216/P-0001.
Eine befestigung für Art. 7SP0606/1-0001 / 7SP0606/2-0001 / 7SP0806/1-0001 / 7SP1606/1-0001 / 7SME086/OL-3008 / 7SME066/RI-0001.

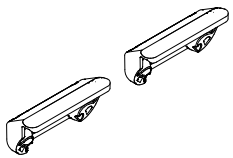

7S372-BO
Bianco opaco
Mat white
Blanc mat
Blanco mate
Mattweiß

€ 42,00
1 coppia /1 pair
1 paire / 1 pare
1 Paar

Coppia di attacchi a parete in zama verniciata per aggancio a chiodi/ganci (viti non incluse).
Per il fissaggio a parete, è necessaria **1 coppia** di attacchi per ogni pannello Snowsound Art cod. 7SG16/55-0001 / 7SG16/55-4030 / 7SG16/55-4027 / 7SG16/55-8033 / 7SG16/37-0001 / 7SG16/91-0001 / 7SG12/98-0001 / 7SG12/98-8033 / 7SP1206/1-0001 / 7SP1216/1-0001 / 7SME1216/S-0001 / 7SME1216/P-0001.
E' necessario **1 solo attacco** per i codici: 7SP0606/1-0001 / 7SP0606/2-0001 / 7SP0806/1-0001 / 7SP1606/1-0001 / 7SME086/OL-3008 / 7SME066/RI-0001.

Pair of hangars in painted zamak for attachment to nails/hooks (screws not included).
For wall mounting, a set of **two fixings** is required for each Snowsound Art panel for codes7SG16/55-0001 / 7SG16/55-4030 / 7SG16/55-4027 / 7SG16/55-8033 / 7SG16/37-0001 / 7SG16/91-0001 / 7SG12/98-0001 / 7SG12/98-8033 / 7SP1206/1-0001 / 7SP1216/1-0001 / 7SME1216/S-0001 / 7SME1216/P-0001.
Only 1 pcs is required for codes 7SP0606/1-0001 / 7SP0606/2-0001 / 7SP0806/1-0001 / 7SP1606/1-0001 / 7SME086/OL-3008 / 7SME066/RI-0001.

Paire d'attaches à paroi en Zamak peint pour fixation avec des clous (vis non comprises).
Pour la fixation au mur il faut **1 paire de joints** pour chaque panneau Snowsound Art pour réf.7SG16/55-0001 / 7SG16/55-4030 / 7SG16/55-4027 / 7SG16/55-8033 / 7SG16/37-0001 / 7SG16/91-0001 / 7SG12/98-0001 / 7SG12/98-8033 / 7SP1206/1-0001 / 7SP1216/1-0001 / 7SME1216/S-0001 / 7SME1216/P-0001.
Il faut **seulement 1 joint** pour réf. 7SP0606/1-0001 / 7SP0606/2-0001 / 7SP0806/1-0001 / 7SP1606/1-0001 / 7SME086/OL-3008 / 7SME066/RI-0001.

Par de anclajes de pared de zamak pintado para enganchar a clavos/ganchos (los tornillos no están incluidos).
Para montaje a pared, se necesita **un set de 2 pzs** para cada panel Snowsound Art para cod. 7SG16/55-0001 / 7SG16/55-4030 / 7SG16/55-4027 / 7SG16/55-8033 / 7SG16/37-0001 / 7SG16/91-0001 / 7SG12/98-0001 / 7SG12/98-8033 / 7SP1206/1-0001 / 7SP1216/1-0001 / 7SME1216/S-0001 / 7SME1216/P-0001.
Se necesita **solo 1 pieza** para cod. 7SP0606/1-0001 / 7SP0606/2-0001 / 7SP0806/1-0001 / 7SP1606/1-0001 / 7SME086/OL-3008 / 7SME066/RI-0001.

Ein Paar Wandhalterungen aus lackiertem Zamak zum Aufhängen an Nägeln/Haken (Schrauben nicht enthalten).
Für die Wandmontage wird **ein Paar Befestigungen** für jedes Snowsound Art Paneel benötigt Art. 7SG16/55-0001 / 7SG16/55-4030 / 7SG16/55-4027 / 7SG16/55-8033 / 7SG16/37-0001 / 7SG16/91-0001 / 7SG12/98-0001 / 7SG12/98-8033 / 7SP1206/1-0001 / 7SP1216/1-0001 / 7SME1216/S-0001 / 7SME1216/P-0001.
Eine befestigung für Art. 7SP0606/1-0001 / 7SP0606/2-0001 / 7SP0806/1-0001 / 7SP1606/1-0001 / 7SME086/OL-3008 / 7SME066/RI-0001.

SNOWSOUND ART

design Mario Trimarchi
Snowsound® technology by Caimi Brevetti

ø 117 cm

Papavero / Poppy

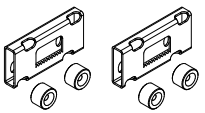

Dettaglio attacchi per chiodi/ganci **(inclusi)**
Connections detail for nails/hooks **(included)**

Bianco
White
Blanc

7MT117/P-0001 **€ 940,00**

Pannello con imbottitura interna in poliestere a **densità variabile**. Rivestimento esterno in tessuto di poliestere Trevira CS®. Applicabile a parete. **(Attacchi inclusi).**

Panel with internal padding in **variable density** polyester. Outer cover in Trevira CS® polyester fabric.
Wall mounting. **(Fixings included**).

Panneau avec rembourrage interne en polyester à **densité variable**. Revêtement externe en tissu de polyester Trevira CS®. Application au mur. **(Fixations inclus).**

Panel con acolchado interior de poliéster de **densidad variable**. Revestimiento exterior de tejido de poliéster Trevira CS®. Aplicación a pared. **(Fijaciones incluydas)**

Paneel mit Polyester-Füllmaterial von **unterschiedlicher Dichte**. Polyester-Bezug aus Trevira CS®–Material. Wandanwendung. **(Befestigungen inkludiert)**

ø 117 cm

Peonia / Peony

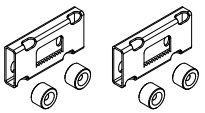

Dettaglio attacchi per chiodi/ganci **(inclusi)**
Connections detail for nails/hooks **(included)**

Bianco
White
Blanc

7MT117/C-0001 **€ 940,00**

Pannello con imbottitura interna in poliestere a **densità variabile**. Rivestimento esterno in tessuto di poliestere Trevira CS®. Applicabile a parete. **(Attacchi inclusi).**

Panel with internal padding in **variable density** polyester. Outer cover in Trevira CS® polyester fabric.
Wall mounting. **(Fixings included**).

Panneau avec rembourrage interne en polyester à **densité variable**. Revêtement externe en tissu de polyester Trevira CS®. Application au mur. **(Fixations inclus).**

Panel con acolchado interior de poliéster de **densidad variable**. Revestimiento exterior de tejido de poliéster Trevira CS®. Aplicación a pared. **(Fijaciones incluydas)**

Paneel mit Polyester-Füllmaterial von **unterschiedlicher Dichte**. Polyester-Bezug aus Trevira CS®–Material. Wandanwendung. **(Befestigungen inkludiert)**

ø 117 cm

Iris / Iris

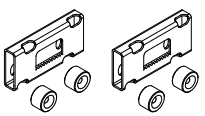

Dettaglio attacchi per chiodi/ganci **(inclusi)**
Connections detail for nails/hooks **(included)**

Bianco
White
Blanc

7MT117/I-0001 **€ 940,00**

Pannello con imbottitura interna in poliestere a **densità variabile**. Rivestimento esterno in tessuto di poliestere Trevira CS®. Applicabile a parete. **(Attacchi inclusi).**

Panel with internal padding in **variable density** polyester. Outer cover in Trevira CS® polyester fabric.
Wall mounting. **(Fixings included**).

Panneau avec rembourrage interne en polyester à **densité variable**. Revêtement externe en tissu de polyester Trevira CS®. Application au mur. **(Fixations inclus).**

Panel con acolchado interior de poliéster de **densidad variable**. Revestimiento exterior de tejido de poliéster Trevira CS®. Aplicación a pared. **(Fijaciones incluydas)**

Paneel mit Polyester-Füllmaterial von **unterschiedlicher Dichte**. Polyester-Bezug aus Trevira CS®–Material. Wandanwendung. **(Befestigungen inkludiert)**

SNOWSOUND ART

design Sezgin Aksu
Snowsound® technology by Caimi Brevetti

159 cm

119 cm

Lines 2019

Bianco
White
Blanc
Blanco
Weiß

Supporto nero micaceo
Micaceous black fixing

7GOWS/RNM-0001
€ 980,00

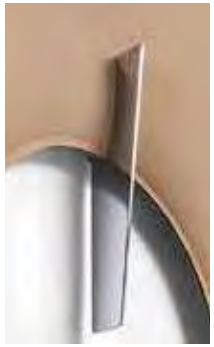

Supporto cromato
Chrome-plated fixing

7GOWS/RC-0001
€ 998,00

Pannelli con imbottitura interna in poliestere a **densità variabile**. Rivestimento esterno in tessuto di poliestere Trevira CS®. Completi di supporto di fissaggio a parete in acciaio cromato o nero micaceo.

Panel with internal padding in **variable density** polyester. Outer cover in Trevira CS® polyester fabric. Complete with wall mounting bracket in chrome-plated steel or black micaceous finish.

Panneau avec rembourrage interne en polyester à **densité variable**. Revêtement externe en tissu de polyester Trevira CS®. Fourni avec support pour fixation murale en acier chromé ou noir micacé.

Panel con acolchado interior de poliéster de **densidad variable**. Revestimiento exterior en tejido de poliéster Trevira CS®. Se completa con un soporte de fijación mural de acero cromado o negro mica.

Paneel mit Polyester-Füllmaterial von **unterschiedlicher Dichte**. Polyester-Bezug aus Trevira CS®–Material. Inklusive Wandhalterung aus verchromtem oder schwarz schimmerndem Stahl.

159 cm

119 cm

Nature 2019

Grgio argento
Silver grey
Gris argenté
Gris plata
Silbergrau

Supporto nero micaceo
Micaceous black fixing

7GOWS/FNM-8004
€ 980,00

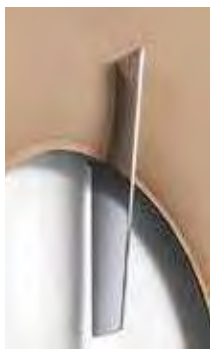

Supporto cromato
Chrome-plated fixing

7GOWS/FC-8004
€ 998,00

Pannelli con imbottitura interna in poliestere a **densità variabile**. Rivestimento esterno in tessuto di poliestere Trevira CS®. Completi di supporto di fissaggio a parete in acciaio cromato o nero micaceo.

Panel with internal padding in **variable density** polyester. Outer cover in Trevira CS® polyester fabric. Complete with wall mounting bracket in chrome-plated steel or black micaceous finish.

Panneau avec rembourrage interne en polyester à **densité variable**. Revêtement externe en tissu de polyester Trevira CS®. Fourni avec support pour fixation murale en acier chromé ou noir micacé.

Panel con acolchado interior de poliéster de **densidad variable**. Revestimiento exterior en tejido de poliéster Trevira CS®. Se completa con un soporte de fijación mural de acero cromado o negro mica.

Paneel mit Polyester-Füllmaterial von **unterschiedlicher Dichte**. Polyester-Bezug aus Trevira CS®–Material. Inklusive Wandhalterung aus verchromtem oder schwarz schimmerndem Stahl.

design Sezgin Aksu
Snowsound® technology by Caimi Brevetti

SNOWSOUND ART

ø 119 cm

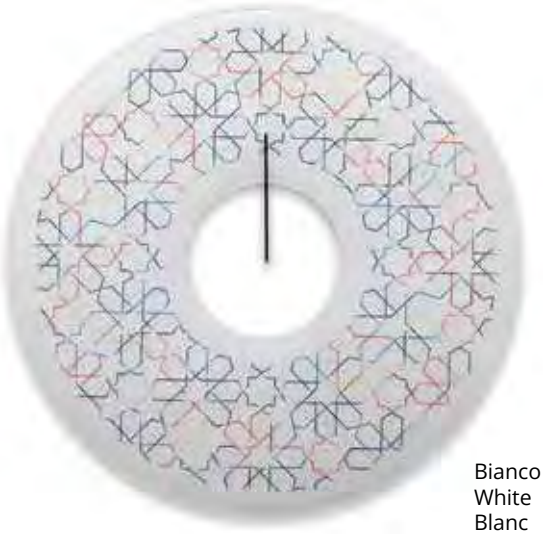

Bianco
White
Blanc
Blanco
Weiß

Ottoman 2019

Supporto nero micaceo
Micaceous black fixing

7GWS/CNM-0001
€ 890,00

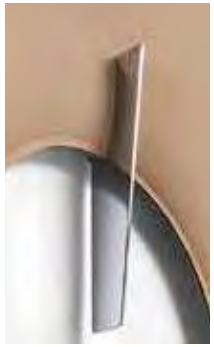

Supporto cromato
Chrome-plated fixing

7GWS/CC-0001
€ 898,00

Pannelli con imbottitura interna in poliestere a **densità variabile**. Rivestimento esterno in tessuto di poliestere Trevira CS®. Completi di supporto di fissaggio a parete in acciaio cromato o nero micaceo.

Panel with internal padding in **variable density** polyester. Outer cover in Trevira CS® polyester fabric. Complete with wall mounting bracket in chrome-plated steel or black micaceous finish.

Panneau avec rembourrage interne en polyester à **densité variable**. Revêtement externe en tissu de polyester Trevira CS®. Fourni avec support pour fixation murale en acier chromé ou noir micacé.

Panel con acolchado interior de poliéster de **densidad variable**. Revestimiento exterior en tejido de poliéster Trevira CS®. Se completa con un soporte de fijación mural de acero cromado o negro mica.

Paneel mit Polyester-Füllmaterial von **unterschiedlicher Dichte**. Polyester-Bezug aus Trevira CS®–Material. Inklusive Wandhalterung aus verchromtem oder schwarz schimmerndem Stahl.

SNOWALL MAXI

design Caimi Lab
Snowsound® Extra

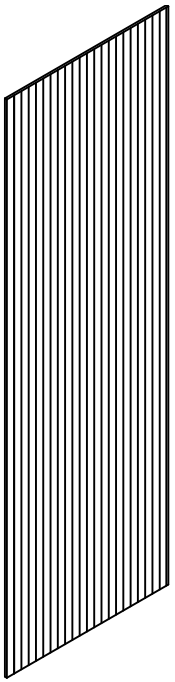

Elementi fonoassorbenti rigidi applicabili a parete. Composti da fibre di poliestere ricoperte da un particolare sistema di fissaggio a caldo con un tessuto acustico Snowsound Fiber Textiles.
Possono essere applicati a parete affiancati uno all'altro mantenendo la continuità del disegno. La texture in rilievo dona matericità e caratterizza il pannello.

Rigid sound-absorbing elements for walls. The panels are made of polyester fibre with special heat-applied coating and sound-absorbing Snowsound Fiber Textiles.
They can be attached side-by-side to maintain the pattern continuity of the wall space. A special characteristic of these panels is the materiality and feel of the embossed fabric.

Il s'agit d'éléments muraux rigides phono-absorbant. Composés de fibres de polyester recouvertes d'un système spécial de fixation à chaud avec un tissu acoustique Snowsound Fiber Textiles.
Ils peuvent être appliqués sur les murs côte à côte, tout en conservant la continuité du motif. La texture en relief confère de la matérialité et caractérise le panneau.

Elementos fonoabsorbentes rígidos de pared, compuestos por fibras de poliéster recubiertas con tejido acústico Snowsound Fiber Textiles mediante un sistema especial de fijación en caliente. Se pueden disponer de manera contigua a lo largo de la pared para preservar la continuidad del diseño. El panel está caracterizado por su textura en relieve, que le confiere materialidad.

Formstabile, schallabsorbierende Elemente zur Wandmontage. Sie bestehen aus Polyesterfasern, die mithilfe eines thermischen Verfahrens mit einem Akustikstoff aus Snowsound-Faser verbunden sind. Die Paneele lassen sich lückenlos nebeneinander anbringen, sodass ein durchgehendes Design entsteht. Die strukturierte Oberfläche verleiht dem Produkt Tiefe und eine markante Optik.

Il prodotto sarà disponibile a partire dal mese di settembre. Scaricare il QR-code qui riportato per finiture, prezzi e dimen ioni.
The product will be available from September. Download the QR-code here for finishes, prices and dimensions.
Le produit sera disponible à partir de septembre. Téléchargez le QR-code à côté pour les finitions, les prix et les dimension .
El producto estará disponible a partir de septiembre. Descargue aquí el código QR para ver los acabados, precios y dimensiones.
Das Produkt wird ab September erhältlich sein. Laden Sie den QR-Code herunter für Ausführungen, Preise und Abmessungen.

SNOWALL MAXI

SNOWALL MAXI

design Caimi Lab
Snowsound® Extra

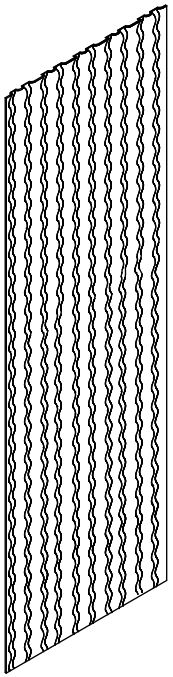

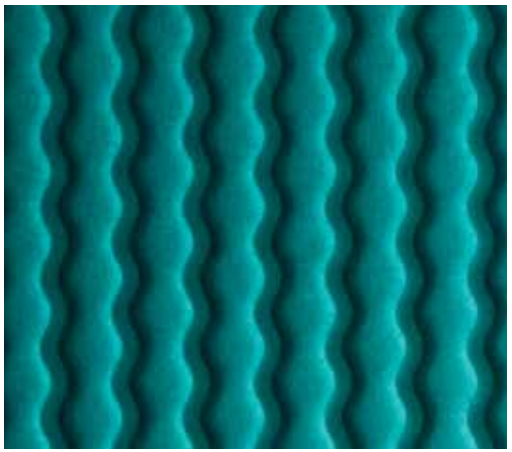

Pannelli fonoassorbenti applicabili a parete. I pannelli sono composti da fibre di poliestere ricoperte mediante un particolare sistema di fissaggio a caldo con un tessuto Snowsound Fiber 3 Mélange. I pannelli possono essere incollati a parete affiancati uno all'altro mantenendo la continuità del disegno e possono essere tagliati in cantiere per adattarsi alle diverse esigenze di posa.

Sound-absorbing panels applicable to walls. The panels are made of polyester fibers covered using a particular hot fixing system with a Snowsound Fiber 3 Mélange fabric. The panels can be glued to the wall side by side, maintaining the continuity of the design and can be cut on site to adapt to different installation needs.

Panneaux phono-absorbant applicables au mur. Les panneaux sont composés de fibres de polyester recouvertes d'un système spécial de fixation à chaud avec un tissu Snowsound Fiber 3 Mélange. Les panneaux peuvent être collés au mur l'un à côté de l'autre en gardant la continuité du motif et peuvent être coupés sur place pour répondre aux différentes exigences de pose.

Paneles fonoabsorbentes aplicables en la pared. Los paneles constan de fibras de poliéster revestidas mediante un especial sistema de fijación en caliente con un tejido Snowsound Fiber 3 melange. Los paneles pueden aplicarse en las paredes uno al lado del otro, manteniendo la continuidad del dibujo y/o pueden cortarse en fábrica para amoldarse a las distintas necesidades de montaje.

Schallabsorbierende Wandpaneele. Die Paneele bestehen aus Polyesterfasern, die mit einem speziellen Wärmefixierungssystem mit einem Snowsound Fiber 3 Mélange-Gewebe überzogen werden. Die Paneele können nebeneinander an die Wand geklebt werden, um ein einheitliches Design zu schaffen, und lassen sich vor Ort zuschneiden, um sie an unterschiedliche Montageanforderungen anzupassen.

Il prodotto sarà disponibile a partire dal mese di settembre. Scaricare il QR-code qui riportato per finiture, prezzi e dimen ioni.
The product will be available from September. Download the QR-code here for finishes, prices and dimensions.
Le produit sera disponible à partir de septembre. Téléchargez le QR-code à côté pour les finitions, les prix et les dimension .
El producto estará disponible a partir de septiembre. Descargue aquí el código QR para ver los acabados, precios y dimensiones.
Das Produkt wird ab September erhältlich sein. Laden Sie den QR-Code herunter für Ausführungen, Preise und Abmessungen.

SNOWALL MAXI

INDUSTRIAL

design Caimi Lab
Snowsound Industrial by Caimi Brevetti

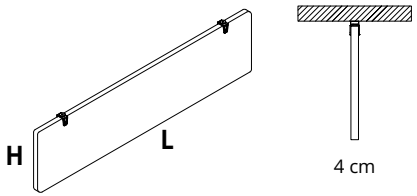

L H	Codice Code	Codice Code	Prezzo per scatola Price per box	Pezzi per scatola Pcs. per box
120 x 20 cm	**7IN122/BD** Scatola da 8 pz. Box of 8 pcs.	**7IN122N/BD** Scatola da 8 pz. Box of 8 pcs.	**€ 564,00 (€ 70,50 cad)**	**8**
160 x 20 cm	**7IN162/BD** Scatola da 8 pz. Box of 8 pcs.	**7IN162N/BD** Scatola da 8 pz. Box of 8 pcs.	**€ 672,00 (€ 84,00 cad)**	**8**
160 x 40 cm	**7IN164/BD** Scatola da 4 pz. Box of 4 pcs.	**7IN164N/BD** Scatola da 4 pz. Box of 4 pcs.	**€ 599,00 (€ 149,75 cad)**	**4**
160 x 60 cm	**7IN166/BD** Scatola da 4 pz. Box of 4 pcs.	**7IN166N/BD** Scatola da 4 pz. Box of 4 pcs.	**€ 770,00 (€ 192,50 cad)**	**4**
120 x 80 cm	**7IN128/BD** Scatola da 4 pz. Box of 4 pcs.	**7IN128N/BD** Scatola da 4 pz. Box of 4 pcs.	**€ 770,00 (€ 192,50 cad)**	**4**
160 x 120 cm	**7IN1612/BD** Scatola da 4 pz. Box of 4 pcs.	**7IN1612N/BD** Scatola da 4 pz. Box of 4 pcs.	**€ 1.127,00 (€ 281,75 cad)**	**4**

Pannello in poliestere a **densità variabile**. Applicabile a soffitto. **(Attacchi inclusi).**

Panel in **variable density** polyester. Ceiling mounting. **(Fixings included**).

Panneau en polyester à **densité variable**. Application au plafond. **(Fixations inclus).**

Panel poliéster de **densidad variable**. Aplicación a techo. **(Fijaciones incluydas)**

Polyesterplatte mit **unterschiedlicher Dichte.** Für die Decke geeignet. **(Inklusive Steckverbinder).**

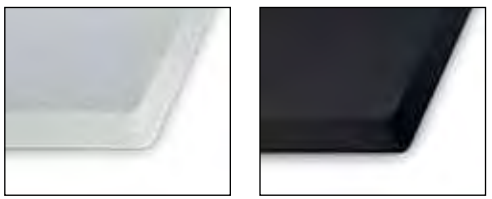

Dettaglio pannello / Panel detail

L'articolo è acquistabile solo a scatole complete. Il codice si riferisce ad una scatola completa. / The article can only be purchased in complete boxes. The code refers to a complete box. / L'article ne peut pas être acheté que dans des boîtes complètes. Le code se réfère à une boîte complète. / El artículo sólo puede comprarse en cajas completas. El código se refiere a una caja completa./ Der Artikel kann nur in kompletten Kartons gekauft werden. Der Code bezieht sich auf einen kompletten Karton.

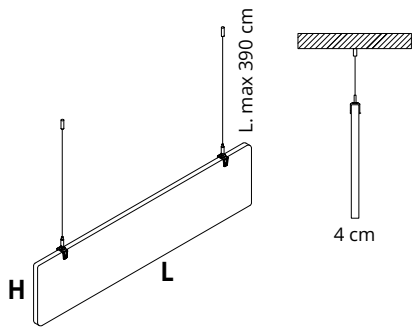

L H	Codice Code	Codice Code	Prezzo per scatola Price per box	Pezzi per scatola Pcs. per box
120 x 20 cm	**7IN122/B** Scatola da 8 pz. Box of 8 pcs.	**7IN122N/B** Scatola da 8 pz. Box of 8 pcs.	**€ 960,00 (€ 120,00 cad)**	**8**
160 x 20 cm	**7IN162/B** Scatola da 8 pz. Box of 8 pcs.	**7IN162N/B** Scatola da 8 pz. Box of 8 pcs.	**€ 1.136,00 (€ 142,00 cad)**	**8**
160 x 40 cm	**7IN164/B** Scatola da 4 pz. Box of 4 pcs.	**7IN164N/B** Scatola da 4 pz. Box of 4 pcs.	**€ 744,00 (€ 186,00 cad)**	**4**
160 x 60 cm	**7IN166/B** Scatola da 4 pz. Box of 4 pcs.	**7IN166N/B** Scatola da 4 pz. Box of 4 pcs.	**€ 916,00 (€ 229,00 cad)**	**4**
120 x 80 cm	**7IN128/B** Scatola da 4 pz. Box of 4 pcs.	**7IN128N/B** Scatola da 4 pz. Box of 4 pcs.	**€ 916,00 (€ 229,00 cad)**	**4**
160 x 120 cm	**7IN1612/B** Scatola da 4 pz. Box of 4 pcs.	**7IN1612N/B** Scatola da 4 pz. Box of 4 pcs.	**€ 1.272,00 (€ 318,00 cad)**	**4**

Pannello in poliestere a **densità variabile**. Applicabile a soffitto. **(Attacchi inclusi).**

Panel in **variable density** polyester. Ceiling mounting. **(Fixings included**).

Panneau en polyester à **densité variable**. Application au plafond. **(Fixations inclus).**

Panel poliéster de **densidad variable**. Aplicación a techo. **(Fijaciones incluydas)**

Polyesterplatte mit **unterschiedlicher Dichte.** Für die Decke geeignet. **(Inklusive Steckverbinder).**

Dettaglio pannello / Panel detail

L'articolo è acquistabile solo a scatole complete. Il codice si riferisce ad una scatola completa. / The article can only be purchased in complete boxes. The code refers to a complete box. / L'article ne peut pas être acheté que dans des boîtes complètes. Le code se réfère à une boîte complète. / El artículo sólo puede comprarse en cajas completas. El código se refiere a una caja completa./ Der Artikel kann nur in kompletten Kartons gekauft werden. Der Code bezieht sich auf einen kompletten Karton.

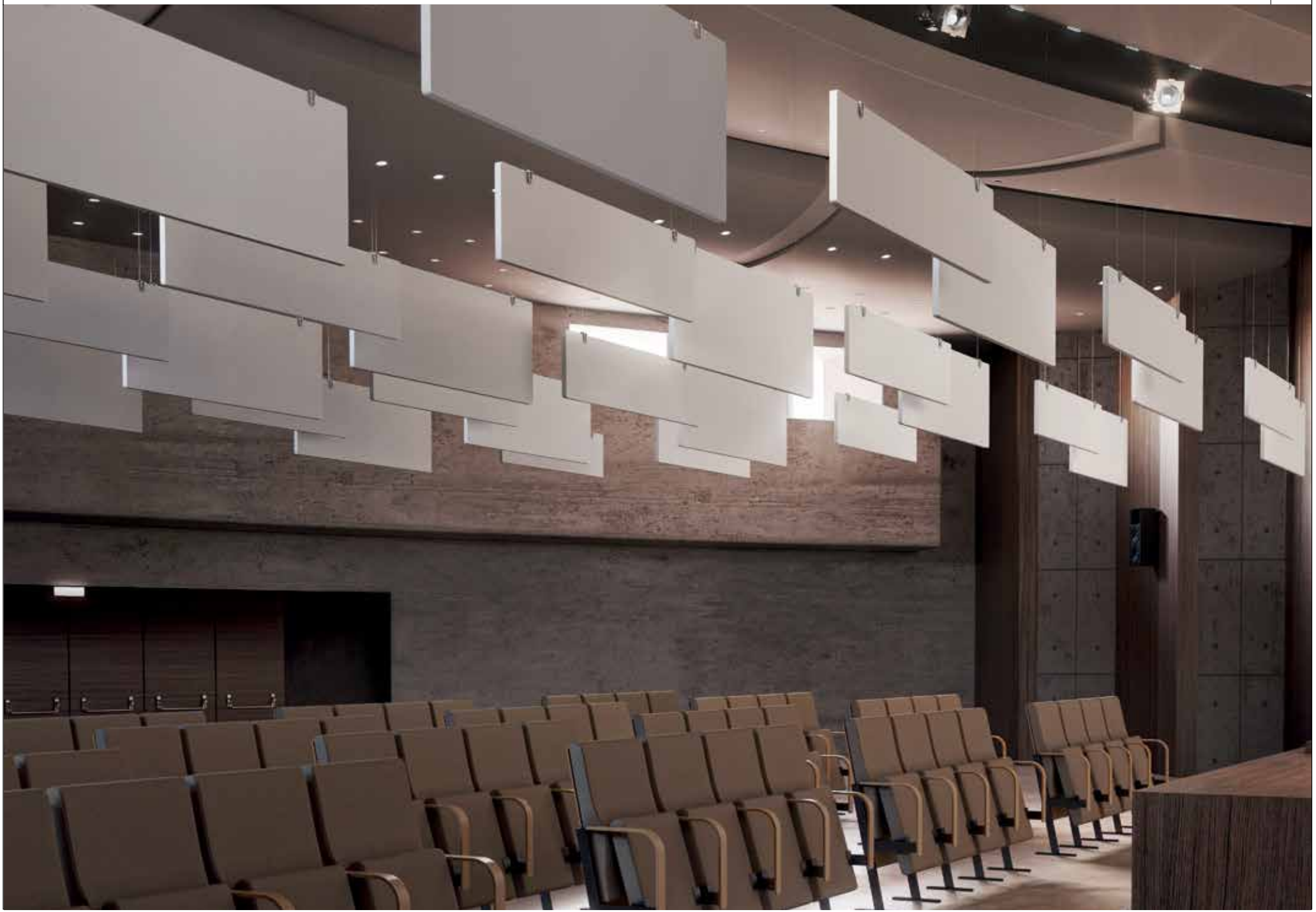

INDUSTRIAL

design Caimi Lab
Snowsound Industrial by Caimi Brevetti

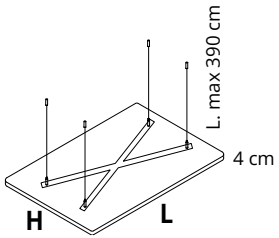

L H	Codice Code	Codice Code	Prezzo per scatola Price per box	Pezzi per scatola Pcs. per box
120 x 80 cm	**7IN128/CC** Scatola da 4 pz. Box of 4 pcs.	**7IN128N/CC** Scatola da 4 pz. Box of 4 pcs.	**€ 1.307,00 (€ 326,75 cad)**	**4**
160 x 60 cm	**7IN166/CC** Scatola da 4 pz. Box of 4 pcs.	**7IN166N/CC** Scatola da 4 pz. Box of 4 pcs.	**€ 1.307,00 (€ 326,75 cad)**	**4**
160 x 120 cm	**7IN1612/CC** Scatola da 2 pz. Box of 2 pcs.	**7IN1612N/CC** Scatola da 2 pz. Box of 2 pcs.	**€ 854,00 (€ 427,00 cad)**	**2**

Pannello in poliestere a **densità variabile**. Applicabile a soffitto. **(Attacchi inclusi).**

Panel in **variable density** polyester. Ceiling mounting. **(Fixings included**).

Panneau en polyester à **densité variable**. Application au plafond. **(Fixations inclus).**

Panel poliéster de **densidad variable**. Aplicación a techo. **(Fijaciones incluydas)**

Polyesterplatte mit **unterschiedlicher Dichte.** Für die Decke geeignet. **(Inklusive Steckverbinder).**

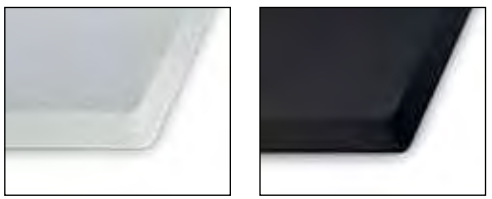

Dettaglio pannello / Panel detail

L'articolo è acquistabile solo a scatole complete. Il codice si riferisce ad una scatola completa. / The article can only be purchased in complete boxes. The code refers to a complete box. / L'article ne peut pas être acheté que dans des boîtes complètes. Le code se réfère à une boîte complète. / El artículo sólo puede comprarse en cajas completas. El código se refiere a una caja completa./ Der Artikel kann nur in kompletten Kartons gekauft werden. Der Code bezieht sich auf einen kompletten Karton.

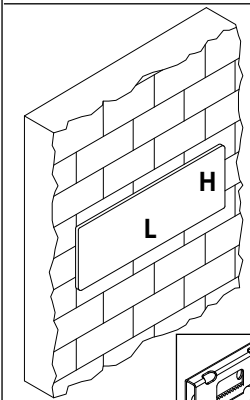

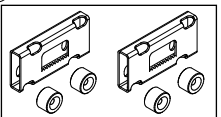

Dettaglio attacchi per chiodi/ganci **(inclusi)**
Connections detail for nails/hooks **(included)**

L H	Codice Code	Codice Code	Prezzo per scatola Price per box	Pezzi per scatola Pcs. per box
120 x 80 cm	**7IN128/WD** Scatola da 4 pz. Box of 4 pcs.	**7IN128N/WD** Scatola da 4 pz. Box of 4 pcs.	**€ 775,00 (€ 193,75 cad)**	**4**
160 x 60 cm	**7IN166/WD** Scatola da 4 pz. Box of 4 pcs.	**7IN166N/WD** Scatola da 4 pz. Box of 4 pcs.	**€ 775,00 (€ 193,75 cad)**	**4**
160 x 120 cm	**7IN1612/WD** Scatola da 2 pz. Box of 2 pcs.	**7IN1612N/WD** Scatola da 2 pz. Box of 2 pcs.	**€ 564,00 (€ 282,00 cad)**	**2**

Pannello in poliestere a **densità variabile**. Applicabile a parete. **(Attacchi inclusi).**

Panel in **variable density** polyester. Wall mounting. **(Fixings included**).

Panneau en polyester à **densité variable**. Application au mur. **(Fixations inclus).**

Panel poliéster de **densidad variable**. Aplicación a pared. **(Fijaciones incluydas)**

Polyesterplatte mit **unterschiedlicher Dichte.** Für die Wand geeignet. **(Inklusive Steckverbinder).**

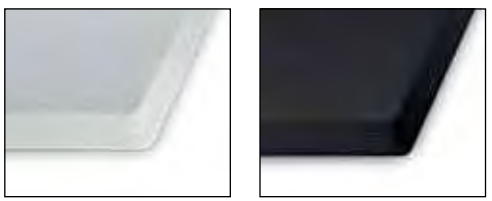

Dettaglio pannello / Panel detail

L'articolo è acquistabile solo a scatole complete. Il codice si riferisce ad una scatola completa. / The article can only be purchased in complete boxes. The code refers to a complete box. / L'article ne peut pas être acheté que dans des boîtes complètes. Le code se réfère à une boîte complète. / El artículo sólo puede comprarse en cajas completas. El código se refiere a una caja completa./ Der Artikel kann nur in kompletten Kartons gekauft werden. Der Code bezieht sich auf einen kompletten Karton.

INDUSTRIAL GYM

design Caimi Lab
Snowsound Industrial by Caimi Brevetti

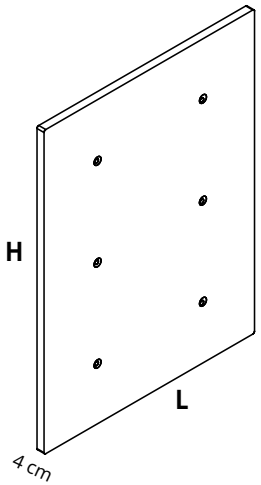

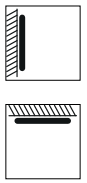

H L	Codice Code	Codice Code	Prezzo per scatola Price per box	Pezzi per scatola Pcs. per box
160 x 120 cm	**7IN1612/GYM** Scatola da 2 pz. Box of 2 pcs.	**7IN1612N/GYM** Scatola da 2 pz. Box of 2 pcs.	**€ 564,00 (€ 282,00 cad)**	**2**

Dettaglio pannello / Panel detail

Pannello fonoassorbente in poliestere a **densità variabile**. Specificatamente studiati per un utilizzo nelle palestre, a parete (Norma DIN 18032-3:2023) e a soffitto (Norma DIN 18032-3:2023 e UNI EN 13964:2014). **(Attacchi inclusi, viti escluse).** Applicabile a parete e a soffitto.

Panel in **variable density** polyester. These panels are specifically designed for use in gyms and comply, wall fixing (DIN 18032-3:2023) ceiling fixing (DIN 18032-3:2023 and UNI EN 13964:2014 standards). **(Fixings included, screws excluded**). For wall and ceiling.

Panneau en polyester à **densité variable.** Ces panneaux sont spécialement conçus pour être utilisés dans les gymnases (Norme DIN 18032-3:2023 et UNI EN 13964:2014). **(Fixations incluses, vis exclues)**. Application au mur et a plafond.

Panel poliéster de **densidad variable**. Estos paneles están diseñados específicamente para ser utilizados en gimnasios (Norma DIN 18032-3:2023 y UNI EN 13964:2014). **(Fijaciones incluydas, tornillos excluidos).** Aplicación a pared y en techo.

Polyesterplatte mit **unterschiedlicher Dichte.** . Diese Paneele wurden speziell für den Einsatz in Fitnessbereichen (nach DIN 18032-3:2023 und UNI EN 13964:2014) entwickelt.. **(Inklusive Steckverbinder, ohne Schrauben).** Für die Wand und Decke geeignet.

L'articolo è acquistabile solo a scatole complete. Il codice si riferisce ad una scatola completa. / The article can only be purchased in complete boxes. The code refers to a complete box. / L'article ne peut pas être acheté que dans des boîtes complètes. Le code se réfère à une boîte complète. / El artículo sólo puede comprarse en cajas completas. El código se refiere a una caja completa./ Der Artikel kann nur in kompletten Kartons gekauft werden. Der Code bezieht sich auf einen kompletten Karton.

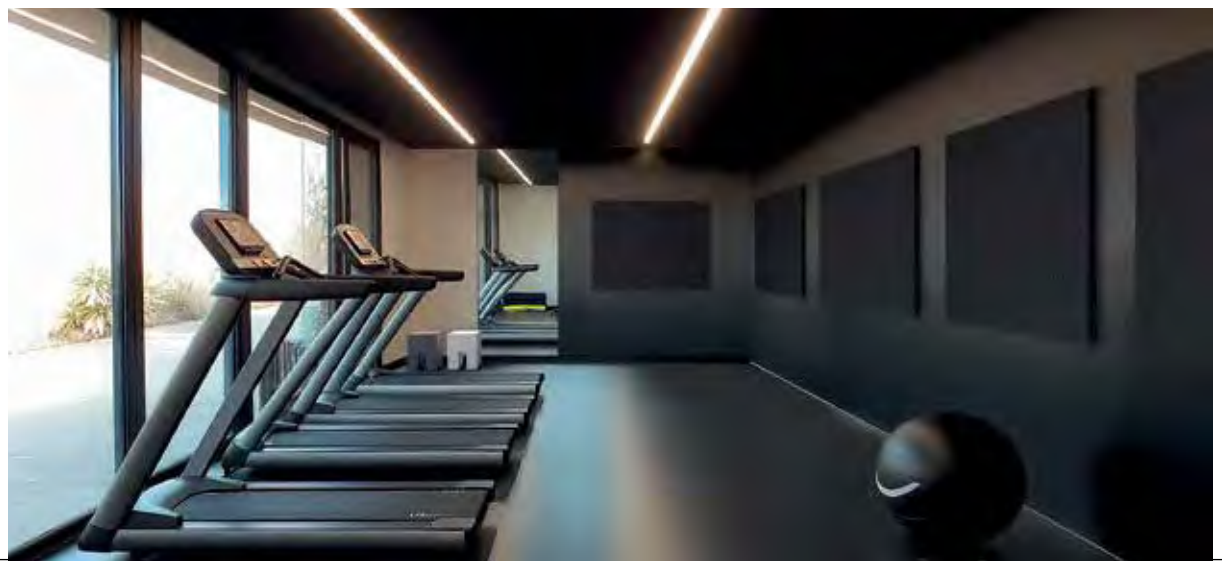

CLASP DIVIDER

design studio A+B Dominoni Quaquaro
Snowsound® Fiber by Caimi Brevetti

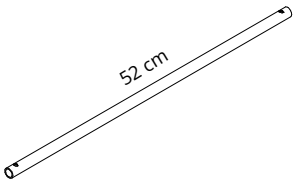

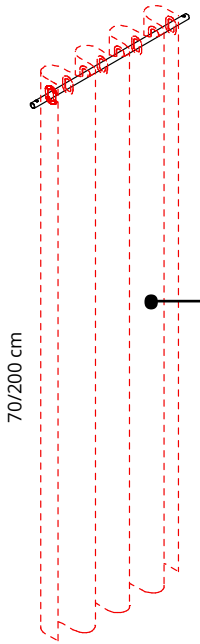

1 x 7CLDT200-XXX
o/or
1 x 7CLDT70-XXX

7CLD60-CL
€ 79,00

Asta in acciaio cromato L. 52 cm. Per 1 telo cod. 7CLDT200-XXX e 7CLDT70-XXX (XXX = variante colore)

Chrome-plated steel rod L. 52 cm. For 1 fabric cod. 7CLDT200-XXX and 7CLDT70-XXX (XXX = color variant)

Tige en acier chromé L. 52 cm. Pour 1 toile cod. 7CLDT200-XXX et 7CLDT70-XXX (XXX = variante couleur)

Barra de acero cromado L. 52 cm. Para 1 tejido cód. 7CLDT200-XXX y 7CLDT70-XXX (XXX = variante de color)

Stange aus verchromtem Stahl L. 52 cm. Für 1 Stoffbahn Art.Nr. 7CLDT200-XXX und 7CLDT70-XXX (XXX = Farbvariante)

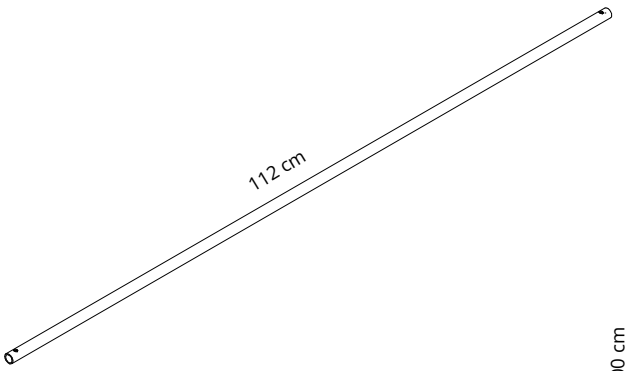

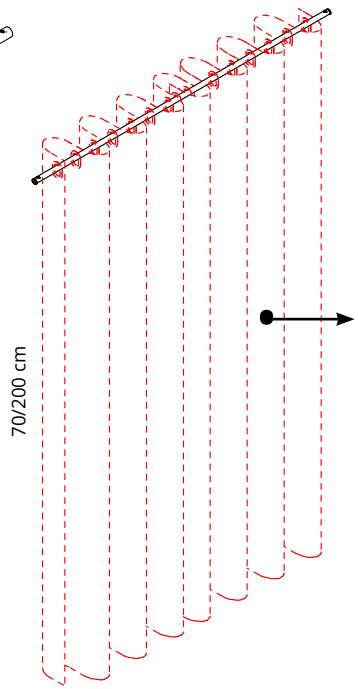

2 x 7CLDT200-XXX
o/or
2 x 7CLDT70-XXX

7CLD120-CL
€ 98,00

Asta in acciaio cromato L. 112 cm. Per 2 teli cod. 7CLDT200-XXX e 7CLDT70-XXX (XXX = variante colore)

Chrome-plated steel rod L. 112 cm. For 2 fabrics cod. 7CLDT200-XXX and 7CLDT70-XXX (XXX = color variant)

Tige en acier chromé L. 112 cm. Pour 2 toiles cod. 7CLDT200-XXX et 7CLDT70-XXX (XXX = variante couleur)

Barra de acero cromado L. 112 cm. Para 2 tejidos cód. 7CLDT200-XXX y 7CLDT70-XXX (XXX = variante de color)

Stange aus verchromtem Stahl L. 112 cm. Für 1 Stoffbahn Art.Nr 7CLDT200-XXX und 7CLDT70-XXX (XXX = Farbvariante)

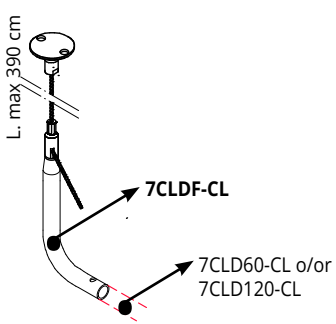

7CLDF-CL
€ 96,00

Supporto terminale completo di cavo e piastra a soffitto a 2 fori. Da utilizzare per appendimento a soffitto delle aste cod. 7CLD60-CL e 7CLD120-CL. Consente di mantenere sempre il passo 60 o 120 cm

Terminal support complete with cable and 2-holes ceiling plate. To be used for ceiling hanging of rods code 7CLD60-CL and 7CLD120-CL. Allows you to always keep the 60 cm or 120 cm module.

Support d'extrémité complet avec câble et plaque de plafond à 2 trous. A utiliser pour l'accrochage au plafond des tiges code 7CLD60-CL et 7CLD120-CL. Permet de toujours garder un pas de 60 ou 120 cm

Soporte final completo con cable y placa de techo de 2 orificios. Para colgar en el techo las barras código 7CLD60-CL y 7CLD120-CL. Permite mantener siempre la inclinación de 60 o 120 cm.

Endstück komplett mit Stahlseil und Deckenplatte mit 2 Montagebohrungen. Zur Verwendung bei der Deckenmontage von Stangen Art. Nr. 7CLD60-CL und 7CLD120-CL.Erlaubt die Einhaltung der Teilung 60 oder 120 cm.

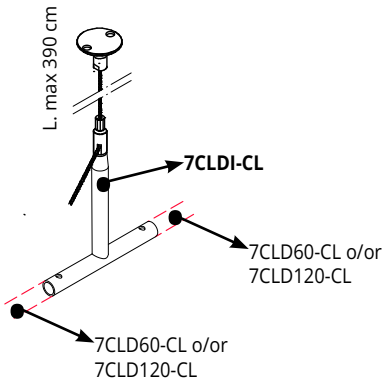

7CLDI-CL
€ 98,00

Supporto centrale completo di cavo e piastra a soffitto a 2 fori. Da utilizzare per unione lineare e appendimento a soffitto delle aste cod. 7CLD60-CL e 7CLD120-CL. Consente di mantenere sempre il passo 60 o 120 cm

Central support complete with cable and 2-holes ceiling plate. To be used for linear connection and ceiling hanging of rods code 7CLD60-CL and 7CLD120-CL. Allows you to always keep the 60 cm or 120 cm module.

Support central complet avec câble et plaque de plafond à 2 trous. A utiliser pour le raccordement linéaire et l'accrochage au plafond des tiges code 7CLD60-CL et 7CLD120-CL. Permet de toujours garder un pas de 60 ou 120 cm

Soporte central completo con cable y placa de techo de 2 orificios. Se utiliza para la conexión lineal y la suspensión en el techo de las barras código 7CLD60-CL y 7CLD120-CL. Permite mantener siempre la inclinación de 60 o 120 cm.

Mittelstück komplett mit Stahlseil und Deckenplatte mit 2 Montagebohrungen. Zur Verwendung für die lineare Verbindung und Deckenabhängung von Stangen Art. Nr. 7CLD60-CL und 7CLD120-CL. Erlaubt die Einhaltung der Teilung 60 oder 120 cm.

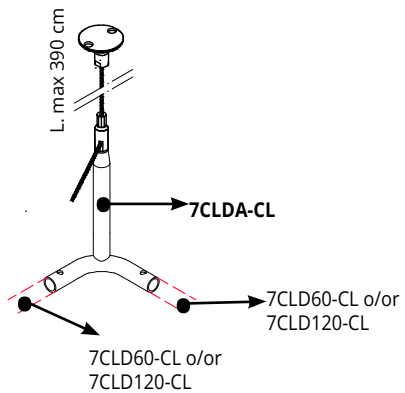

7CLDA-CL
€ 118,00

Supporto angolare completo di cavo e piastra a soffitto a 2 fori. Da utilizzare per unione angolare e appendimento a soffitto delle aste cod. 7CLD60-CL e 7CLD120-CL. Consente di mantenere sempre il passo 60 o 120 cm

Corner support complete with cable and 2-holes ceiling plate. To be used for angular connection and ceiling hanging of rods code 7CLD60-CL and 7CLD120-CL. Allows you to always keep the 60 cm or 120 cm module.

Support d'angle complet avec câble et plaque de plafond à 2 trous. A utiliser pour le raccordement angulaire et l'accrochage au plafond des tiges code 7CLD60-CL et 7CLD120-CL. Permet de toujours garder un pas de 60 ou 120 cm

Soporte esquinero completo con cable y placa de techo de 2 orificios. Se utiliza para la conexión angular y la suspensión en el techo de las barras código 7CLD60-CL y 7CLD120-CL. Permite mantener siempre la inclinación de 60 o 120 cm.

Eckstück komplett mit Stahlseil und Deckenplatte mit 2 Montagebohrungen. Zur Verwendung für die Winkelverbindung und Deckenabhängung von Stangen Art. Nr. 7CLD60-CL und 7CLD120-CL. Erlaubt die Einhaltung der Teilung 60 oder 120 cm.

CLASP DIVIDER

design studio A+B Dominoni Quaquaro
Snowsound® Fiber by Caimi Brevetti

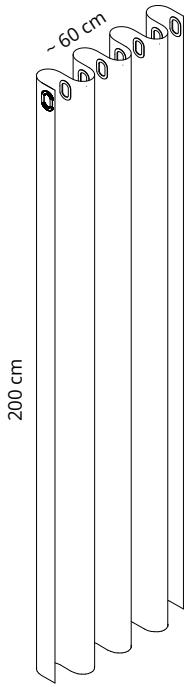

Snowsound-Fiber
2,8 m²

Colore Colour	**FIBER 3**	Codice/Code Prezzo/Price
		7CLDT200-300 **€ 287,00**
		7CLDT200-305 **€ 287,00**
		7CLDT200-309 **€ 287,00**

Per colori e finit re non compresi in questo listino prezzi, contattare il nostro ufficio commercial
For colors and finishings non included in this price list, please contact our sales department.
Pour colors et finitures ne figurant pas dand cette liste de prix, veuillez contacter notre service commercial.
Para colores y finituras no incluidos en esta lista de precios, contacte con nuestro departamento de ventas.
Für Farben und Ausführungen die nicht in dieser Preisliste enthalten sind, weden sie sich bitte an unsere Verkaufsabteilung

Telo fonoassorbente (200x138 cm) in poliestere **Snowsound-Fiber Textiles 3 Melange**.
Per asta cod. 7CLD60-CL utilizzare 1 telo. Per asta cod. 7CLD120-CL utilizzare 2 teli

Snowsound-Fiber Textiles 3 Melange sound absorbing fabric (200x138 cm). For rod code 7CLD60-CL, use 1 fabric. For rod code 7CLD120-CL, use 2 fabrics.

Toile phono-absorbante (200x138 cm) **Snowsound-Fiber Textiles 3 Melange ou 8 Bouclé**. Pour la tige code 7CLD60-CL, utiliser 1 toile. Pour la tige code 7CLD120-CL utiliser 2 toiles

Tejido fonoabsorbente (200x138 cm) **Snowsound-Fiber Textiles 3 Melange o 8 Bouclé.** Para el código de barras 7CLD60-CL use 1 tejido. Para el código de barras 7CLD120-CL utilice 2 tejidos

Snowsound-Fiber Textiles 3 Melange oder 8 Bouclé Stoffbahn aus schallabsorbierendem Gewebe (200x138 cm).
Für die Art. Nr. 7CLD60-CL verwenden Sie 1 Gewebebahn. Für die Art. Nr. 7CLD120-CL verwenden Sie 2 Gewebebahnen.

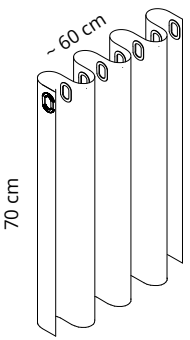

Snowsound-Fiber
0,96 m²

Colore Colour	**FIBER 3**	Codice/Code Prezzo/Price
		7CLDT70-300 **€ 215,00**
	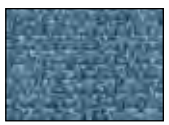	**7CLDT70-305** **€ 215,00**
		7CLDT70-309 **€ 215,00**

Per colori e finit re non compresi in questo listino prezzi, contattare il nostro ufficio commercial
For colors and finishings non included in this price list, please contact our sales department.
Pour colors et finitures ne figurant pas dand cette liste de prix, veuillez contacter notre service commercial.
Para colores y finituras no incluidos en esta lista de precios, contacte con nuestro departamento de ventas.
Für Farben und Ausführungen die nicht in dieser Preisliste enthalten sind, weden sie sich bitte an unsere Verkaufsabteilung

Telo fonoassorbente (70x138 cm) in poliestere **Snowsound-Fiber Textiles 3 Melange**.
Per asta cod. 7CLD60-CL utilizzare 1 telo. Per asta cod. 7CLD120-CL utilizzare 2 teli

Snowsound-Fiber Textiles 3 Melange sound absorbing fabric (70x138 cm). For rod code 7CLD60-CL, use 1 fabric. For rod code 7CLD120-CL, use 2 fabrics.

Toile phono-absorbante (70x138 cm) **Snowsound-Fiber Textiles 3 Melange**. Pour la tige code 7CLD60-CL, utiliser 1 toile. Pour la tige code 7CLD120-CL utiliser 2 toiles

Tejido fonoabsorbente (70x138 cm) **Snowsound-Fiber Textiles 3 Melange.** Para el código de barras 7CLD60-CL use 1 tejido. Para el código de barras 7CLD120-CL utilice 2 tejidos

Snowsound-Fiber Textiles 3 Melange Stoffbahn aus schallabsorbierendem Gewebe (70x138 cm).
Für die Art. Nr. 7CLD60-CL verwenden Sie 1 Gewebebahn. Für die Art. Nr. 7CLD120-CL verwenden Sie 2 Gewebebahnen.

CLASP DIVIDER

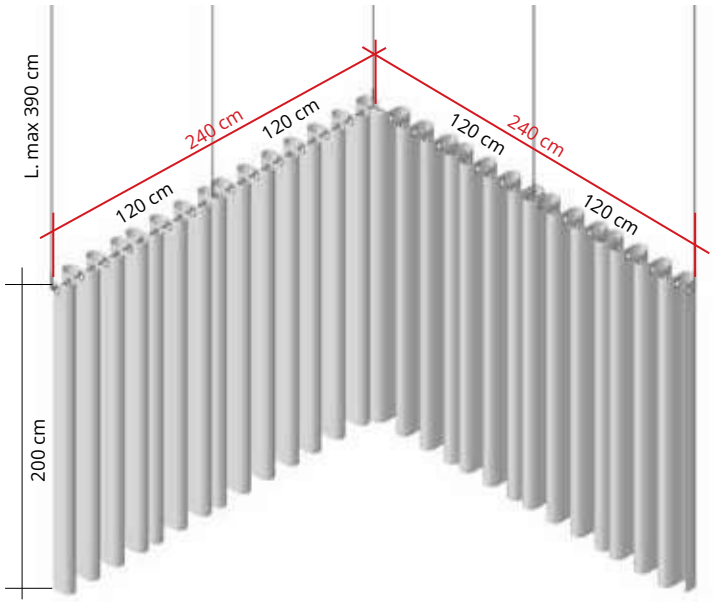

4 - 7CLD120-CL
2 - 7CLDF-CL
2 - 7CLDI-CL
1 - 7CLDA-CL
8 - 7CLDT200-XXX

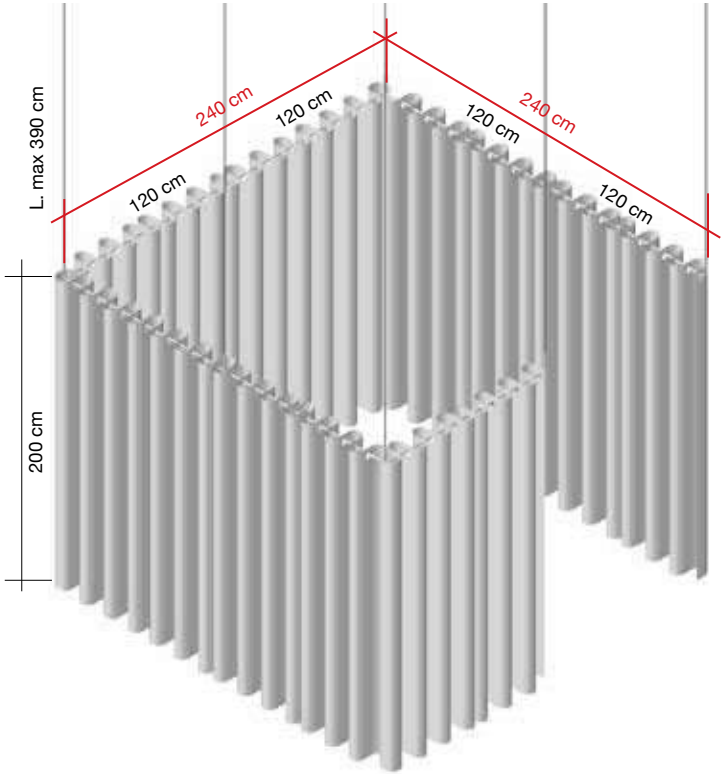

7 - 7CLD120-CL
2 - 7CLDF-CL
3 - 7CLDI-CL
3 - 7CLDA-CL
14 - 7CLDT200-XXX

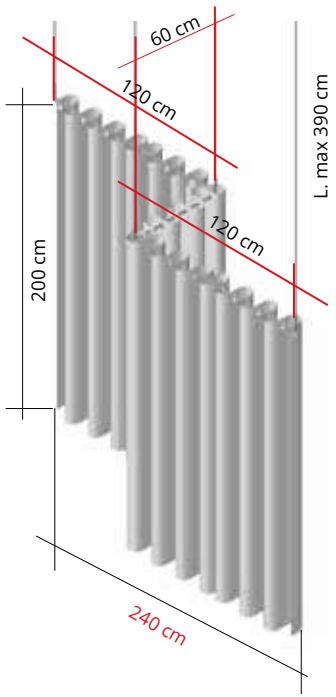

2 - 7CLD120-CL
1 - 7CLD60-CL
2 - 7CLDF-CL
2 - 7CLDA-CL
5 - 7CLDT200-XXX

CLASP RING

design studio A+B Dominoni Quaquaro
Snowsound® Fiber by Caimi Brevetti

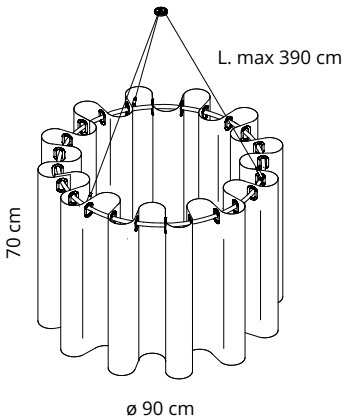

Snowsound-Fiber 3,8 m²

Colore Colour	**FIBER 3**	Codice/Code Prezzo/Price
		7CLR871-300 € 1.090,00
		7CLR871-305 € 1.090,00
		7CLR871-309 € 1.090,00

Per colori e finit re non compresi in questo listino prezzi, contattare il nostro ufficio commercial
For colors and finishings non included in this price list, please contact our sales department.
Pour colors et finitures ne figurant pas dand cette liste de prix, veuillez contacter notre service commercial.
Para colores y finituras no incluidos en esta lista de precios, contacte con nuestro departamento de ventas.
Für Farben und Ausführungen die nicht in dieser Preisliste enthalten sind, weden sie sich bitte an unsere Verkaufsabteilung

Elemento fonoassorbente con struttura in acciaio cromato, telo fonoassorbente in poliestere **Snowsound-Fiber Textiles 3 Melange**.Tessuto asportabile e lavabile. Completo di kit per fissaggio a soffitto composto da: 1 piastra a soffitto - 3 cavi in acciaio - 3 attacchi alla struttura.

Sound-absorbing element with chrome-plated steel frame, **Snowsound-Fiber Textiles 3 Melange** sound absorbing fabric. Removable and washable fabric. Equipped with Kit for the ceiling fixing composed of: 1 ceiling plate, 3 steel cables, 3 hangings to the frame.

Elément phono-absorbant avec structure en acier chromé, toile phono-absorbante **Snowsound-Fiber Textiles 3 Melange**. Tissu amovible et lavable. Fourni avec kit d'accrochage au plafond composé de: 1 platine pour plafond – 3 câbles en acier – 3 accrochages à la structure.

Elemento fonoabsorbente con estructura de acero cromado, tejido fonoabsorbente **Snowsound-Fiber Textiles 3 Melange.** Tejido extraíble y lavable. Completo de kit para el montaje al techo compuesto por: 1 placa de techo – 3 cables de acero - 3 enganches a la estructura.

Schallabsorbierende Elemente mit Rahmen aus verchromtem Stahl, Stoffbahn aus **Snowsound-Fiber Textiles 3 Melange** schallabsorbierendem Gewebe. Stoff abnehmbar und waschbar. Ausgestattet mit Set für die Deckenbefestigung bestehend aus: 1 Deckenmontageplatten, 3 Stahlseile, 3 Befestigungen für Struktur.

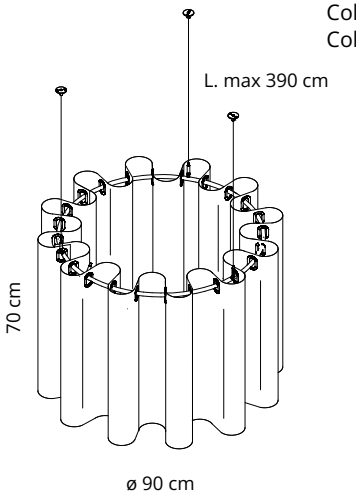

Snowsound-Fiber 3,8 m²

Colore Colour	**FIBER 3**	Codice/Code Prezzo/Price
		7CLR873-300 € 1.090,00
	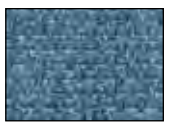	**7CLR873-305 € 1.090,00**
		7CLR873-309 € 1.090,00

Per colori e finit re non compresi in questo listino prezzi, contattare il nostro ufficio commercial
For colors and finishings non included in this price list, please contact our sales department.
Pour colors et finitures ne figurant pas dand cette liste de prix, veuillez contacter notre service commercial.
Para colores y finituras no incluidos en esta lista de precios, contacte con nuestro departamento de ventas.
Für Farben und Ausführungen die nicht in dieser Preisliste enthalten sind, weden sie sich bitte an unsere Verkaufsabteilung

Elemento fonoassorbente con struttura in acciaio cromato, telo fonoassorbente in poliestere **Snowsound-Fiber Textiles 3 Melange**.Tessuto asportabile e lavabile. Completo di kit per fissaggio a soffitto composto da: 3 piastre a soffitto - 3 cavi in acciaio - 3 attacchi alla struttura.

Sound-absorbing element with chrome-plated steel frame, **Snowsound-Fiber Textiles 3 Melange** sound absorbing fabric. Removable and washable fabric. Equipped with Kit for the ceiling fixing composed of: 3 ceiling plate, 3 steel cables, 3 hangings to the frame.

Elément phono-absorbant avec structure en acier chromé, toile phono-absorbante **Snowsound-Fiber Textiles 3 Melange**. Tissu amovible et lavable. Fourni avec kit d'accrochage au plafond composé de: 3 platine pour plafond – 3 câbles en acier – 3 accrochages à la structure.

Elemento fonoabsorbente con estructura de acero cromado, tejido fonoabsorbente **Snowsound-Fiber Textiles 3 Melange.** Tejido extraíble y lavable. Completo de kit para el montaje al techo compuesto por: 3 placa de techo – 3 cables de acero - 3 enganches a la estructura.

Schallabsorbierende Elemente mit Rahmen aus verchromtem Stahl, Stoffbahn aus **Snowsound-Fiber Textiles 3 Melange** schallabsorbierendem Gewebe. Stoff abnehmbar und waschbar. Ausgestattet mit Set für die Deckenbefestigung bestehend aus: 3 Deckenmontageplatten, 3 Stahlseile, 3 Befestigungen für Struktur.

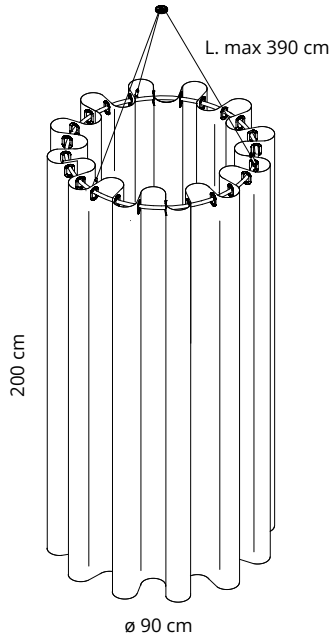

Snowsound-Fiber 11,2 m²

Colore
Colour

FIBER 3

Codice/Code
Prezzo/Price

7CLR8201-300
€ 1.580,00

7CLR8201-305
€ 1.580,00

7CLR8201-309
€ 1.580,00

Per colori e finit re non compresi in questo listino prezzi, contattare il nostro ufficio commercial
For colors and finishings non included in this price list, please contact our sales department.
Pour colors et finitures ne figurant pas dand cette liste de prix, veuillez contacter notre service commercial.
Para colores y finituras no incluidos en esta lista de precios, contacte con nuestro departamento de ventas.
Für Farben und Ausführungen die nicht in dieser Preisliste enthalten sind, weden sie sich bitte an unsere Verkaufsabteilung

Elemento fonoassorbente con struttura in acciaio cromato, telo fonoassorbente in poliestere **Snowsound-Fiber Textiles 3 Melange**.Tessuto asportabile e lavabile. Completo di kit per fissaggio a soffitto composto da: 1 piastra a soffitto - 3 cavi in acciaio - 3 attacchi alla struttura.

Sound-absorbing element with chrome-plated steel frame, **Snowsound-Fiber Textiles 3 Melange** sound absorbing fabric. Removable and washable fabric. Equipped with Kit for the ceiling fixing composed of: 1 ceiling plate, 3 steel cables, 3 hangings to the frame.

Elément phono-absorbant avec structure en acier chromé, toile phono-absorbante **Snowsound-Fiber Textiles 3 Melange**. Tissu amovible et lavable. Fourni avec kit d'accrochage au plafond composé de: 1 platine pour plafond – 3 câbles en acier – 3 accrochages à la structure.

Elemento fonoabsorbente con estructura de acero cromado, tejido fonoabsorbente **Snowsound-Fiber Textiles 3 Melange.** Tejido extraíble y lavable. Completo de kit para el montaje al techo compuesto por: 1 placa de techo – 3 cables de acero - 3 enganches a la estructura.

Schallabsorbierende Elemente mit Rahmen aus verchromtem Stahl, Stoffbahn aus **Snowsound-Fiber Textiles 3 Melange** schallabsorbierendem Gewebe. Stoff abnehmbar und waschbar. Ausgestattet mit Set für die Deckenbefestigung bestehend aus: 1 Deckenmontageplatten, 3 Stahlseile, 3 Befestigungen für Struktur.

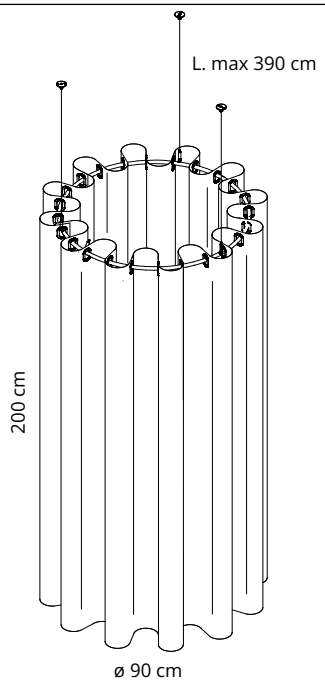

Snowsound-Fiber 11,2 m²

Colore
Colour

FIBER 3

Codice/Code
Prezzo/Price

7CLR8203-300
€ 1.580,00

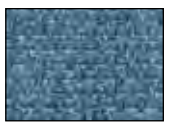

7CLR8203-305
€ 1.580,00

7CLR8203-309
€ 1.580,00

Per colori e finit re non compresi in questo listino prezzi, contattare il nostro ufficio commercial
For colors and finishings non included in this price list, please contact our sales department.
Pour colors et finitures ne figurant pas dand cette liste de prix, veuillez contacter notre service commercial.
Para colores y finituras no incluidos en esta lista de precios, contacte con nuestro departamento de ventas.
Für Farben und Ausführungen die nicht in dieser Preisliste enthalten sind, weden sie sich bitte an unsere Verkaufsabteilung

Elemento fonoassorbente con struttura in acciaio cromato, telo fonoassorbente in poliestere **Snowsound-Fiber Textiles 3 Melange**.Tessuto asportabile e lavabile. Completo di kit per fissaggio a soffitto composto da: 3 piastra a soffitto - 3 cavi in acciaio - 3 attacchi alla struttura.

Sound-absorbing element with chrome-plated steel frame, **Snowsound-Fiber Textiles 3 Melange** sound absorbing fabric. Removable and washable fabric. Equipped with Kit for the ceiling fixing composed of: 3 ceiling plate, 3 steel cables, 3 hangings to the frame.

Elément phono-absorbant avec structure en acier chromé, toile phono-absorbante **Snowsound-Fiber Textiles 3 Melange**. Tissu amovible et lavable. Fourni avec kit d'accrochage au plafond composé de: 3 platine pour plafond – 3 câbles en acier – 3 accrochages à la structure.

Elemento fonoabsorbente con estructura de acero cromado, tejido fonoabsorbente **Snowsound-Fiber Textiles 3 Melange.** Tejido extraíble y lavable. Completo de kit para el montaje al techo compuesto por: 3 placa de techo – 3 cables de acero - 3 enganches a la estructura.

Schallabsorbierende Elemente mit Rahmen aus verchromtem Stahl, Stoffbahn aus **Snowsound-Fiber Textiles 3 Melange** schallabsorbierendem Gewebe. Stoff abnehmbar und waschbar. Ausgestattet mit Set für die Deckenbefestigung bestehend aus: 3 Deckenmontageplatten, 3 Stahlseile, 3 Befestigungen für Struktur.

MILANO

design Caimi Lab
Snowsound® Fiber by Caimi Brevetti

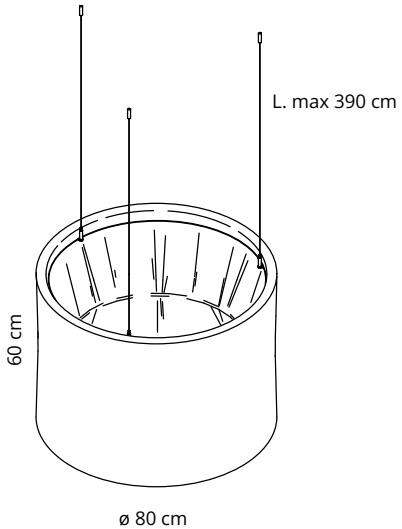

Colore Colour **FIBER 8**	Codice/Code Prezzo/Price	Colore Colour **FIBER 14**	Codice/Code Prezzo/Price
	7MIL80-801 **€ 1.480,00**		**7MIL80-1401** **€ 1.580,00**
	7MIL80-803 **€ 1.480,00**		
	7MIL80-810 **€ 1.480,00**		
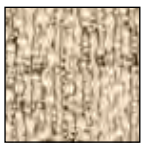	**7MIL80-812** **€ 1.480,00**		
	7MIL80-813 **€ 1.480,00**		

Elemento fonoassorbente con struttura in acciaio, telo fonoassorbente in poliestere **Snowsound-Fiber Textiles 8 Bouclè e 14 Biosphere**.Tessuto asportabile e lavabile. Completo di kit per fissaggio a soffitto

Sound-absorbing element with steel frame, **Snowsound-Fiber Textiles 8 Bouclé and 14 Biosphere** sound absorbing fabric. Removable and washable fabric. Equipped with Kit for the ceiling fixing.

Elément phono-absorbant avec structure en acier, toile phono-absorbante **Snowsound-Fiber Textiles 8 Bouclé et 14 Biosphere**. Tissu amovible et lavable. Fourni avec kit d'accrochage au plafond.

Elemento fonoabsorbente con estructura de acero, tejido fonoabsorbente **Snowsound-Fiber Textiles 8 Bouclé y 14 Biosphere.** Tejido extraíble y lavable. Completo de kit para el montaje al techo.

Schallabsorbierende Elemente mit Rahmen aus Stahl, Stoffbahn aus **Snowsound-Fiber Textiles 8 Bouclé und 14 Biosphere** schallabsorbierendem Gewebe. Stoff abnehmbar und waschbar. Ausgestattet mit Set für die Deckenbefestigung.

Colori disponibili su richiesta / Colours available on request / Couleurs disponibles sur demande / Colores disponibles previa solicitud / Farben auf Anfrage erhältlich

800

802

807

811

814

815

816

1402

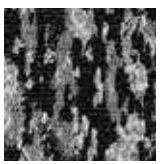
1404

1405

1406

Minimo d'ordine per colore 5 pezzi / Minimum order quantity per colour 5 pieces / Quantité minimale par couleur 5 pièces / Pedido mínimo por color 5 unidades Mindestbestellmenge pro Farbe 5 Stück

design Caimi Lab
Snowsound® Fiber by Caimi Brevetti

MILANO

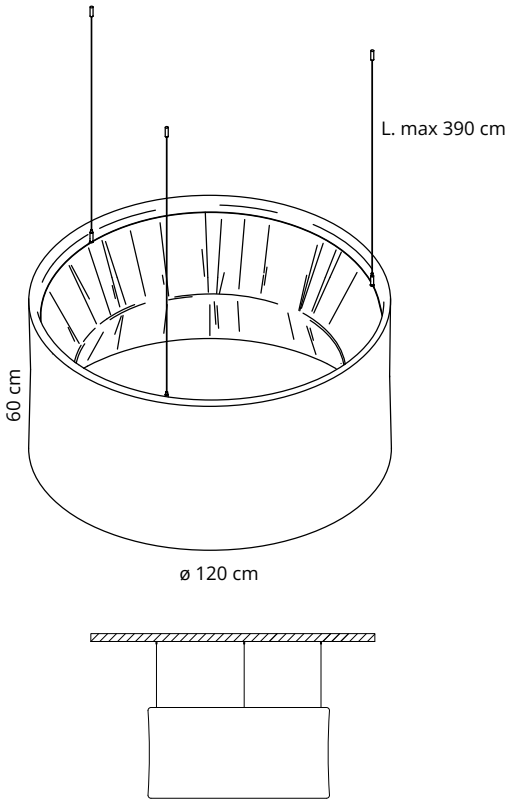

Colore Colour **FIBER 8**	Codice/Code Prezzo/Price
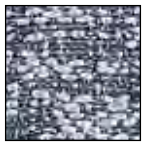	**7MIL120-801 € 1.780,00**
	7MIL120-803 € 1.780,00
	7MIL120-810 € 1.780,00
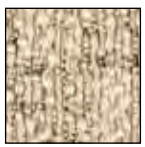	**7MIL120-812 € 1.780,00**
	7MIL120-813 € 1.780,00

Colore Colour **FIBER 14**	Codice/Code Prezzo/Price
	7MIL120-1401 € 1.880,00

Elemento fonoassorbente con struttura in acciaio, telo fonoassorbente in poliestere **Snowsound-Fiber Textiles 8 Bouclè e 14 Biosphere**.Tessuto asportabile e lavabile. Completo di kit per fissaggio a soffitto

Sound-absorbing element with steel frame, **Snowsound-Fiber Textiles 8 Bouclé and 14 Biosphere** sound absorbing fabric. Removable and washable fabric. Equipped with Kit for the ceiling fixing.

Elément phono-absorbant avec structure en acier, toile phono-absorbante **Snowsound-Fiber Textiles 8 Bouclé et 14 Biosphere**. Tissu amovible et lavable. Fourni avec kit d'accrochage au plafond.

Elemento fonoabsorbente con estructura de acero, tejido fonoabsorbente **Snowsound-Fiber Textiles 8 Bouclé y 14 Biosphere.** Tejido extraíble y lavable. Completo de kit para el montaje al techo.

Schallabsorbierende Elemente mit Rahmen aus Stahl, Stoffbahn aus **Snowsound-Fiber Textiles 8 Bouclé und 14 Biosphere** schallabsorbierendem Gewebe. Stoff abnehmbar und waschbar. Ausgestattet mit Set für die Deckenbefestigung.

Colori disponibili su richiesta / Colours available on request / Couleurs disponibles sur demande / Colores disponibles previa solicitud / Farben auf Anfrage erhältlich

800

802

807

811

814

815

816

1402

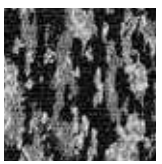
1404

1405

1406

Minimo d'ordine per colore 5 pezzi / Minimum order quantity per colour 5 pieces / Quantité minimale par couleur 5 pièces / Pedido mínimo por color 5 unidades Mindestbestellmenge pro Farbe 5 Stück

MILANO

design Caimi Lab
Snowsound® Fiber by Caimi Brevetti

LED 40W

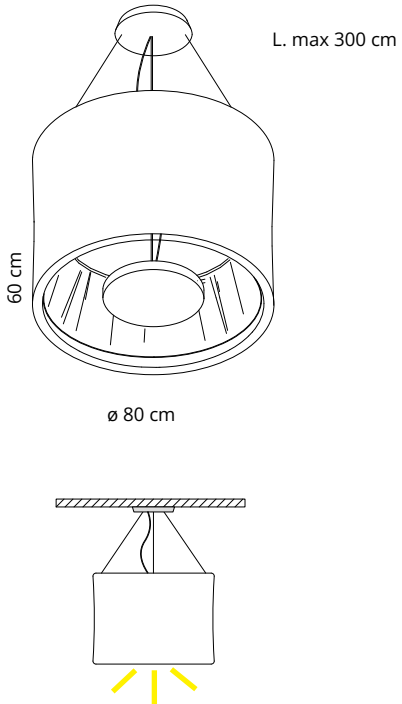

Colore Colour **FIBER 8**	Codice/Code Prezzo/Price	Colore Colour **FIBER 14**	Codice/Code Prezzo/Price
	7MIL80L-801 **€ 1.780,00**		**7MIL80L-1401** **€ 1.890,00**
	7MIL80L-803 **€ 1.780,00**		
	7MIL80L-810 **€ 1.780,00**		
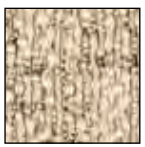	**7MIL80L-812** **€ 1.780,00**		
	7MIL80L-813 **€ 1.780,00**		

Elemento fonoassorbente con struttura in acciaio, telo fonoassorbente in poliestere **Snowsound-Fiber Textiles 8 Bouclè e 14 Biosphere**.Tessuto asportabile e lavabile. Completo di kit per fissaggio a soffitto. Con lampada LED 40W, 3000K. La lampada è regolabile in altezza all'interno del paralume per ottenere l'illuminazione desiderata.

Sound-absorbing element with steel frame, **Snowsound-Fiber Textiles 8 Bouclé and 14 Biosphere** sound absorbing fabric. Removable and washable fabric. Equipped with Kit for the ceiling fixing. With LED lamp 40W, 3000K. The lamp is height-adjustable within the shade to achieve the desired illumination.

Elément phono-absorbant avec structure en acier, toile phono-absorbante **Snowsound-Fiber Textiles 8 Bouclé et 14 Biosphere**. Tissu amovible et lavable. Fourni avec kit d'accrochage au plafond. Avec lampe LED 40W, 3000K. La lampe est réglable en hauteur à l'intérieur de l'abat-jour afin d'obtenir l'éclairage souhaité.

Elemento fonoabsorbente con estructura de acero, tejido fonoabsorbente **Snowsound-Fiber Textiles 8 Bouclé y 14 Biospehre.** Tejido extraíble y lavable. Completo de kit para el montaje al techo. Con lámpara LED 40W, 3000K. La lámpara es regulable en altura dentro de la pantalla para conseguir la iluminación deseada.

Schallabsorbierende Elemente mit Rahmen aus Stahl, Stoffbahn aus **Snowsound-Fiber Textiles 8 Bouclé und 14 Biosphere** schallabsorbierendem Gewebe. Stoff abnehmbar und waschbar. Ausgestattet mit Set für die Deckenbefestigung.
Mit LED-Lampe 40W, 3000K. Die Lampe ist innerhalb des Schirms höhenverstellbar, um die gewünschte Beleuchtungsstärke zu erreichen.

Colori disponibili su richiesta / Colours available on request / Couleurs disponibles sur demande / Colores disponibles previa solicitud / Farben auf Anfrage erhältlich

800

802

807

811

814

815

816

1402

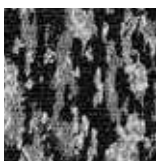
1404

1405

1406

Minimo d'ordine per colore 5 pezzi / Minimum order quantity per colour 5 pieces / Quantité minimale par couleur 5 pièces / Pedido mínimo por color 5 unidades Mindestbestellmenge pro Farbe 5 Stück

LED 40W

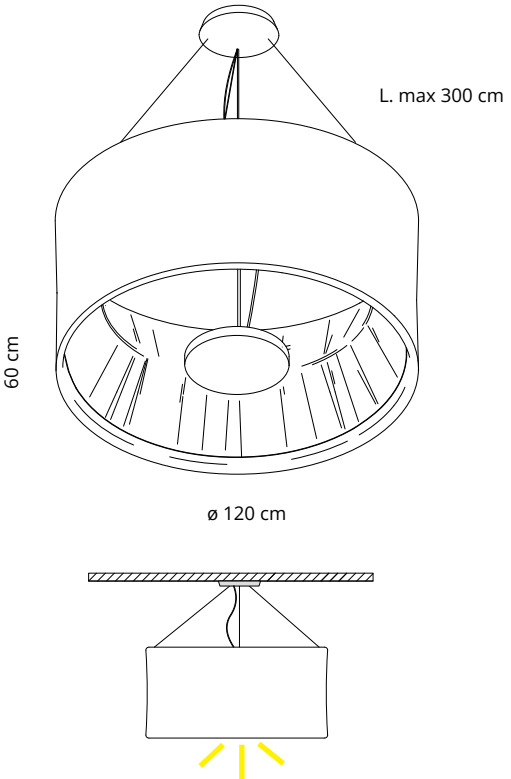

Colore Colour **FIBER 8**	Codice/Code Prezzo/Price
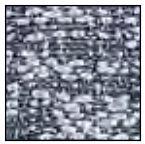	**7MIL120L-801** **€ 2.180,00**
	7MIL120L-803 **€ 2.180,00**
	7MIL120L-810 **€ 2.180,00**
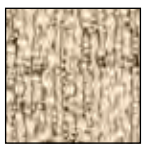	**7MIL120L-812** **€ 2.180,00**
	7MIL120L-813 **€ 2.180,00**

Colore Colour **FIBER 14**	Codice/Code Prezzo/Price
	7MIL120L-1401 **€ 2.180,00**

Elemento fonoassorbente con struttura in acciaio, telo fonoassorbente in poliestere **Snowsound-Fiber Textiles 8 Bouclè e 14 Biosphere**.Tessuto asportabile e lavabile. Completo di kit per fissaggio a soffitto. Con lampada LED 40W, 3000K. La lampada è regolabile in altezza all'interno del paralume per ottenere l'illuminazione desiderata.

Sound-absorbing element with steel frame, **Snowsound-Fiber Textiles 8 Bouclé and 14 Biosphere** sound absorbing fabric. Removable and washable fabric. Equipped with Kit for the ceiling fixing. With LED lamp 40W, 3000K. The lamp is height-adjustable within the shade to achieve the desired illumination.

Elément phono-absorbant avec structure en acier, toile phono-absorbante **Snowsound-Fiber Textiles 8 Bouclé et 14 Biosphere**. Tissu amovible et lavable. Fourni avec kit d'accrochage au plafond. Avec lampe LED 40W, 3000K. La lampe est réglable en hauteur à l'intérieur de l'abat-jour afin d'obtenir l'éclairage souhaité.

Elemento fonoabsorbente con estructura de acero, tejido fonoabsorbente **Snowsound-Fiber Textiles 8 Bouclé y 14 Biospehre.** Tejido extraíble y lavable. Completo de kit para el montaje al techo. Con lámpara LED 40W, 3000K. La lámpara es regulable en altura dentro de la pantalla para conseguir la iluminación deseada.

Schallabsorbierende Elemente mit Rahmen aus Stahl, Stoffbahn aus **Snowsound-Fiber Textiles 8 Bouclé und 14 Biosphere** schallabsorbierendem Gewebe. Stoff abnehmbar und waschbar. Ausgestattet mit Set für die Deckenbefestigung.
Mit LED-Lampe 40W, 3000K. Die Lampe ist innerhalb des Schirms höhenverstellbar, um die gewünschte Beleuchtungsstärke zu erreichen.

Colori disponibili su richiesta / Colours available on request / Couleurs disponibles sur demande / Colores disponibles previa solicitud / Farben auf Anfrage erhältlich

800

802

807

811

814

815

816

1402

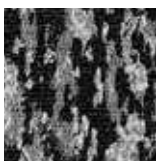
1404

1405

1406

Minimo d'ordine per colore 5 pezzi / Minimum order quantity per colour 5 pieces / Quantité minimale par couleur 5 pièces / Pedido mínimo por color 5 unidades
Mindestbestellmenge pro Farbe 5 Stück

SCALA

design Caimi Lab

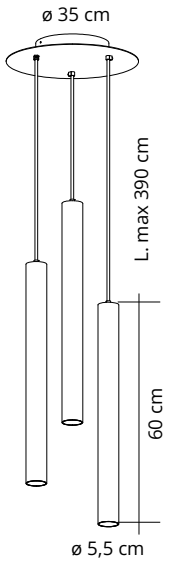

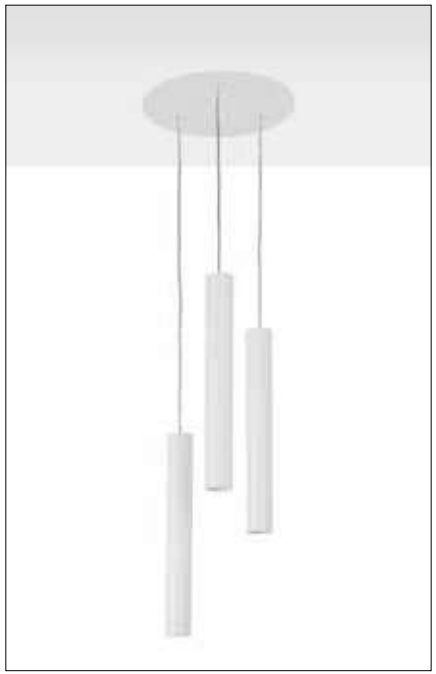

7LGH15-BO
€ 790,00

Apparecchio di illuminazione a sospensione fornito di 3 sorgenti luminose a LED ciascuna da 10W, 3000K, con accensione unica. Corpi illuminanti realizzati in alluminio verniciato e dotati di cavo di alimentazione con lunghezza modificabile (L. max. 390 cm) per posizionare le lampade ad altezze differenti. Le sorgenti luminose arretrate garantiscono un comfort visivo ottimale. Per codici 7CLR873-XXX - 7CLR8203-XXX - 7MIL80-XXX - 7MIL120-XXX.

Suspended lighting fixture with 3 LED lights with 10W output, 3000K and single switch. Light fixture made of painted aluminium, with a length-adjustable power cable (max. extension 390 cm) for setting luminaires at different heights. The recessed light sources offer optimal visual comfort. For codes 7CLR873-XXX - 7CLR8203-XXX - 7MIL80-XXX - 7MIL120-XXX.

Appareil d'éclairage à suspension fourni avec 3 sources lumineuses à LED de 10W chacune, 3000K, avec allumage unique. Les corps lumineux sont en aluminium peint et équipés d'un câble d'alimentation d'une longueur modifiable (L. Max 390 cm) pour positionner les lampes à des hauteurs différentes. Les sources lumineuses en retrait assurent un confort visuel optimal. Pour art. 7CLR873-XXX - 7CLR8203-XXX - 7MIL80-XXX - 7MIL120-XXX.

Aparato de iluminación colgante, que viene con 3 fuentes de luz de LED (de 10W cada una, 3000K, con encendido único). Los cuerpos de iluminación de aluminio pintado constan de un cable de alimentación, cuyo largo se puede modificar (L. máx. 390 cm) para ubicar las lámparas a alturas diferentes. Las fuentes de luz desplazdas hacia atrás garantizan un confort visual excelente. Para códigos 7CLR873-XXX - 7CLR8203-XXX - 7MIL80-XXX - 7MIL120-XXX.

Hängeleuchte mit 3 LED-Lichtquellen, jede zu 10W, 3000K mit gleichzeitiger Einschaltung. Die Leuchtkörper sind aus lackiertem Aluminium gefertigt und mit einem längenverstellbaren Stromkabel (L. max. 390 cm) ausgestattet, um die Lampen in verschiedenen Höhen zu positionieren. Die versenkten Lichtquellen sorgen für optimalen Sichtkomfort. Für Art. 7CLR873-XXX - 7CLR8203-XXX - 7MIL80-XXX - 7MIL120-XXX.

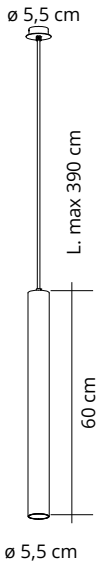

7LGH16-BO
€ 238,00

Apparecchio di illuminazione a sospensione con sorgente luminosa a LED da 10W, 3000K. Corpo illuminante realizzato in alluminio verniciato e dotato di cavo di alimentazione con lunghezza modificabile (L. max. 390 cm). Le sorgenti luminose arretrate garantiscono un comfort visivo ottimale. Per codici 7CLR873-XXX - 7CLR8203-XXX - 7MIL80-XXX - 7MIL120-XXX.

Suspended lighting fixture with 1 LED light with 10W output, 3000K. Light fixture made of painted aluminium, with a length-adjustable power cable (max. extension 390 cm) The recessed light sources offer optimal visual comfort. For codes 7CLR873-XXX - 7CLR8203-XXX - 7MIL80-XXX - 7MIL120-XXX.

Appareil d'éclairage à suspension fourni avec 1 source lumineuse à LED de 10W, 3000K.
Le corp lumineux est en aluminium peint et équipés d'un câble d'alimentation d'une longueur modifiable (L. Max 390 cm). Les sources lumineuses en retrait assurent un confort visuel optimal.
Pour art. 7CLR873-XXX - 7CLR8203-XXX - 7MIL80-XXX - 7MIL120-XXX.

Aparato de iluminación colgante, que viene con 1 fuente de luz de LED (de 10W, 3000K). El cuerpo de iluminación de aluminio pintado consta de un cable de alimentación, cuyo largo se puede modificar (L. máx. 390 cm). Las fuentes de luz desplazdas hacia atrás garantizan un confort visual excelente. Para códigos 7CLR873-XXX - 7CLR8203-XXX - 7MIL80-XXX - 7MIL120-XXX.

Hängeleuchte mit 1 LED-Lichtquellen, jede zu 10W, 3000K. Die Leuchtkörper sind aus lackiertem Aluminium gefertigt und mit einem längenverstellbaren Stromkabel (L. max. 390 cm) ausgestattet. Die versenkten Lichtquellen sorgen für optimalen Sichtkomfort. Für Art. 7CLR873-XXX - 7CLR8203-XXX - 7MIL80-XXX - 7MIL120-XXX.

LED 40W

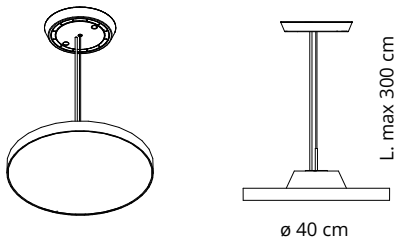

7LGH12-BO
€ 388,00

Apparecchio di illuminazione a sospensione con sorgente luminosa a LED da 40W, 3000K. Struttura in metallo dotata di cavo regolabile in altezza. Cavo di alimentazione L. 300 cm. Per art. 7CLR873-XXX - 7CLR8203-XXX - 7MIL80-XXX - 7MIL120-XXX.

Suspended lighting fixture with 40W LED source, 3000K. Metal structure with with height-adjustable cable. Power cable L. 300 cm. For codes 7CLR873-XXX - 7CLR8203-XXX - 7MIL80-XXX - 7MIL120-XXX.

Appareil d'éclairage à suspension avec source de lumière à LED de 40W, 3000K. La structure en metal est munie d'un câble réglable en hauteur. Câble d'alimentation L. 300 cm. Pour art. 7CLR873-XXX - 7CLR8203-XXX - 7MIL80-XXX - 7MIL120-XXX.

Aparato de iluminación colgante con fuente de luz de LED de 40 W, 3000K. Estructura de metal, con cable regulable en altura. Cable de alimentación de 300 cm de largo. Para códigos 7CLR873-XXX - 7CLR8203-XXX - 7MIL80-XXX - 7MIL120-XXX.

Hängeleuchte mit 40W LED-Lichtquelle, 3000K. Struktur aus Metall mit höhenverstellbarem Seil. Stromversorgungskabel L. 300 cm. Für Art. 7CLR873-XXX - 7CLR8203-XXX - 7MIL80-XXX - 7MIL120-XXX.

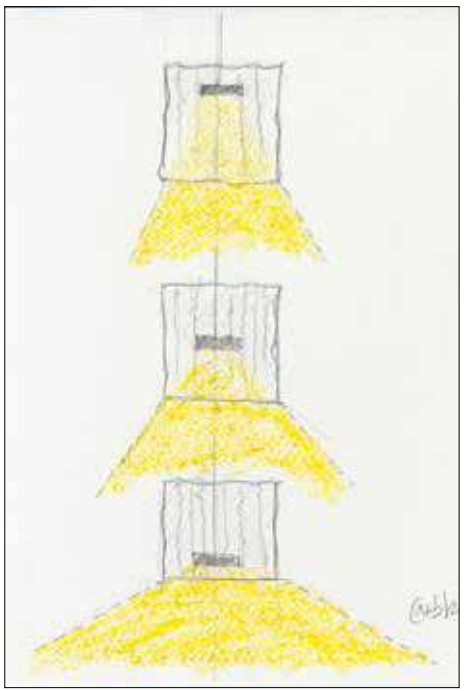

SEPA'

design Sezgin Aksu
Snowsound® Fiber by Caimi Brevetti

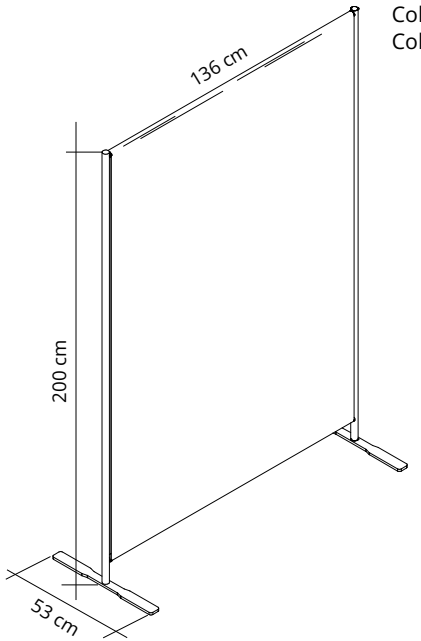

Snowsound-Fiber 4,9 m²

Colore **FIBER 3**
Colour

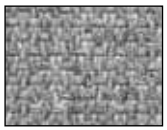

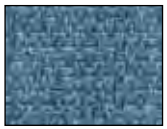

Codice/Code
Prezzo/Price

7SEP/CL-300
€ 890,00

7SEP/CL-305
€ 890,00

7SEP/CL-309
€ 890,00

Divisorio con struttura in acciaio cromato e basi in acciaio verniciato, telo fonoassorbente in poliestere **Snowsound-Fiber Textiles 3 Melange**.Tessuto asportabile e lavabile.

Partition with chrome-plated steel frame and powder-coated steel bases, **Snowsound-Fiber Textiles 3 Melange** sound absorbing fabric. Removable and washable fabric.

Paravent avec structure en acier chromé et bases en acier peint epoxi,toile phono-absorbante **Snowsound-Fiber Textiles 3 Melange**. Tissu amovible et lavable.

Mampara de acero cromado con bases de acero barnizado, tejido fonoabsorbente **Snowsound-Fiber Textiles 3 Melange.** Tejido extraíble y lavable.

Trennwand mit Rahmen aus verchromtem Stahl, Standfüßen aus pulverbeschichtetem Stahl und Stoffbahn aus **Snowsound-Fiber Textiles 3 Melange** schallabsorbierendem Gewebe. Stoff abnehmbar und waschbar.

Per colori e finiture non compresi in questo listino prezzi, contattare il nostro ufficio commercia
For colors and finishings non included in this price list, please contact our sales department
Pour colors et finitures ne figurant pas dand cette liste de prix, veuillez contacter notre service commercial.
Para colores y finituras no incluidos en esta lista de precios, contacte con nuestro departamento de venta .
Für Farben und Ausführungen die nicht in dieser Preisliste enthalten sind, weden sie sich bitte an unsere Verkaufsabteilung

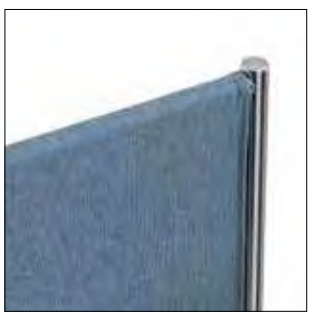

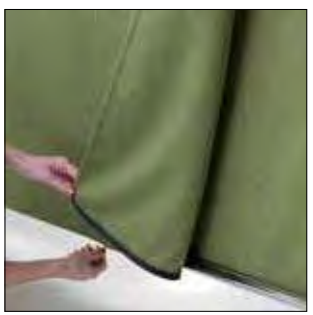

design Sezgin Aksu
Snowsound® Fiber by Caimi Brevetti

SEPA' ROLLS

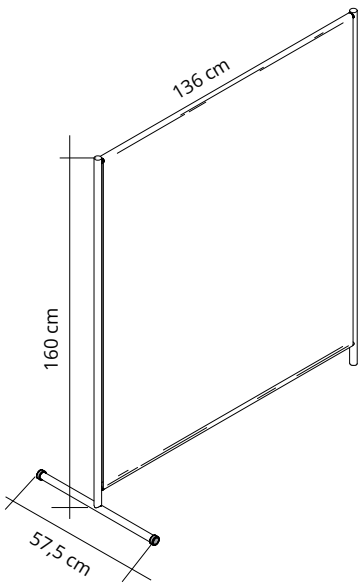

Snowsound-Fiber 3,9 m²

Colore **FIBER 3**
Colour

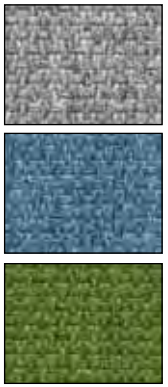

Codice/Code Prezzo/Price	
7SEP/RCL-300 **€ 890,00**	Divisorio con struttura in acciaio cromato con ruote, telo fonoassorbente in poliestere **Snowsound-Fiber Textiles 3 Melange**.Tessuto asportabile e lavabile. Partition with chrome-plated steel frame on castors, **Snowsound-Fiber Textiles 3 Melange** sound absorbing fabric. Removable and washable fabric.
7SEP/RCL-305 **€ 890,00**	Cloison avec structure en acier chromé avec roulettes, toile phono-absorbante **Snowsound-Fiber Textiles 3 Melange**. Tissu amovible et lavable.
7SEP/RCL-309 **€ 890,00**	Mampara de acero cromado con ruedas, tejido fonoabsorbente **Snowsound-Fiber Textiles 3 Melange.** Tejido extraíble y lavable. Trennwand mit Rahmen aus verchromtem Stahl mit Rollen und Stoffbahn aus **Snowsound-Fiber Textiles 3 Melange** schallabsorbierendem Gewebe. Stoff abnehmbar und waschbar.

Per colori e finiture non compresi in questo listino prezzi, contattare il nostro ufficio com - ciale.
For colors and finishings non included in this price list, please contact our sales department
Pour colors et finitures ne figurant pas dand cette liste de prix, veuillez contacter notre service commercial.
Para colores y finituras no incluidos en esta lista de precios, contacte con nuestro departame - to de ventas.
Für Farben und Ausführungen die nicht in dieser Preisliste enthalten sind, weden sie sich bitte an unsere Verkaufsabteilung

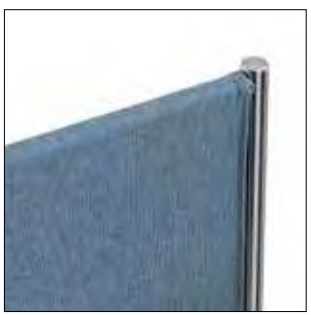

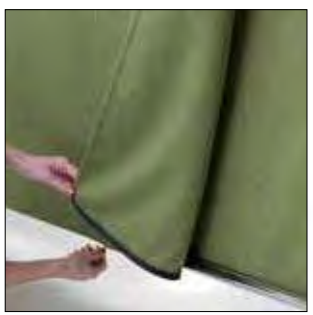

COCKER

design Caimi Lab
Snowsound® Extra

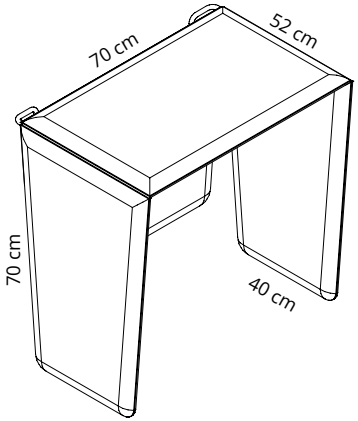

FIBER 3 MELANGE

7CK700-300
€ 620,00

7CK700-302
€ 620,00

7CK700-303
€ 620,00

7CK700-304
€ 620,00

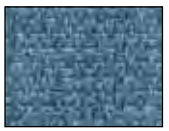
7CK700-305
€ 620,00

7CK700-308
€ 620,00

7CK700-309
€ 620,00

7CK700-311
€ 620,00

7CK700-313
€ 620,00

7CK700-314
€ 620,00

7CK700-315
€ 620,00

7CK700-316
€ 620,00

7CK700-317
€ 620,00

7CK700-318
€ 620,00

7CK700-319
€ 620,00

7CK700-320
€ 620,00

7CK700-321
€ 620,00

7CK700-322
€ 620,00

7CK700-323
€ 620,00

7CK700-324
€ 620,00

7CK700-325
€ 620,00

7CK700-326
€ 620,00

7CK700-327
€ 620,00

7CK700-328
€ 620,00

7CK700-329
€ 620,00

Phone booth con struttura in tondino di acciaio verniciato e copertura composta da imbottitura interna in poliestere e rivestimento esterno in tessuto di poliestere Snowsound Fiber, completamente sfoderabile.
Phone booth with powder-coated steel rod structure, cover composed by polyester internal padding and polyester Snowsound Fiber fabric external coating, totally removable.
Cabine avec structure en tiges d'acier peint epoxy et couverture avec rembourrage interne en polyester et revêtement externe en tissu de polyester Snowsound Fiber entièrement amovible.
Phone Booth con estructura de hilo de acero recubierto y cobertura compuesta para acolchado interior en poliester y revestimiento exterior de tejido de poliester Snowsound Fiber, totalmente amovible.
Telefonzelle mit Gestell aus beschichtetem Stahlrohr zur Wandmontage, Abdeckung bestehend aus einer Polyester-Polsterung und einem komplett abziehbaren Bezug aus Polyesterstoff Snowsound Fiber

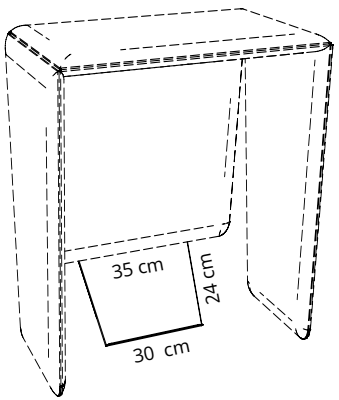

7CK500-GA **€ 103,00**
Grigio argento
Silver grey
Gris argenté
Gris plata
Silbergrau

Piano in acciaio verniciato per con polveri epossidiche per phone booth Cocker.

Powder-coated steel shelf for phone booth Cocker.

Tablette en acier peint epoxy pour cabine Cocker

Estante en acero recubierto para phone booth Cocker

Beschichteter Regalboden für Telefonzelle Cocker

OBELISCO

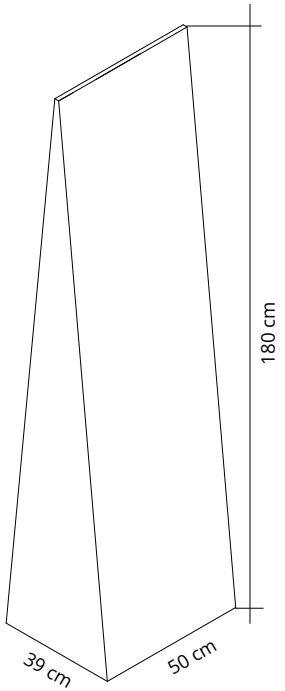

BASS TRAP

Colore Colour	Codice/Code Prezzo/Price
Bianco White Blanc	**7OP185-0001 € 1.190,00**

Struttura in acciaio e poliestere, rivestimento in tessuto fonoassorbente **Snowsound-Fiber Textiles 1 Color**. Tessuto asportabile e lavabile.

Steel and polyester frame, cover in **Snowsound-Fiber Textiles 1 Color** sound-absorbing fabric. Removable and washable fabric.

Structure en acier et polyester, revêtement en textile phono-absorbant **Snowsound-Fiber Textiles 1 Color**. Tissu amovible et lavable.

Estructura de acero y poliéster, cubierta de tejido fonoabsorbente **Snowsound-Fiber Textiles 1 Color**. Tejido extraíble y lavable.

Struktur aus Stahl und Polyester, Bezug aus **Snowsound-Fiber Textiles 1 Color** schallabsorbierendem Gewebe. Stoff abnehmbar und waschbar.

FIBER 1 col. 0001

SI SBOCCIA

design Moreno Ferrari
Snowsound® Fiber by Caimi Brevetti

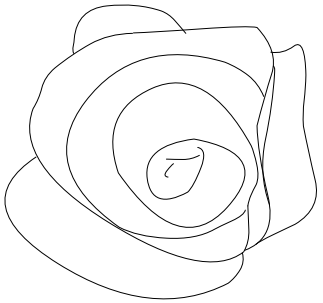

ø ~ 80 cm

Snowsound-Fiber 5 m²

Fatto a mano
Handmade

Colore / Colour	FIBER 6 Vedi pag. 335 / See page 335	Codice/Code Prezzo/Price
		7SIW80-600 € 890,00
		7SIW80-603 € 890,00
		7SIW80-605 € 890,00
		7SIW80-606 € 890,00
		7SIW80-610 € 890,00

Oggetto decorativo acustico fonoassorbente realizzato con tessuti in poliestere **Snowsound-Fiber 6 Velvet**. Anima centrale in conglomerato ligneo. Fissaggio a parete (viti non incluse)

Sound absorbing acoustic decorative object made of **Snowsound-Fiber 6 Velvet** polyester fabric. Central core in wood conglomerate. Wall mounting (screws not included).

Objet décoratif phono-absorbant en tissu de polyester **Snowsound-Fiber 6 Velvet**. Noyau central en conglomérat de bois. Pour fixation murale (vis pas fournies)

Objeto decorativo acústico fonoabsorbente que se realizó con tela de poliéster **Snowsound-Fiber 6 Velvet**. Bastidor central de aglomerado de madera. Fijación mural (tornillos no incluídos)

Schalldämpfendes Dekor-Objekt aus Polyester-Gewebe **Snowsound-Fiber 6 Velvet**. Zentrales Gestell aus Holzkonglomerat. Wandbefestigung (Schrauben nicht mitgeliefert)

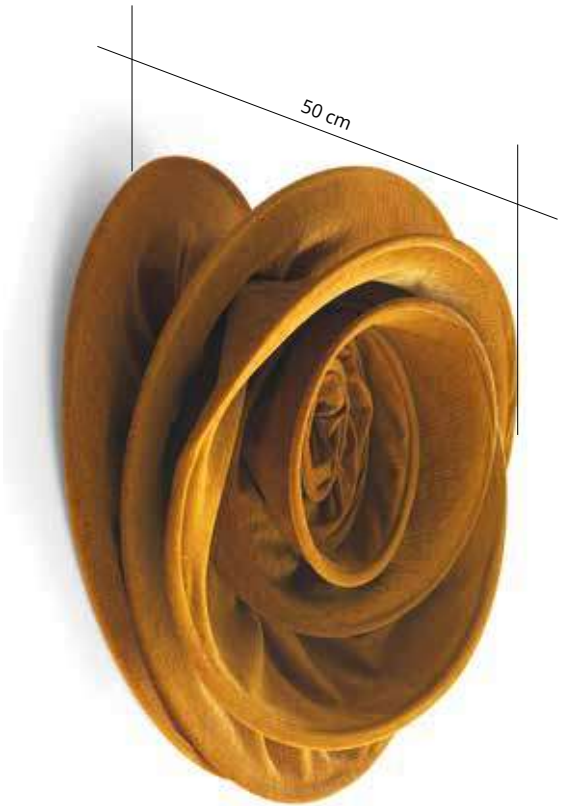

design Moreno Ferrari
Snowsound® Fiber by Caimi Brevetti

SI SBOCCIA CEILING

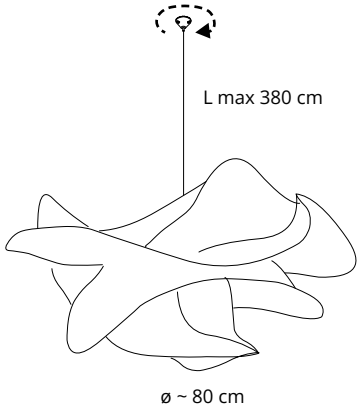

Snowsound-Fiber 5 m²

Fatto a mano
Handmade

Colore / Colour	Codice/Code Prezzo/Price
FIBER 6 **Vedi pag. 335** **See page 335**	
	7SIC80-600 **€ 990,00**
	7SIC80-603 **€ 990,00**
	7SIC80-605 **€ 990,00**
	7SIC80-606 **€ 990,00**
	7SIC80-610 **€ 990,00**

Oggetto decorativo acustico fonoassorbente realizzato con tessuti in poliestere **Snowsound-Fiber 6 Velvet.** Anima centrale in conglomerato ligneo.
Completo di cavo e attacco a soffitto in metallo dotato di cuscinetto a sfere che consente la rotazione libera dell'intero oggetto.

Sound absorbing acoustic decorative object made of **Snowsound-Fiber 6 Velvet** polyester fabric. Central core in wood conglomerate.
With steel cable and ceiling attachment equipped with metal ball bearing that allows free rotation of the entire object.

Objet décoratif phono-absorbant en tissu de polyester **Snowsound-Fiber 6 Velvet**.
Noyau central en conglomérat de bois.
Avec câble en acier et fixation au plafon en métal avec roulement à billes pour la libre rotation de l'objet entier.

Objeto decorativo acústico fonoabsorbente que se realizó con tela de poliéster **Snowsound-Fiber 6 Velvet**. Bastidor central de aglomerado de madera.
Completo de cable de acero y fijación en el techo de metal equipado con rodamiento de bolas que permite la libre rotación de todo el objeto.

Schalldämpfendes Dekor-Objekt aus Polyester-Gewebe **Snowsound-Fiber 6 Velvet**. Zentrales Gestell aus Holzkonglomerat. Mit Stahlseite und Deckenhalterung aus Metall mit Kugellager, wodurch die vollständige freie Rotation des Objekts ermöglicht wird.

KLIPPER

design Felicia Arvid
Snowsound® Extra

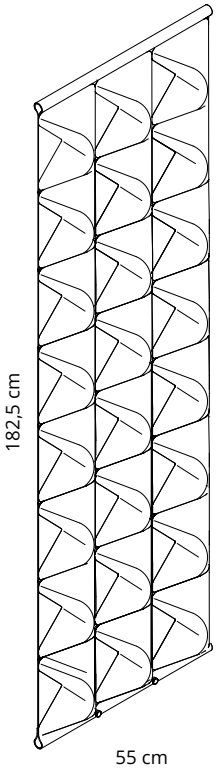

7KL3-801
€ 745,00

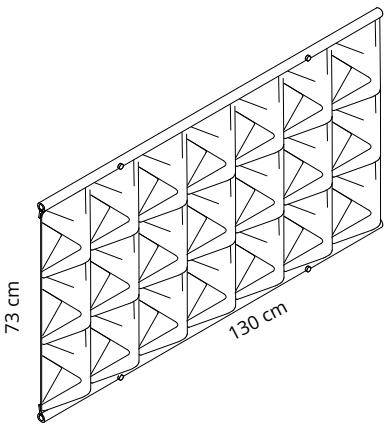

7KL3O-801
€ 745,00

Elemento fonoassorbente costituito da 2 strati sovrapposti di tessuto fonoassorbente in poliestere **Snowsound Fiber 8 Bouclé**: lo strato anteriore si presenta tridimensionale grazie a particolari “pinces” ripetute modularmente e trattenute da clip in acciaio inox.

Sound-absorbing element consisting of 2 overlapping layers of **Snowsound-Fiber 8 Bouclè** polyester sound-absorbing fabric. The three-dimensional effect of the outer layer is obtained through the “pleats” in the fabric that are held in place by stainless steel clips in a pattern that is repeated in each modular.

Élément phono-absorbant comprenant 2 couches superposées de tissu phono-absorbant en polyester **Snowsound Fiber 8 Bouclè:** la couche antérieure est tridimensionnelle grâce à des pinces particulières répétées de manière modulaire et retenues par des clips en acier inoxydable.

Elemento fonoabsorbente, que consta de 2 capas superpuestas de tejido fonoabsorbente de poliéster **Snowsound Fiber 8 Bouclè:** la capa delantera tiene un aspecto tridimensional, gracias a unas “pinzas” particulares que se repiten modularmente y se fijan mediante un clip de acero inoxidable.

Schallabsorbierendes Element aus 2 übereinanderliegenden Lagen schallabsorbierendem **Snowsound Fiber 8 Bouclè**-Polyestergewebe: Die vordere Lage ist dreidimensional dank spezieller „Abnäher“, die sich modular wiederholen und von Edelstahlclips gehalten werden.

PREMIO
COMPASSO D’ORO **ADI**
2022

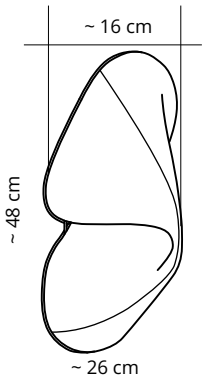

7KC3-801
3 pz./pcs
€ 330,00
(€ 110,00 cad)

Elemento fonoassorbente applicabile a parete tramite una struttura in acciaio e un magnete, che ne consentono anche la rotazione per fissarlo nella posizione desiderata.
Realizzato in poliestere rivestito con tessuto Snowsound Fiber 8 Bouclé.
Confezione da 3 pezzi.

Sound-absorbing element that can be applied to walls with a magnetic attachment that allows rotation to the desired angle.
Made of polyester covered with Snowsound Fiber 8 Bouclé fabric.
Box of 3 pcs.

Élément d'absorption acoustique pouvant être fixé au mur à l'aide d'un crochet magnétique, permettant également de le faire pivoter pour le positionner avec l'inclination souhaitée. Fabriqué en polyester recouvert de tissu Snowsound Fiber 8 Bouclé. Paquet de 3.

Elemento fonoabsorbente de pared dotado de un dispositivo de fijación magnético que permite girarlo y posicionarlo con el ángulo de inclinación deseado. Elaborado en poliéster recubierto con tejido Snowsound Fiber 8 Bouclé. Paquete de 3.

Cusi ist ein schallabsorbierendes Wandelement mit magnetischer Befestigung, das sich je nach individuellen Anforderungen neigen lässt.
Das Polyesterelement ist mit dem Snowsound Fiber 8 Bouclé -Stoff bezogen. 3er-Packung.

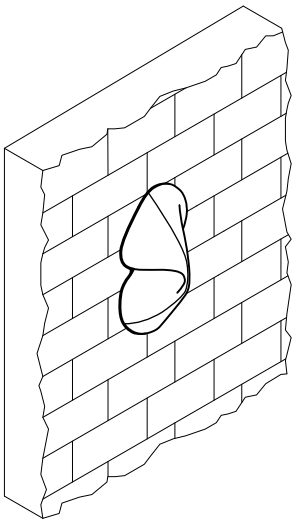

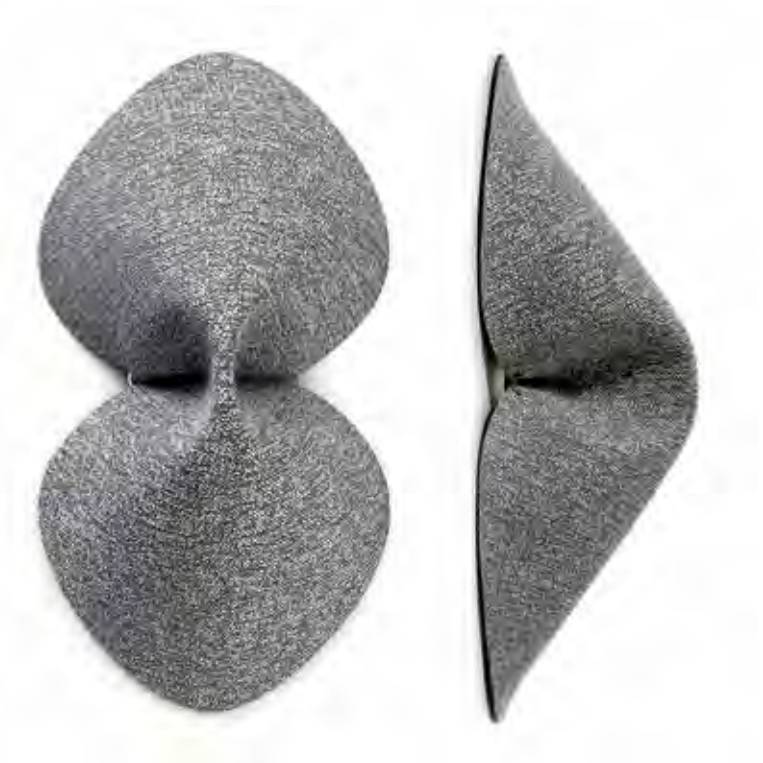

SHOPPER

design Stefano Barzaghi
Acoustic Sofas

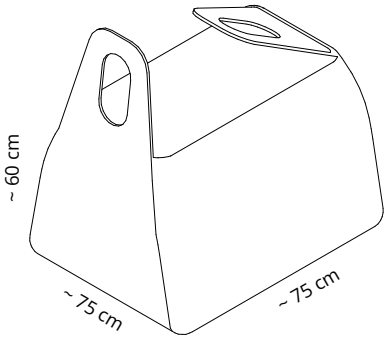

FIBER 3 MELANGE

7SB1-300 € 690,00	7SB1-302 € 690,00	7SB1-303 € 690,00	7SB1-304 € 690,00	7SB1-305 € 690,00	7SB1-308 € 690,00	7SB1-309 € 690,00	7SB1-311 € 690,00	7SB1-313 € 690,00
7SB1-314 € 690,00	7SB1-315 € 690,00	7SB1-316 € 690,00	7SB1-317 € 690,00	7SB1-318 € 690,00	7SB1-319 € 690,00	7SB1-320 € 690,00	7SB1-321 € 690,00	
7SB1-322 € 690,00	7SB1-323 € 690,00	7SB1-324 € 690,00	7SB1-325 € 690,00	7SB1-326 € 690,00	7SB1-327 € 690,00	7SB1-328 € 690,00	7SB1-329 € 690,00	

FIBER 8 BOUCLE'

7SB1-800 € 738,00	7SB1-801 € 738,00	7SB1-802 € 738,00	7SB1-803 € 738,00	7SB1-807 € 738,00	7SB1-810 € 738,00	7SB1-811 € 738,00	7SB1-812 € 738,00	7SB1-813 € 738,00
7SB1-814 € 738,00	7SB1-815 € 738,00	7SB1-816 € 738,00						

FIBER 12 ECONYL

7SB1-1200 € 774,00	7SB1-1201 € 774,00	7SB1-1202 € 774,00	7SB1-1203 € 774,00	7SB1-1204 € 774,00	7SB1-1205 € 774,00

FIBER 14 BIOSPHERE

7SB1-1401 € 821,00	7SB1-1402 € 821,00	7SB1-1404 € 821,00	7SB1-1405 € 821,00	7SB1-1406 € 821,00

SHOPPER

Pouf fonoassorbente con imbottitura interna in palline di polistirolo, rivestimento esterno in tessuto **Snowsound-Fiber Textiles 3 Melange, 8 Bouclé, 12 Econyl o 14 Biosphere.**
Sound-absorbing pouf with interior polystyrene ball padding; external covering in **Snowsound-Fiber Textiles 3 Melange, 8 Bouclé, 12 Econyl or 14 Biosphere.**
Pouf phono-absorbant avec rembourrage intérieur en boule de polystyrène, revêtement externe en tissu **Snowsound-Fiber Textiles 3 Melange, 8 Bouclé, 12 Econyl ou 14 Biosphere.**
Puf fonoabsorbente con acolchado interior de bolas de poliestireno, tapizada con tejido **Snowsound-Fiber Textiles 3 Melange, 8 Bouclé, 12 Econyl o 14 Biosphere.**
Schallabsorbierendes Element mit Innenpolsterung aus Styroporkugeln, Außenbezug aus **Snowsound-Fiber Textiles 3 Melange, 8 Bouclé, 12 Econyl oder 14 Biosphere.**

SNOWPOUF

design Paola Navone - Otto Studio
Acoustic Sofas

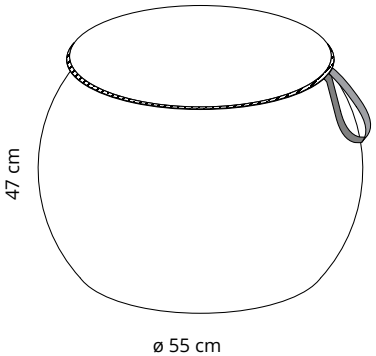

FIBER 3 MELANGE

7SN1-300 € 598,00	7SN1-302 € 598,00	7SN1-303 € 598,00	7SN1-304 € 598,00	7SN1-305 € 598,00	7SN1-308 € 598,00	7SN1-309 € 598,00	7SN1-311 € 598,00	7SN1-313 € 598,00
7SN1-314 € 598,00	7SN1-315 € 598,00	7SN1-316 € 598,00	7SN1-317 € 598,00	7SN1-318 € 598,00	7SN1-319 € 598,00	7SN1-320 € 598,00	7SN1-321 € 598,00	
7SN1-322 € 598,00	7SN1-323 € 598,00	7SN1-324 € 598,00	7SN1-325 € 598,00	7SN1-326 € 598,00	7SN1-327 € 598,00	7SN1-328 € 598,00	7SN1-329 € 598,00	

FIBER 12 ECONYL

7SN1-1200 € 690,00	7SN1-1201 € 690,00	7SN1-1202 € 690,00	7SN1-1203 € 690,00	7SN1-1204 € 690,00	7SN1-1205 € 690,00

FIBER 14 BIOSPHERE

7SN1-1401 € 750,00	7SN1-1402 € 750,00	7SN1-1404 € 750,00	7SN1-1405 € 750,00	7SN1-1406 € 750,00

Elemento fonoassorbente con struttura in materiale ligneo e copertura composta da imbottitura interna in tecnopolimero fonoassorbente, rivestimento esterno in tessuto **Snowsound-Fiber Textiles 3 Melange, 12 Econyl o 14 Biosphere.** Maniglia in tessuto.
Sound-absorbing element consisting of wooden structure upholstered with sound-absorbing technopolymer; external covering in **Snowsound-Fiber Textiles 3 Melange, 12 Econyl or 14 Biosphere** fabric. Fabric handle.
Élément phono-absorbant avec structure en matérial bois et couverture composée par en rembourrage intérieur en technopolymère phono-absorbant, revêtement externe en tissu **Snowsound-Fiber Textiles 3 Melange, 12 Econyl ou 14 Biosphere**. Poignée en tissu.
Elemento fonoabsorbente con estructura de material derivado de la madera. Parte exterior con guata de tecnopolímero fonoabsorbente, tapizada con tejido **Snowsound-Fiber Textiles 3 Melange, 12 Econyl o 14 Biosphere**. Tirador de tejido.
Schallabsorbierendes Element mit Holzstruktur und Innenpolsterung aus schallabsorbierendem Technopolymer, Außenbezug aus **Snowsound-Fiber Textiles 3 Melange, 12 Econyl oder 14 Biosphere.** Griff aus Stoff.

SNOWPOUF

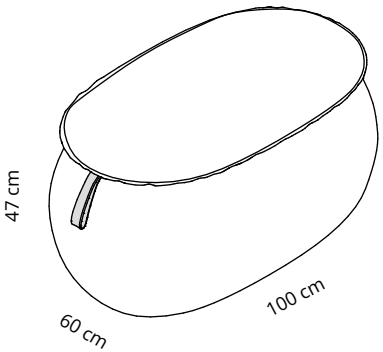

FIBER 3 MELANGE

7SN2-300	**7SN2-302**	**7SN2-303**	**7SN2-304**	**7SN2-305**	**7SN2-308**	**7SN2-309**	**7SN2-311**	**7SN2-313**
€ 1.190,00	**€ 1.190,00**	**€ 1.190,00**	**€ 1.190,00**	**€ 1.190,00**	**€ 1.190,00**	**€ 1.190,00**	**€ 1.190,00**	**€ 1.190,00**

7SN2-314	**7SN2-315**	**7SN2-316**	**7SN2-317**	**7SN2-318**	**7SN2-319**	**7SN2-320**	**7SN2-321**
€ 1.190,00	**€ 1.190,00**	**€ 1.190,00**	**€ 1.190,00**	**€ 1.190,00**	**€ 1.190,00**	**€ 1.190,00**	**€ 1.190,00**

7SN2-322	**7SN2-323**	**7SN2-324**	**7SN2-325**	**7SN2-326**	**7SN2-327**	**7SN2-328**	**7SN2-329**
€ 1.190,00	**€ 1.190,00**	**€ 1.190,00**	**€ 1.190,00**	**€ 1.190,00**	**€ 1.190,00**	**€ 1.190,00**	**€ 1.190,00**

FIBER 12 ECONYL

7SN2-1200	**7SN2-1201**	**7SN2-1202**	**7SN2-1203**	**7SN2-1204**	**7SN2-1205**
€ 1.290,00	**€ 1.290,00**	**€ 1.290,00**	**€ 1.290,00**	**€ 1.290,00**	**€ 1.290,00**

FIBER 14 BIOSPHERE

7SN2-1401	**7SN2-1402**	**7SN2-1404**	**7SN2-1405**	**7SN2-1406**
€ 1.490,00	**€ 1.490,00**	**€ 1.490,00**	**€ 1.490,00**	**€ 1.490,00**

Elemento fonoassorbente con struttura in materiale ligneo e copertura composta da imbottitura interna in tecnopolimero fonoassorbente, rivestimento esterno in tessuto **Snowsound-Fiber Textiles 3 Melange, 12 Econyl o 14 Biosphere.** Maniglia in tessuto.
Sound-absorbing element consisting of wooden structure upholstered with sound-absorbing technopolymer; external covering in **Snowsound-Fiber Textiles 3 Melange, 12 Econyl or 14 Biosphere** fabric. Fabric handle.
Élément phono-absorbant avec structure en matérial bois et couverture composée par en rembourrage intérieur en technopolymère phono-absorbant, revêtement externe en tissu **Snowsound-Fiber Textiles 3 Melange, 12 Econyl ou 14 Biosphere**. Poignée en tissu.
Elemento fonoabsorbente con estructura de material derivado de la madera. Parte exterior con guata de tecnopolímero fonoabsorbente, tapizada con tejido **Snowsound-Fiber Textiles 3 Melange, 12 Econyl o 14 Biosphere**. Tirador de tejido.
Schallabsorbierendes Element mit Holzstruktur und Innenpolsterung aus schallabsorbierendem Technopolymer, Außenbezug aus **Snowsound-Fiber Textiles 3 Melange, 12 Econyl oder 14 Biosphere.** Griff aus Stoff.

SNOWPOUF

design Paola Navone - Otto Studio
Acoustic Sofas

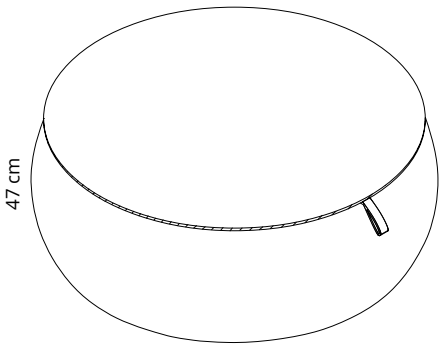

FIBER 3 MELANGE

7SN4-300 **€ 1.690,00**	**7SN4-302** **€ 1.690,00**	**7SN4-303** **€ 1.690,00**	**7SN4-304** **€ 1.690,00**	**7SN4-305** **€ 1.690,00**	**7SN4-308** **€ 1.690,00**	**7SN4-309** **€ 1.690,00**	**7SN4-311** **€ 1.690,00**	**7SN4-313** **€ 1.690,00**
7SN4-314 **€ 1.690,00**	**7SN4-315** **€ 1.690,00**	**7SN4-316** **€ 1.690,00**	**7SN4-317** **€ 1.690,00**	**7SN4-318** **€ 1.690,00**	**7SN4-319** **€ 1.690,00**	**7SN4-320** **€ 1.690,00**	**7SN4-321** **€ 1.690,00**	
7SN4-322 **€ 1.690,00**	**7SN4-323** **€ 1.690,00**	**7SN4-324** **€ 1.690,00**	**7SN4-325** **€ 1.690,00**	**7SN4-326** **€ 1.690,00**	**7SN4-327** **€ 1.690,00**	**7SN4-328** **€ 1.690,00**	**7SN4-329** **€ 1.690,00**	

FIBER 14 BIOSPHERE

7SN4-1401 **€ 1.890,00**	**7SN4-1402** **€ 1.890,00**	**7SN4-1404** **€ 1.890,00**	**7SN4-1405** **€ 1.890,00**	**7SN4-1406** **€ 1.890,00**

Elemento fonoassorbente con struttura in materiale ligneo e copertura composta da imbottitura interna in tecnopolimero fonoassorbente, rivestimento esterno in tessuto **Snowsound-Fiber Textiles 3 Melange o 14 Biosphere.** Maniglia in tessuto.
Sound-absorbing element consisting of wooden structure upholstered with sound-absorbing technopolymer; external covering in **Snowsound-Fiber Textiles 3 Melange or 14 Biosphere** fabric. Fabric handle.
Élément phono-absorbant avec structure en matérial bois et couverture composée par en rembourrage intérieur en technopolymère phono-absorbant, revêtement externe en tissu **Snowsound-Fiber Textiles 3 Melange ou 14 Biosphere**. Poignée en tissu.
Elemento fonoabsorbente con estructura de material derivado de la madera. Parte exterior con guata de tecnopolímero fonoabsorbente, tapizada con tejido **Snowsound-Fiber Textiles 3 Melangel o 14 Biosphere**. Tirador de tejido.
Schallabsorbierendes Element mit Holzstruktur und Innenpolsterung aus schallabsorbierendem Technopolymer, Außenbezug aus **Snowsound-Fiber Textiles 3 Melange oder 14 Biosphere.** Griff aus Stoff.

SNOWPOUF

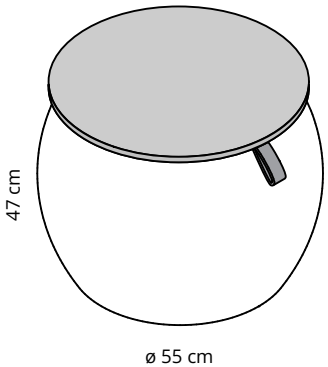

FIBER 3 MELANGE

7SN3-300 € 890,00	7SN3-302 € 890,00	7SN3-303 € 890,00	7SN3-304 € 890,00	7SN3-305 € 890,00	7SN3-308 € 890,00	7SN3-309 € 890,00	7SN3-311 € 890,00	7SN3-313 € 890,00
7SN3-314 € 890,00	7SN3-315 € 890,00	7SN3-316 € 890,00	7SN3-317 € 890,00	7SN3-318 € 890,00	7SN3-319 € 890,00	7SN3-320 € 890,00	7SN3-321 € 890,00	
7SN3-322 € 890,00	7SN3-323 € 890,00	7SN3-324 € 890,00	7SN3-325 € 890,00	7SN3-326 € 890,00	7SN3-327 € 890,00	7SN3-328 € 890,00	7SN3-329 € 890,00	

FIBER 12 ECONYL

7SN3-1200 € 950,00	7SN3-1201 € 950,00	7SN3-1202 € 950,00	7SN3-1203 € 950,00	7SN3-1204 € 950,00	7SN3-1205 € 950,00

FIBER 14 BIOSPHERE

7SN3-1401 € 990,00	7SN3-1402 € 990,00	7SN3-1404 € 990,00	7SN3-1405 € 990,00	7SN3-1406 € 990,00

Elemento fonoassorbente con struttura in materiale ligneo e copertura composta da imbottitura interna in tecnopolimero fonoassorbente, rivestimento esterno in tessuto **Snowsound-Fiber Textiles 3 Melange, 12 Econyl o 14 Biosphere.** Maniglia in tessuto. Piano d'appoggio finitura legno di rovere chiaro.
Sound-absorbing element consisting of wooden structure upholstered with sound-absorbing technopolymer; external covering in **Snowsound-Fiber Textiles 3 Melange, 12 Econyl or 14 Biosphere** fabric. Fabric handle. Table top finishing in light oak wood.
Élément phono-absorbant avec structure en matérial bois et couverture composée par en rembourrage intérieur en technopolymère phono-absorbant, revêtement externe en tissu **Snowsound-Fiber Textiles 3 Melange, 12 Econyl ou 14 Biosphere**. Poignée en tissu. Plateau de table finition bois de chêne clair.
Elemento fonoabsorbente con estructura de material derivado de la madera. Parte exterior con guata de tecnopolímero fonoabsorbente, tapizada con tejido **Snowsound-Fiber Textiles 3 Melange, 12 Econyl o 14 Biosphere**. Tirador de tejido. Tablero de la mesa en acabado roble claro.
Schallabsorbierendes Element mit Holzstruktur und Innenpolsterung aus schallabsorbierendem Technopolymer, Außenbezug aus **Snowsound-Fiber Textiles 3 Melange, 12 Econyl oder 14 Biosphere.** Griff aus Stoff. Tischplatte in Eiche hell.

FULCRO

design Claudio Bellini
Acoustic Tables

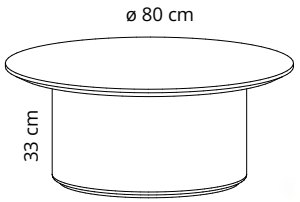

Piano in HPL bianco
White HPL table top
Plateau HPL blanc
Plano HPL blanco
Tischplatte HPL Weiss

Codice/Code
Prezzo/Price

COLORI DISPONIBILI / AVAILABLE COLORS

FIBER 3 MELANGE

7TB33B-F3
€ 880,00

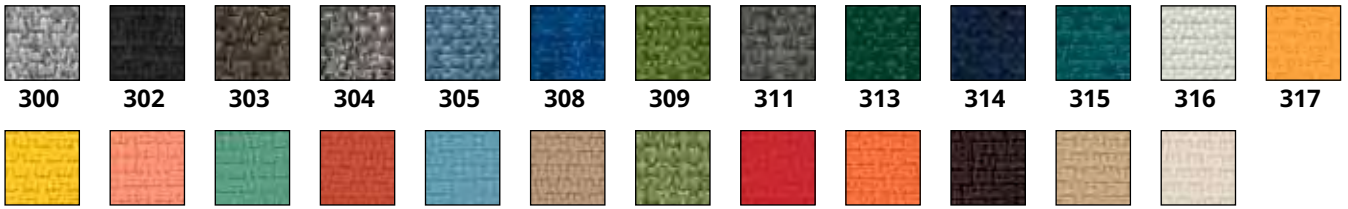

300	302	303	304	305	308	309	311	313	314	315	316	317
318	319	320	321	322	323	324	325	326	327	328	329	

FIBER 8 BOUCLE'

7TB33B-F8
€ 930,00

800	801	802	803	807	810	811	812	813	814	815	816

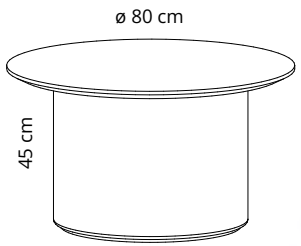

Piano in HPL bianco
White HPL table top
Plateau HPL blanc
Plano HPL blanco
Tischplatte HPL Weiss

Codice/Code
Prezzo/Price

COLORI DISPONIBILI / AVAILABLE COLORS

FIBER 3 MELANGE

7TB45B-F3
€ 980,00

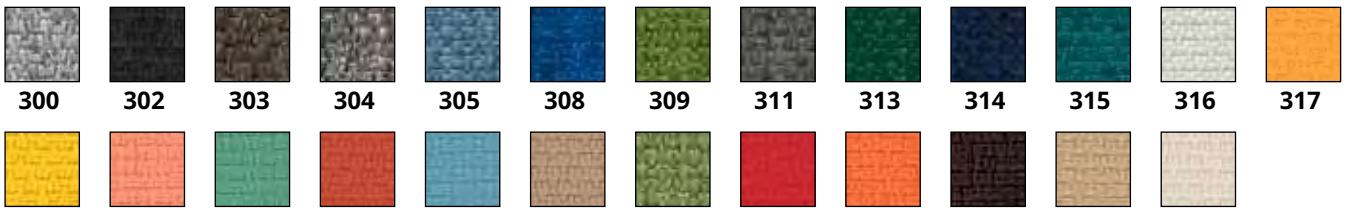

300	302	303	304	305	308	309	311	313	314	315	316	317
318	319	320	321	322	323	324	325	326	327	328	329	

FIBER 8 BOUCLE'

7TB45B-F8
€ 1.030,00

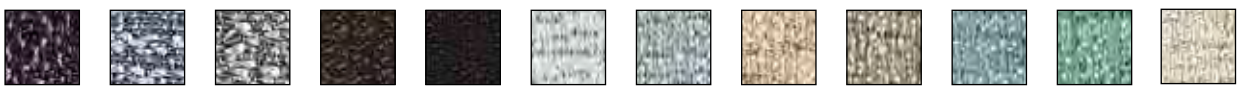

800	801	802	803	807	810	811	812	813	814	815	816

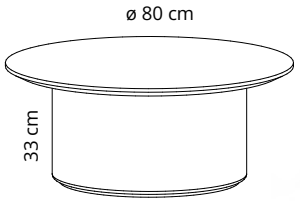

Piano finitura cemento
Cement table top
Plateau en béton
Plano en hormigon
Tischplatte aus Zement

Codice/Code
Prezzo/Price

COLORI DISPONIBILI / AVAILABLE COLORS

FIBER 3 MELANGE

7TB33C-F3
€ 1.280,00

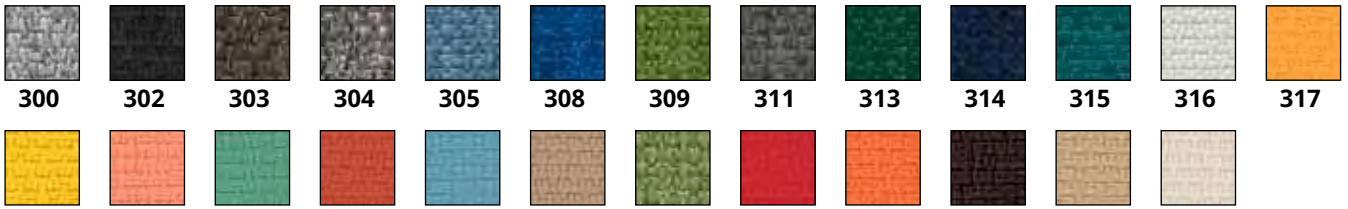

300 302 303 304 305 308 309 311 313 314 315 316 317

318 319 320 321 322 323 324 325 326 327 328 329

FIBER 8 BOUCLE'

7TB33C-F8
€ 1.330,00

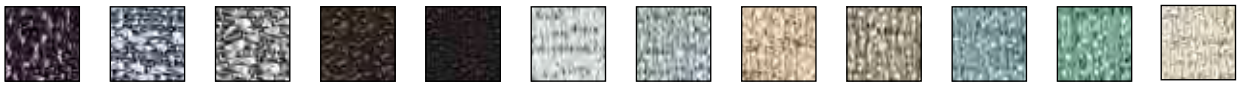

800 801 802 803 807 810 811 812 813 814 815 816

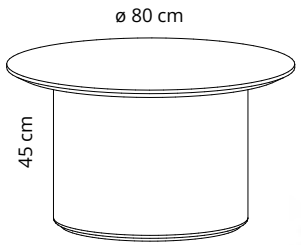

Piano finitura cemento
Cement table top
Plateau en béton
Plano en hormigon
Tischplatte aus Zement

Codice/Code
Prezzo/Price

COLORI DISPONIBILI / AVAILABLE COLORS

FIBER 3 MELANGE

7TB45C-F3
€ 1.380,00

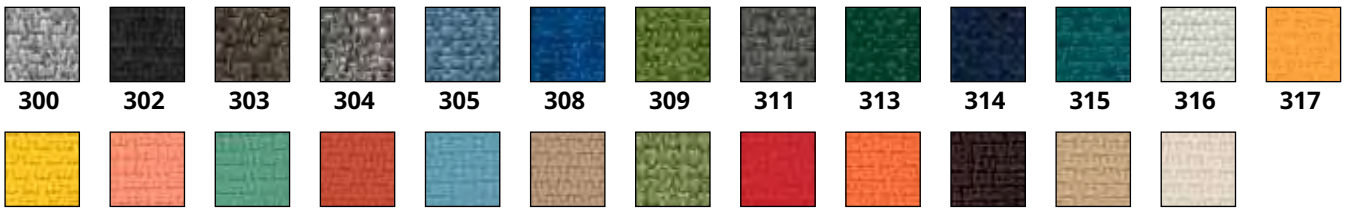

300 302 303 304 305 308 309 311 313 314 315 316 317

318 319 320 321 322 323 324 325 326 327 328 329

FIBER 8 BOUCLE'

7TB45C-F8
€ 1.430,00

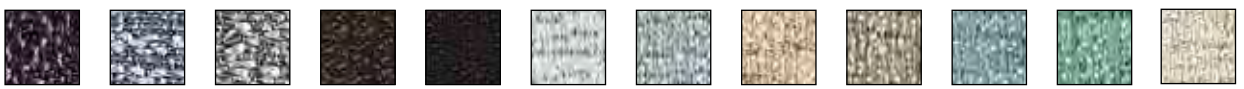

800 801 802 803 807 810 811 812 813 814 815 816

FULCRO

design Claudio Bellini
Acoustic Tables

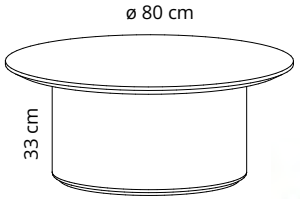

Piano finitura rovere chiaro
Light oak table top wood
Plateau en bois de chêne clair
Plano en madera de roble claro
Tischplatte aus hellem Eichenholz

Codice/Code
Prezzo/Price

COLORI DISPONIBILI / AVAILABLE COLORS

FIBER 3 MELANGE

7TB33R-F3
€ 1.280,00

300 302 303 304 305 308 309 311 313 314 315 316 317

318 319 320 321 322 323 324 325 326 327 328 329

FIBER 8 BOUCLE'

7TB33R-F8
€ 1.330,00

800 801 802 803 807 810 811 812 813 814 815 816

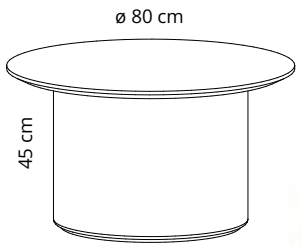

Piano finitura rovere chiaro
Light oak table top wood
Plateau en bois de chêne clair
Plano en madera de roble claro
Tischplatte aus hellem Eichenholz

Codice/Code
Prezzo/Price

COLORI DISPONIBILI / AVAILABLE COLORS

FIBER 3 MELANGE

7TB45R-F3
€ 1.380,00

300 302 303 304 305 308 309 311 313 314 315 316 317

318 319 320 321 322 323 324 325 326 327 328 329

FIBER 8 BOUCLE'

7TB45R-F8
€ 1.430,00

800 801 802 803 807 810 811 812 813 814 815 816

Elemento fonoassorbente con struttura in materiale ligneo e copertura composta da imbottitura interna in tecnopolimero fonoassorbente, rivestimento esterno in tessuto **Snowsound-Fiber Textiles 3 Melange, 8 Bouclé.** Piano d'appoggio in finitura cemento, HPL bianco o legno di rovere chiaro.
Sound-absorbing element consisting of wooden structure upholstered with sound-absorbing technopolymer; external covering in **Snowsound-Fiber Textiles 3 Melange, 8 Bouclé** fabric. Table top in cement, white HPL or light oak wood.
Élément phono-absorbant avec structure en matérial bois et couverture composée par en rembourrage intérieur en technopolymère phono-absorbant, revêtement externe en tissu **Snowsound-Fiber Textiles 3 Melange, 8 Bouclé**. Plateau de table en béton, HPL blanc ou bois de chêne clair.
Elemento fonoabsorbente con estructura de material derivado de la madera. Parte exterior con guata de tecnopolímero fonoabsorbente, tapizada con tejido **Snowsound-Fiber Textiles 3 Melange, 8 Bouclé**. Tablero de la mesa en hormigon, HPL blanco o madera de roble claro.
Schallabsorbierendes Element mit Holzstruktur und Innenpolsterung aus schallabsorbierendem Technopolymer, Außenbezug aus **Snowsound-Fiber Textiles 3 Melange-Gewebe, 8 Bouclé.** Griff aus Stoff. Tischplatte aus Zement, Weiss HPL oder hellem Eichenholz.

VOLUMI

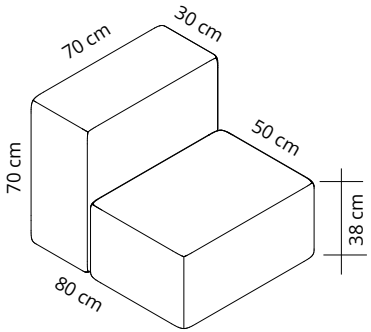

Codice/Code
Prezzo/Price

COLORI DISPONIBILI / AVAILABLE COLORS

FIBER 3 MELANGE

7DCL9-F3
€ 1.087,00

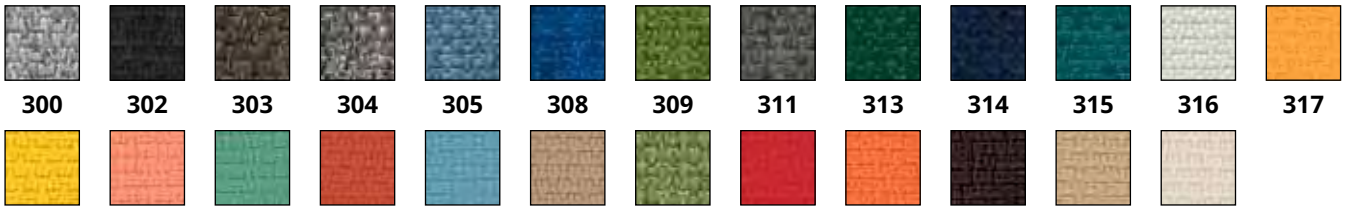

300 302 303 304 305 308 309 311 313 314 315 316 317
318 319 320 321 322 323 324 325 326 327 328 329

FIBER 8 BOUCLE'

7DCL9-F8
€ 1.378,00

800 801 802 803 807 810 811 812 813 814 815 816

FIBER 14 BIOSPHERE

7DCL9-F14
€ 1.445,00

1401 1402 1404 1405 1406

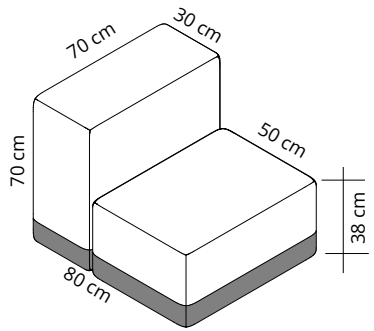

Battitacco color antracite
Anthracite colour skirting board
Ruban de couleur anthracite
Marco reforzado color antracita
Trittschutz Farbe anthrazit

Codice/Code
Prezzo/Price

COLORI DISPONIBILI / AVAILABLE COLORS

FIBER 3 MELANGE

7DCL9A-F3
€ 1.266,00

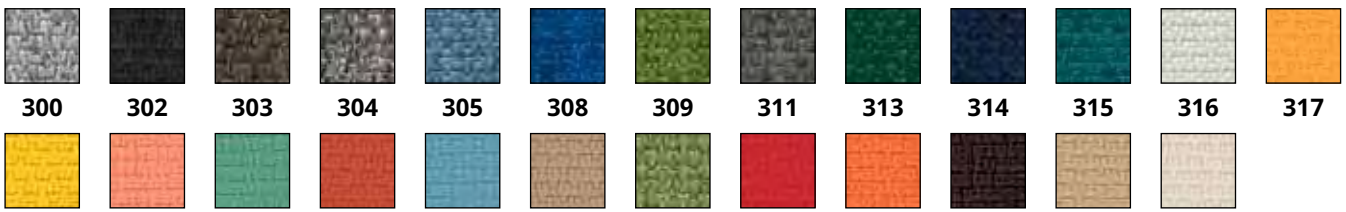

300 302 303 304 305 308 309 311 313 314 315 316 317
318 319 320 321 322 323 324 325 326 327 328 329

FIBER 8 BOUCLE'

7DCL9A-F8
€ 1.501,00

800 801 802 803 807 810 811 812 813 814 815 816

FIBER 14 BIOSPHERE

7DCL9A-F14
€ 1.579,00

1401 1402 1404 1405 1406

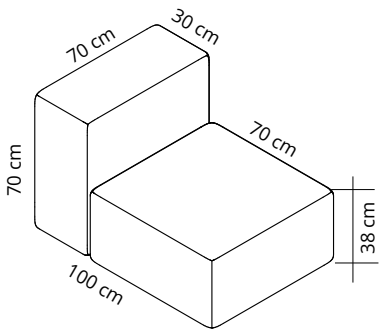

Codice/Code
Prezzo/Price

COLORI DISPONIBILI / AVAILABLE COLORS

FIBER 3 MELANGE

7DCL1-F3
€ 1.109,00

300 302 303 304 305 308 309 311 313 314 315 316 317

318 319 320 321 322 323 324 325 326 327 328 329

FIBER 8 BOUCLE'

7DCL1-F8
€ 1.400,00

800 801 802 803 807 810 811 812 813 814 815 816

FIBER 14 BIOSPHERE

7DCL1-F14
€ 1.467,00

1401 1402 1404 1405 1406

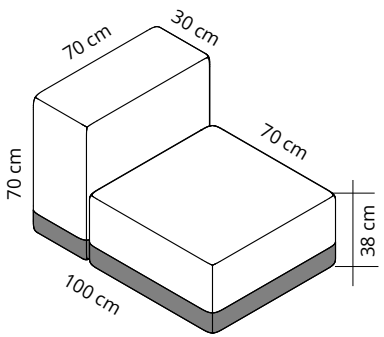

Battitacco color antracite
Anthracite colour skirting board
Ruban de couleur anthracite
Marco reforzado color antracita
Trittschutz Farbe anthrazit

Codice/Code
Prezzo/Price

COLORI DISPONIBILI / AVAILABLE COLORS

FIBER 3 MELANGE

7DCL1A-F3
€ 1.288,00

300 302 303 304 305 308 309 311 313 314 315 316 317

318 319 320 321 322 323 324 325 326 327 328 329

FIBER 8 BOUCLE'

7DCL1A-F8
€ 1.524,00

800 801 802 803 807 810 811 812 813 814 815 816

FIBER 14 BIOSPHERE

7DCL1A-F14
€ 1.602,00

1401 1402 1404 1405 1406

VOLUMI

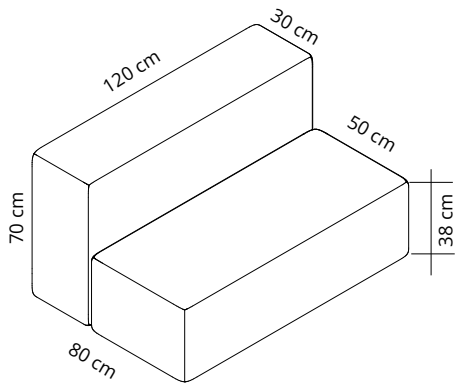

Codice/Code
Prezzo/Price

COLORI DISPONIBILI / AVAILABLE COLORS

FIBER 3 MELANGE

7DCL10-F3
€ 1.972,00

300 302 303 304 305 308 309 311 313 314 315 316 317

318 319 320 321 322 323 324 325 326 327 328 329

FIBER 8 BOUCLE'

7DCL10-F8
€ 2.207,00

800 801 802 803 807 810 811 812 813 814 815 816

FIBER 14 BIOSPHERE

7DCL10-F14
€ 2.318,00

1401 1402 1404 1405 1406

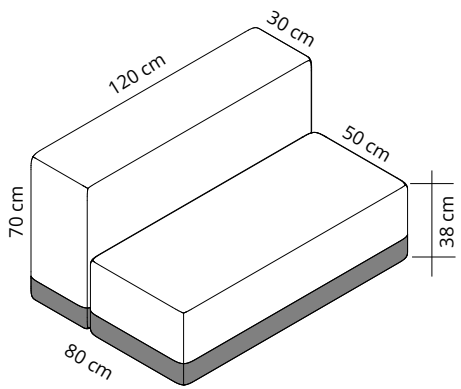

Battitacco color antracite
Anthracite colour skirting board
Ruban de couleur anthracite
Marco reforzado color antracita
Trittschutz Farbe anthrazit

Codice/Code
Prezzo/Price

COLORI DISPONIBILI / AVAILABLE COLORS

FIBER 3 MELANGE

7DCL10A-F3
€ 2.151,00

300 302 303 304 305 308 309 311 313 314 315 316 317

318 319 320 321 322 323 324 325 326 327 328 329

FIBER 8 BOUCLE'

7DCL10A-F8
€ 2.386,00

800 801 802 803 807 810 811 812 813 814 815 816

FIBER 14 BIOSPHERE

7DCL10A-F14
€ 2.509,00

1401 1402 1404 1405 1406

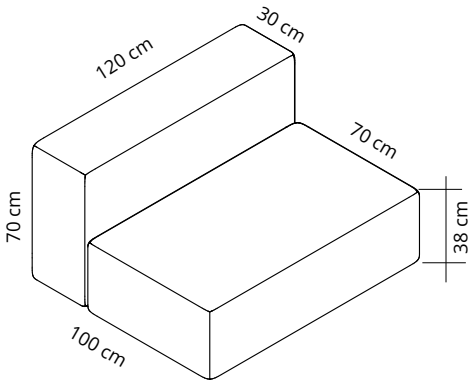

Codice/Code
Prezzo/Price

COLORI DISPONIBILI / AVAILABLE COLORS

FIBER 3 MELANGE

7DCL2-F3
€ 1.994,00

300 302 303 304 305 308 309 311 313 314 315 316 317

318 319 320 321 322 323 324 325 326 327 328 329

FIBER 8 BOUCLE'

7DCL2-F8
€ 2.229,00

800 801 802 803 807 810 811 812 813 814 815 816

FIBER 14 BIOSPHERE

7DCL2-F14
€ 2.341,00

1401 1402 1404 1405 1406

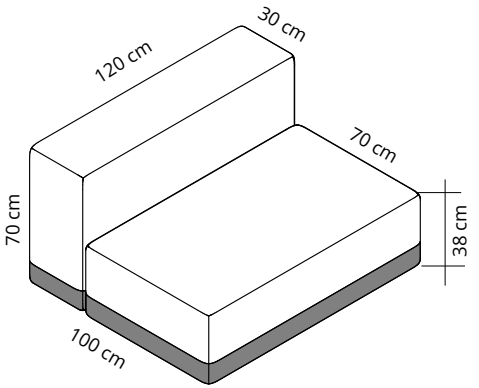

Battitacco color antracite
Anthracite colour skirting board
Ruban de couleur anthracite
Marco reforzado color antracita
Trittschutz Farbe anthrazit

Codice/Code
Prezzo/Price

COLORI DISPONIBILI / AVAILABLE COLORS

FIBER 3 MELANGE

7DCL2A-F3
€ 2.173,00

300 302 303 304 305 308 309 311 313 314 315 316 317

318 319 320 321 322 323 324 325 326 327 328 329

FIBER 8 BOUCLE'

7DCL2A-F8
€ 2.408,00

800 801 802 803 807 810 811 812 813 814 815 816

FIBER 14 BIOSPHERE

7DCL2A-F14
€ 2.531,00

1401 1402 1404 1405 1406

VOLUMI

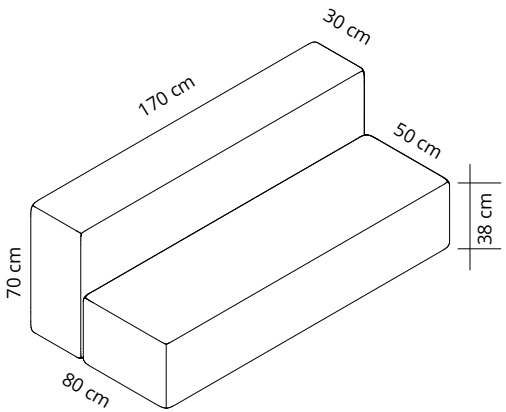

Codice/Code
Prezzo/Price

COLORI DISPONIBILI / AVAILABLE COLORS

FIBER 3 MELANGE

7DCL11-F3
€ 2.431,00

300 302 303 304 305 308 309 311 313 314 315 316 317

318 319 320 321 322 323 324 325 326 327 328 329

FIBER 8 BOUCLE'

7DCL11-F8
€ 2.655,00

800 801 802 803 807 810 811 812 813 814 815 816

FIBER 14 BIOSPHERE

7DCL11-F14
€ 2.789,00

1401 1402 1404 1405 1406

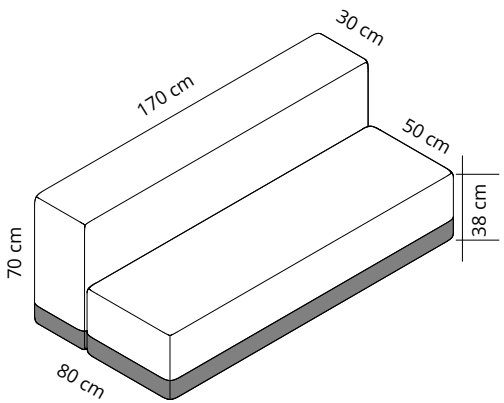

Battitacco color antracite
Anthracite colour skirting board
Ruban de couleur anthracite
Marco reforzado color antracita
Trittschutz Farbe anthrazit

Codice/Code
Prezzo/Price

COLORI DISPONIBILI / AVAILABLE COLORS

FIBER 3 MELANGE

7DCL11A-F3
€ 2.655,00

300 302 303 304 305 308 309 311 313 314 315 316 317

318 319 320 321 322 323 324 325 326 327 328 329

FIBER 8 BOUCLE'

7DCL11A-F8
€ 2.879,00

800 801 802 803 807 810 811 812 813 814 815 816

FIBER 14 BIOSPHERE

7DCL11A-F14
€ 3.013,00

1401 1402 1404 1405 1406

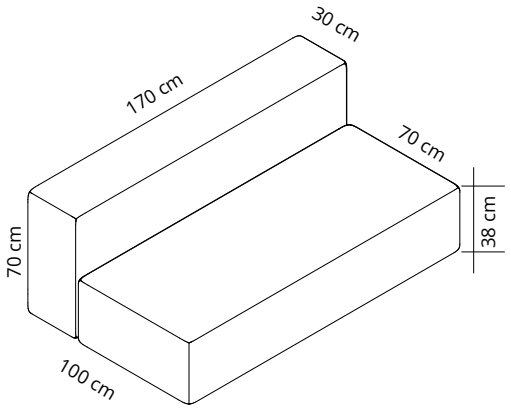

Codice/Code
Prezzo/Price

COLORI DISPONIBILI / AVAILABLE COLORS

FIBER 3 MELANGE

7DCL3-F3
€ 2.453,00

300 302 303 304 305 308 309 311 313 314 315 316 317

318 319 320 321 322 323 324 325 326 327 328 329

FIBER 8 BOUCLE'

7DCL3-F8
€ 2.677,00

800 801 802 803 807 810 811 812 813 814 815 816

FIBER 14 BIOSPHERE

7DCL3-F14
€ 2.811,00

1401 1402 1404 1405 1406

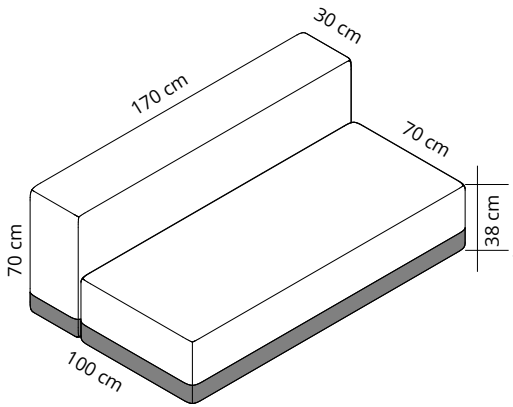

Codice/Code
Prezzo/Price

COLORI DISPONIBILI / AVAILABLE COLORS

FIBER 3 MELANGE

7DCL3A-F3
€ 2.677,00

300 302 303 304 305 308 309 311 313 314 315 316 317

318 319 320 321 322 323 324 325 326 327 328 329

FIBER 8 BOUCLE'

7DCL3A-F8
€ 2.901,00

800 801 802 803 807 810 811 812 813 814 815 816

FIBER 14 BIOSPHERE

7DCL3A-F14
€ 3.046,00

1401 1402 1404 1405 1406

Battitacco color antracite
Anthracite colour skirting board
Ruban de couleur anthracite
Marco reforzado color antracita
Trittschutz Farbe anthrazit

VOLUMI

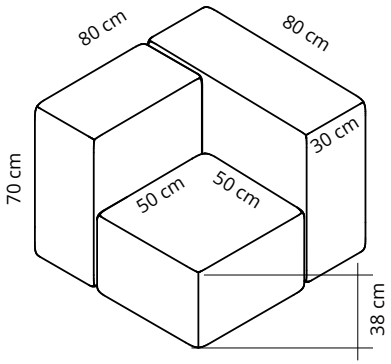

Codice/Code
Prezzo/Price

COLORI DISPONIBILI / AVAILABLE COLORS

FIBER 3 MELANGE

7DCL18-F3
€ 2.442,00

300 302 303 304 305 308 309 311 313 314 315 316 317

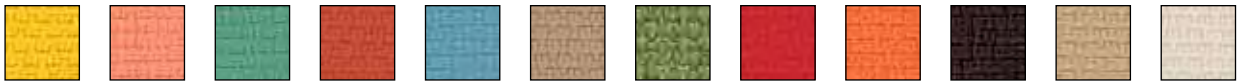

318 319 320 321 322 323 324 325 326 327 328 329

FIBER 8 BOUCLE'

7DCL18-F8
€ 2.643,00

800 801 802 803 807 810 811 812 813 814 815 816

FIBER 14 BIOSPHERE

7DCL18-F14
€ 2.789,00

1401 1402 1404 1405 1406

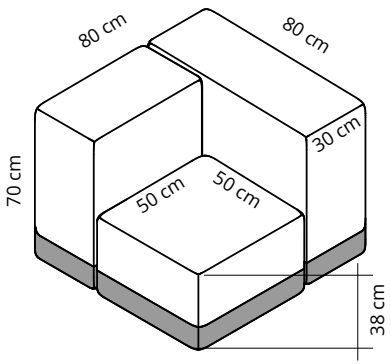

Battitacco color antracite
Anthracite colour skirting board
Ruban de couleur anthracite
Marco reforzado color antracita
Trittschutz Farbe anthrazit

Codice/Code
Prezzo/Price

COLORI DISPONIBILI / AVAILABLE COLORS

FIBER 3 MELANGE

7DCL18A-F3
€ 2.565,00

300 302 303 304 305 308 309 311 313 314 315 316 317

318 319 320 321 322 323 324 325 326 327 328 329

FIBER 8 BOUCLE'

7DCL18A-F8
€ 2.744,00

800 801 802 803 807 810 811 812 813 814 815 816

FIBER 14 BIOSPHERE

7DCL18A-F14
€ 2.901,00

1401 1402 1404 1405 1406

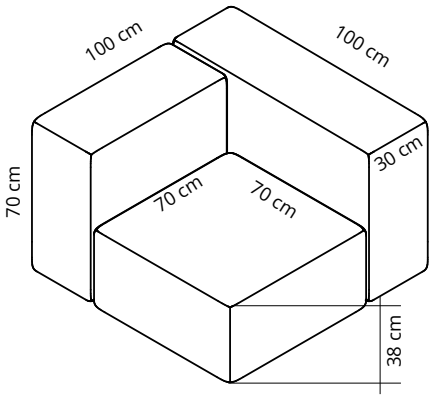

Codice/Code
Prezzo/Price

COLORI DISPONIBILI / AVAILABLE COLORS

FIBER 3 MELANGE

7DCL19-F3
€ 2.778,00

300 302 303 304 305 308 309 311 313 314 315 316 317

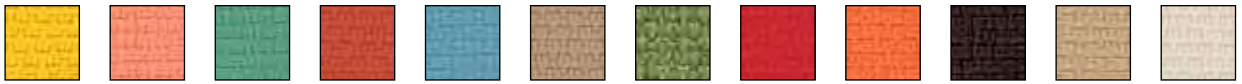

318 319 320 321 322 323 324 325 326 327 328 329

FIBER 8 BOUCLE'

7DCL19-F8
€ 2.890,00

800 801 802 803 807 810 811 812 813 814 815 816

FIBER 14 BIOSPHERE

7DCL19-F14
€ 3.069,00

1401 1402 1404 1405 1406

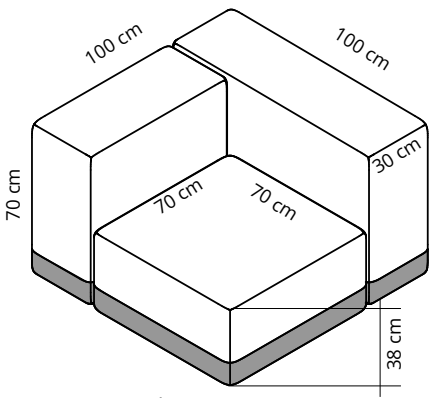

Battitacco color antracite
Anthracite colour skirting board
Ruban de couleur anthracite
Marco reforzado color antracita
Trittschutz Farbe anthrazit

Codice/Code
Prezzo/Price

COLORI DISPONIBILI / AVAILABLE COLORS

FIBER 3 MELANGE

7DCL169A-F3
€ 2.890,00

300 302 303 304 305 308 309 311 313 314 315 316 317

318 319 320 321 322 323 324 325 326 327 328 329

FIBER 8 BOUCLE'

7DCL19A-F8
€ 3.002,00

800 801 802 803 807 810 811 812 813 814 815 816

FIBER 14 BIOSPHERE

7DCL19A-F14
€ 3.181,00

1401 1402 1404 1405 1406

VOLUMI

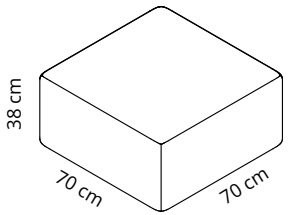

Codice/Code
Prezzo/Price

COLORI DISPONIBILI / AVAILABLE COLORS

FIBER 3 MELANGE

7DCL4-F3
€ 661,00

300 302 303 304 305 308 309 311 313 314 315 316 317

318 319 320 321 322 323 324 325 326 327 328 329

FIBER 8 BOUCLE'

7DCL4-F8
€ 728,00

800 801 802 803 807 810 811 812 813 814 815 816

FIBER 14 BIOSPHERE

7DCL4-F14
€ 762,00

1401 1402 1404 1405 1406

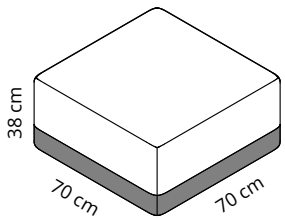

Battitacco color antracite
Anthracite colour skirting board
Ruban de couleur anthracite
Marco reforzado color antracita
Trittschutz Farbe anthrazit

Codice/Code
Prezzo/Price

COLORI DISPONIBILI / AVAILABLE COLORS

FIBER 3 MELANGE

7DCL4A-F3
€ 706,00

300 302 303 304 305 308 309 311 313 314 315 316 317

318 319 320 321 322 323 324 325 326 327 328 329

FIBER 8 BOUCLE'

7DCL4A-F8
€ 773,00

800 801 802 803 807 810 811 812 813 814 815 816

FIBER 14 BIOSPHERE

7DCL4A-F14
€ 818,00

1401 1402 1404 1405 1406

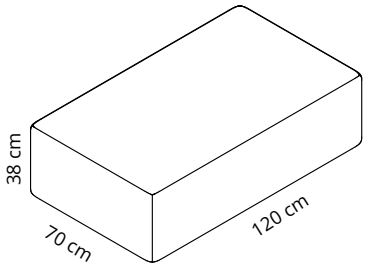

Codice/Code
Prezzo/Price

COLORI DISPONIBILI / AVAILABLE COLORS

FIBER 3 MELANGE

7DCL5-F3
€ 1.042,00

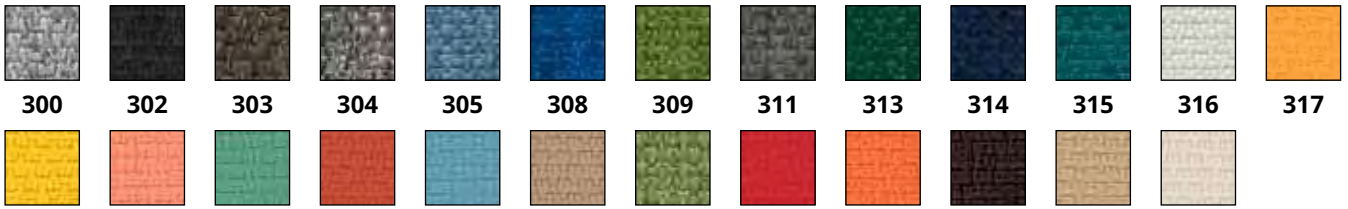

300 302 303 304 305 308 309 311 313 314 315 316 317
318 319 320 321 322 323 324 325 326 327 328 329

FIBER 8 BOUCLE'

7DCL5-F8
€ 1.109,00

800 801 802 803 807 810 811 812 813 814 815 816

FIBER 14 BIOSPHERE

7DCL5-F14
€ 1.165,00

1401 1402 1404 1405 1406

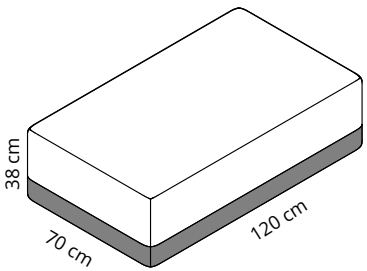

Codice/Code
Prezzo/Price

COLORI DISPONIBILI / AVAILABLE COLORS

FIBER 3 MELANGE

7DCL5A-F3
€ 1.109,00

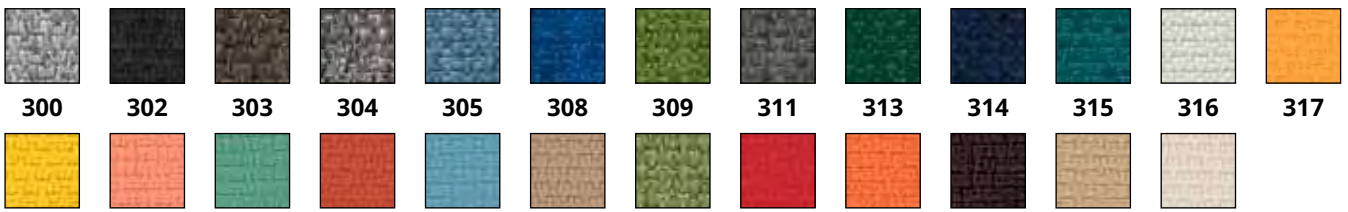

300 302 303 304 305 308 309 311 313 314 315 316 317
318 319 320 321 322 323 324 325 326 327 328 329

FIBER 8 BOUCLE'

7DCL5A-F8
€ 1.176,00

800 801 802 803 807 810 811 812 813 814 815 816

FIBER 14 BIOSPHERE

7DCL5A-F14
€ 1.232,00

1401 1402 1404 1405 1406

Battitacco color antracite
Anthracite colour skirting board
Ruban de couleur anthracite
Marco reforzado color antracita
Trittschutz Farbe anthrazit

VOLUMI

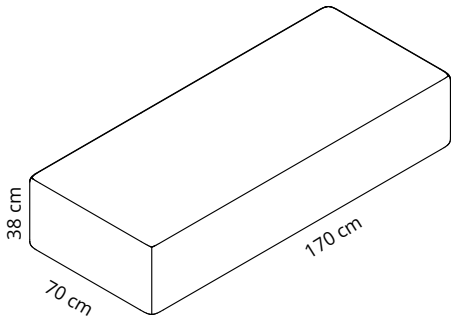

Codice/Code
Prezzo/Price

COLORI DISPONIBILI / AVAILABLE COLORS

FIBER 3 MELANGE

7DCL6-F3
€ 1.378,00

300 302 303 304 305 308 309 311 313 314 315 316 317

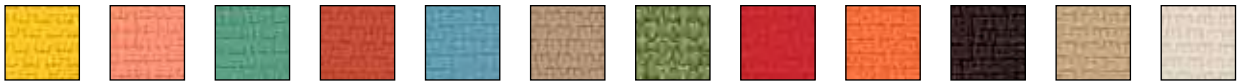

318 319 320 321 322 323 324 325 326 327 328 329

FIBER 8 BOUCLE'

7DCL6-F8
€ 1.479,00

800 801 802 803 807 810 811 812 813 814 815 816

FIBER 14 BIOSPHERE

7DCL6-F14
€ 1.557,00

1401 1402 1404 1405 1406

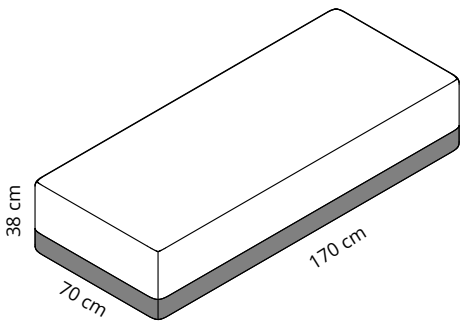

Battitacco color antracite
Anthracite colour skirting board
Ruban de couleur anthracite
Marco reforzado color antracita
Trittschutz Farbe anthrazit

Codice/Code
Prezzo/Price

COLORI DISPONIBILI / AVAILABLE COLORS

FIBER 3 MELANGE

7DCL6A-F3
€ 1.445,00

300 302 303 304 305 308 309 311 313 314 315 316 317

318 319 320 321 322 323 324 325 326 327 328 329

FIBER 8 BOUCLE'

7DCL6A-F8
€ 1.546,00

800 801 802 803 807 810 811 812 813 814 815 816

FIBER 14 BIOSPHERE

7DCL6A-F14
€ 1.624,00

1401 1402 1404 1405 1406

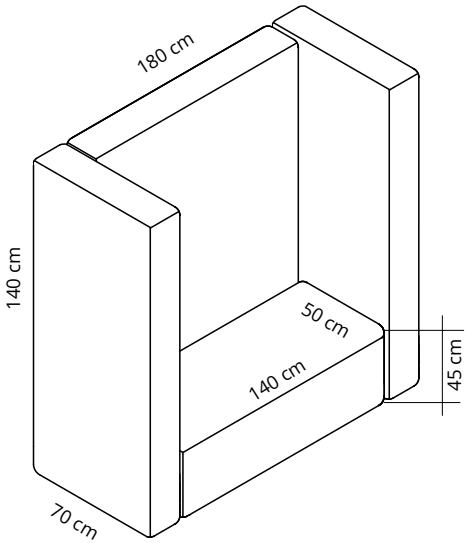

Codice/Code
Prezzo/Price

COLORI DISPONIBILI / AVAILABLE COLORS

FIBER 3 MELANGE

7DCL20-F3
€ 4.290,00

300 302 303 304 305 308 309 311 313 314 315 316 317

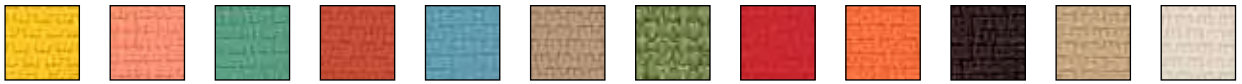

318 319 320 321 322 323 324 325 326 327 328 329

FIBER 8 BOUCLE'

7DCL20-F8
€ 4.458,00

800 801 802 803 807 810 811 812 813 814 815 816

FIBER 14 BIOSPHERE

7DCL20-F14
€ 4.828,00

1401 1402 1404 1405 1406

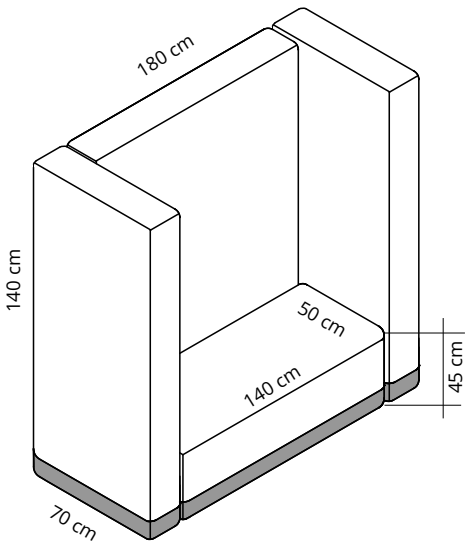

Battitacco color antracite
Anthracite colour skirting board
Ruban de couleur anthracite
Marco reforzado color antracita
Trittschutz Farbe anthrazit

Codice/Code
Prezzo/Price

COLORI DISPONIBILI / AVAILABLE COLORS

FIBER 3 MELANGE

7DCL20A-F3
€ 4.458,00

300 302 303 304 305 308 309 311 313 314 315 316 317

318 319 320 321 322 323 324 325 326 327 328 329

FIBER 8 BOUCLE'

7DCL20A-F8
€ 4.670,00

800 801 802 803 807 810 811 812 813 814 815 816

FIBER 14 BIOSPHERE

7DCL20A-F14
€ 4.883,00

1401 1402 1404 1405 1406

VOLUMI

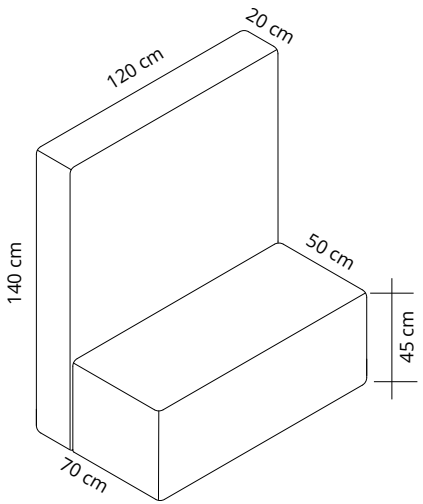

Codice/Code
Prezzo/Price

COLORI DISPONIBILI / AVAILABLE COLORS

FIBER 3 MELANGE

7DCL13-F3
€ 2.464,00

300 302 303 304 305 308 309 311 313 314 315 316 317

318 319 320 321 322 323 324 325 326 327 328 329

FIBER 8 BOUCLE'

7DCL13-F8
€ 2.565,00

800 801 802 803 807 810 811 812 813 814 815 816

FIBER 14 BIOSPHERE

7DCL13-F14
€ 2.699,00

1401 1402 1404 1405 1406

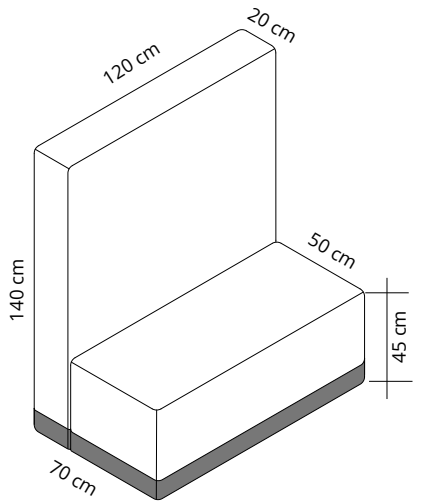

Battitacco color antracite
Anthracite colour skirting board
Ruban de couleur anthracite
Marco reforzado color antracita
Trittschutz Farbe anthrazit

Codice/Code
Prezzo/Price

COLORI DISPONIBILI / AVAILABLE COLORS

FIBER 3 MELANGE

7DCL13A-F3
€ 2.565,00

300 302 303 304 305 308 309 311 313 314 315 316 317

318 319 320 321 322 323 324 325 326 327 328 329

FIBER 8 BOUCLE'

7DCL13A-F8
€ 2.542,00

800 801 802 803 807 810 811 812 813 814 815 816

FIBER 14 BIOSPHERE

7DCL13A-F14
€ 2.789,00

1401 1402 1404 1405 1406

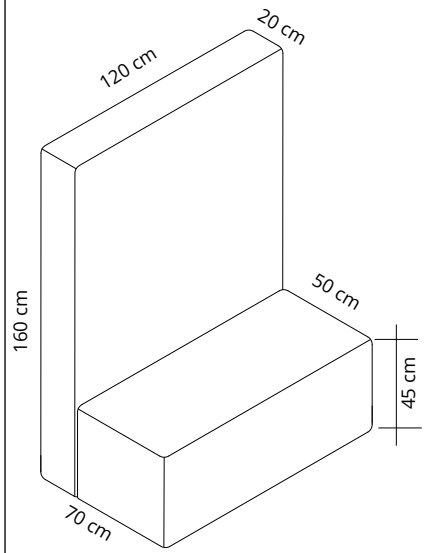

Codice/Code
Prezzo/Price

COLORI DISPONIBILI / AVAILABLE COLORS

FIBER 3 MELANGE

7DCL16-F3
€ 2.554,00

300 302 303 304 305 308 309 311 313 314 315 316 317

318 319 320 321 322 323 324 325 326 327 328 329

FIBER 8 BOUCLE'

7DCL16-F8
€ 2.643,00

800 801 802 803 807 810 811 812 813 814 815 816

FIBER 14 BIOSPHERE

7DCL16-F14
€ 2.789,00

1401 1402 1404 1405 1406

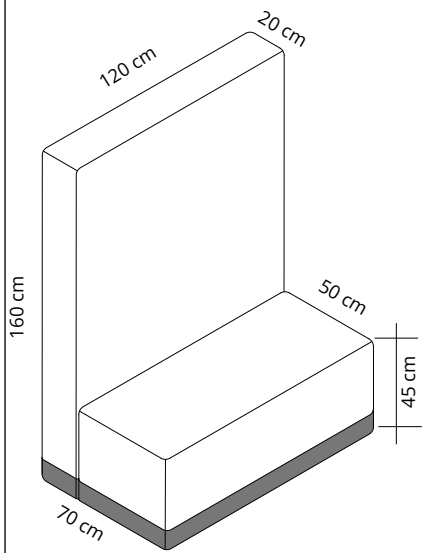

Battitacco color antracite
Anthracite colour skirting board
Ruban de couleur anthracite
Marco reforzado color antracita
Trittschutz Farbe anthrazit

Codice/Code
Prezzo/Price

COLORI DISPONIBILI / AVAILABLE COLORS

FIBER 3 MELANGE

7DCL16A-F3
€ 2.654,00

300 302 303 304 305 308 309 311 313 314 315 316 317

318 319 320 321 322 323 324 325 326 327 328 329

FIBER 8 BOUCLE'

7DCL16A-F8
€ 2.744,00

800 801 802 803 807 810 811 812 813 814 815 816

FIBER 14 BIOSPHERE

7DCL16A-F14
€ 2.890,00

1401 1402 1404 1405 1406

VOLUMI

design Caimi Lab
Acoustic Sofas

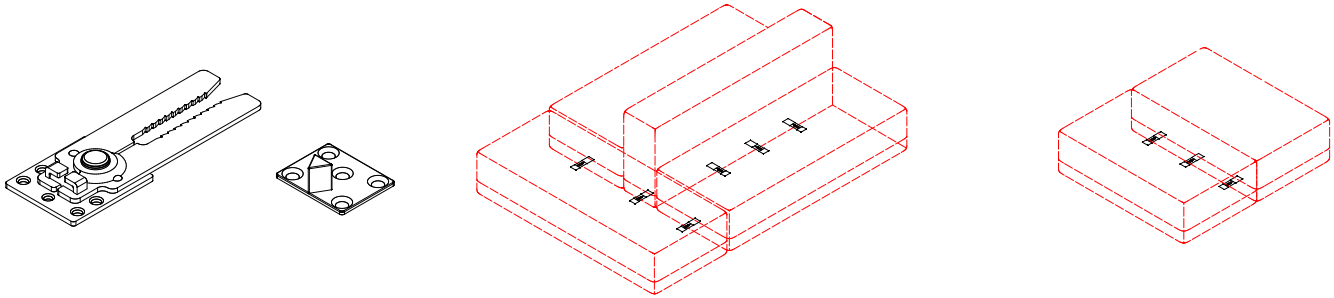

Codice/Code
Prezzo/Price
7DCOC
€ 11,00

Giunto collegamento divani

Sofa connection joint

Joint de raccordement du canapé

Junta de conexión del sofá

Sofa-Anschlussfuge

Divano fonoassorbente con struttura in materiale ligneo e copertura composta da imbottitura interna in tecnopolimero fonoassorbente, rivestimento esterno in tessuto **Snowsound-Fiber Textiles 3 Melange, 8 Bouclè, 14 Biosphere.** Sfoderabile.

Sound-absorbing sofa with structure in wooden material and cover composed of sound-absorbing technopolymer inner padding, outer cover in **Snowsound-Fiber Textiles 3 Melange, 8 Bouclè, 14 Biosphere** fabric. Removable cover.

Canapé phono-absorbant avec structure en bois et revêtement composé d'un rembourrage intérieur en technopolymère phono-absorbant, revêtement extérieur en tissu **Snowsound-Fiber Textiles 3 Melange, 8 Bouclè, 14 Biosphere.** Dédoublable.

Sofá fonoabsorbente con estructura de material de madera y revestimiento compuesto por acolchado interior de tecnopolímero fonoabsorbente, revestimiento exterior de tejido **Snowsound-Fiber 3 Melange, 8 Bouclè, 14 Biosphere.** Desenfundable.

Schallabsorbierendes Sofa mit Struktur aus Holz und Bezug aus schallabsorbierendem Technopolymer, Innenpolsterung, Außenbezug aus **Snowsound-Fiber Textiles 3 Melange, 8 Bouclè, 14 Biosphere** Stoff. Ausziehbar.

+ 20% sul prezzo del divano
+ 20% on sofa price
+ 20 % sur le prix du canapé
+ 20% sobre el precio del sofà
+ 20% auf den Sofapreis

A+E TECHNOLOGY
ACOUSTIC
+
ELECTROMAGNETIC
REDUCTION

I divani Volumi possono essere forniti con tessuto riduttore di radiofrequenze. **Vedi pag. 34-35**
Volumi sofas can be supplied with radio frequency reduction fabric. **See pages 34-35**
Les canapéx Volumi peuvent être fournis avec tissu réducteur des radiofréquences. **Voir pages 34-35**
Los Sofás Volumi pueden suministrarse con tejido reductor de radiofrecuencias. **Ver páginas 34-35**
Volumi Sofa können mit Radiofrequenz-Reduziergewebe geliefert werden. **Siehe Seiten 34-35**

NAPWORK

design Paola Navone - Otto Studio
Acoustic Sofas

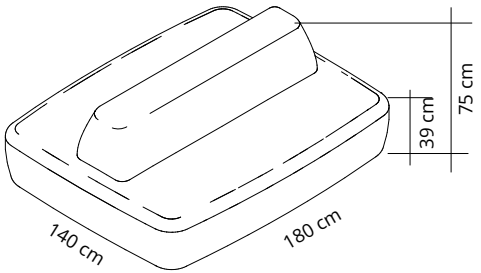

Codice/Code
Prezzo/Price

COLORI DISPONIBILI / AVAILABLE COLORS

FIBER 8 BOUCLE'

7DNO3-F8
€ 5.466,00

800 801 802 803 807 810 811 812 813 814 815 816

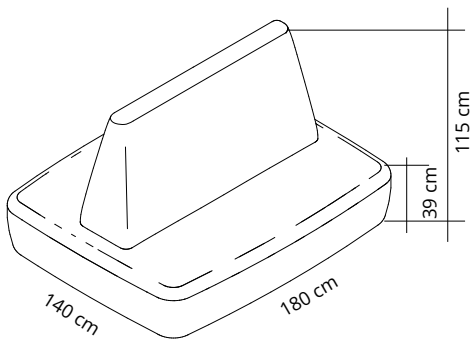

Codice/Code
Prezzo/Price

COLORI DISPONIBILI / AVAILABLE COLORS

FIBER 8 BOUCLE'

7DNO2-F8
€ 5.578,00

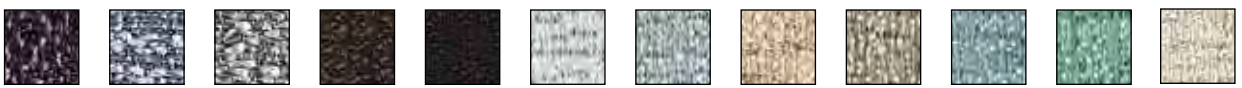

800 801 802 803 807 810 811 812 813 814 815 816

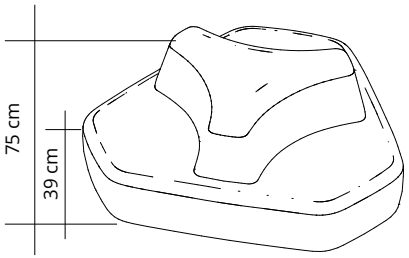

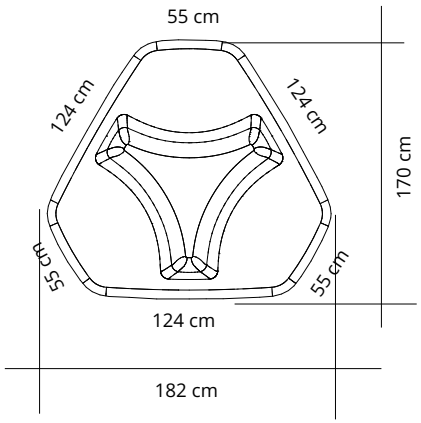

Codice/Code
Prezzo/Price

COLORI DISPONIBILI / AVAILABLE COLORS

FIBER 8 BOUCLE'

7DNO1-F8
€ 6.687,00

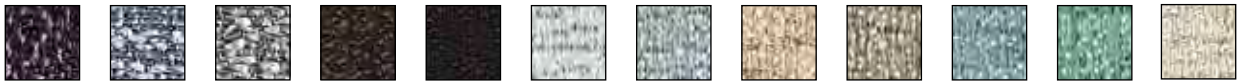

800 **801** **802** **803** **807** **810** **811** **812** **813** **814** **815** **816**

NAPWORK

design Paola Navone - Otto Studio
Acoustic Sofas

Divano fonoassorbente con struttura in materiale ligneo e copertura composta da imbottitura interna in tecnopolimero fonoassorbente, rivestmento esterno in tessuto **Snowsound-Fiber Textiles 8 Bouclè.** Sfoderabile.
Sound-absorbing sofa with structure in wooden material and cover composed of sound-absorbing technopolymer inner padding, outer cover in **Snowsound-Fiber Textiles 8 Bouclè** fabric. Removable cover.
Canapé phono-absorbant avec structure en bois et revêtement composé d'un rembourrage intérieur en technopolymère phono-absorbant, revêtement extérieur en tissu **Snowsound-Fiber Textiles 8 Bouclè.** Dédoublable.
Sofá fonoabsorbente con estructura de material de madera y revestimiento compuesto por acolchado interior de tecnopolímero fonoabsorbente, revestimiento exterior de tejido **Snowsound-Fiber 8 Bouclè.** Desenfundable.
Schallabsorbierendes Sofa mit Struktur aus Holz und Bezug aus schallabsorbierendem Technopolymer, Innenpolsterung, Außenbezug aus **Snowsound-Fiber Textiles 8 Bouclè** Stoff. Ausziehbar.

ESEMPI CONFIGURAZIONI

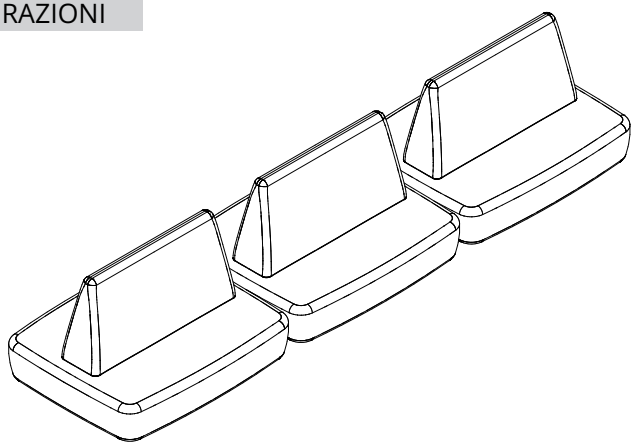

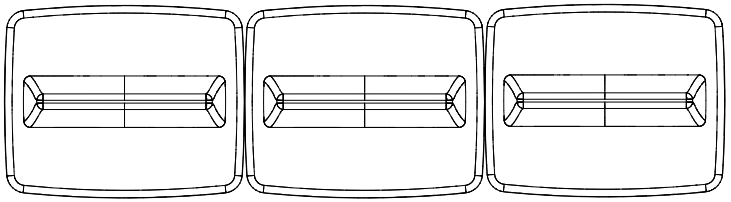

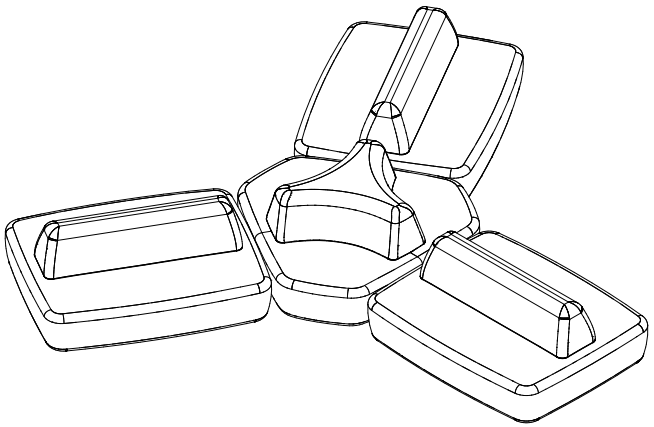

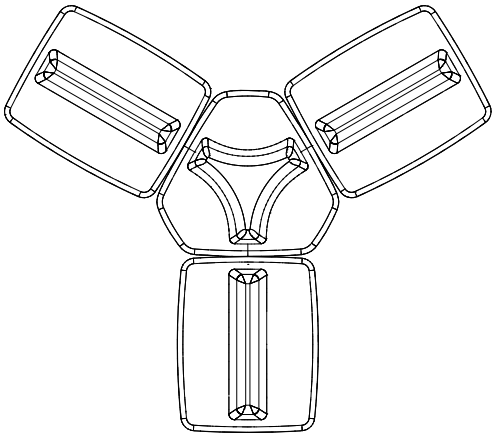

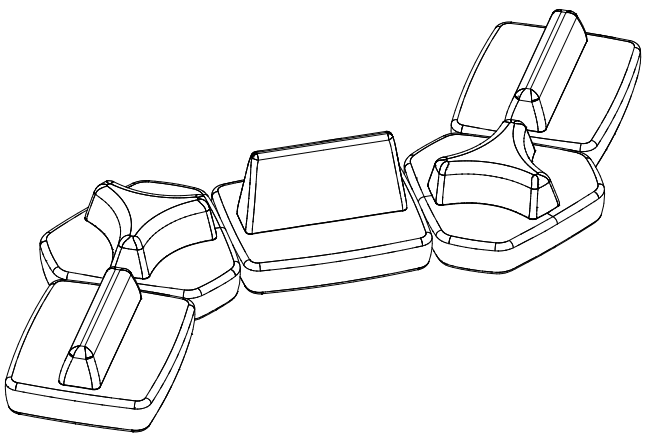

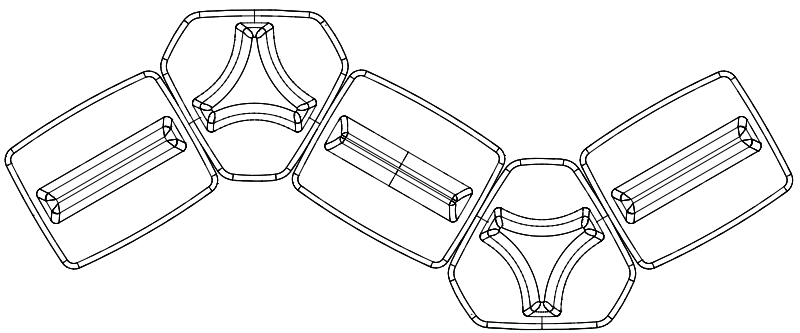

CILINDRO

design Claudio Bellini
Acoustic Sofas

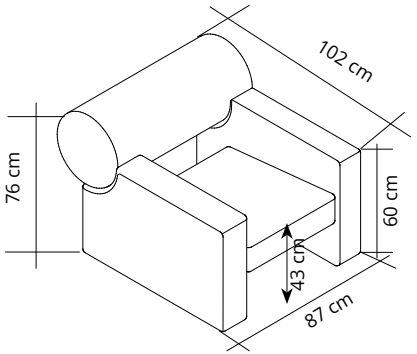

Codice/Code
Prezzo/Price

COLORI DISPONIBILI / AVAILABLE COLORS

FIBER 3 MELANGE

7DB1-F3
€ 2.218,00

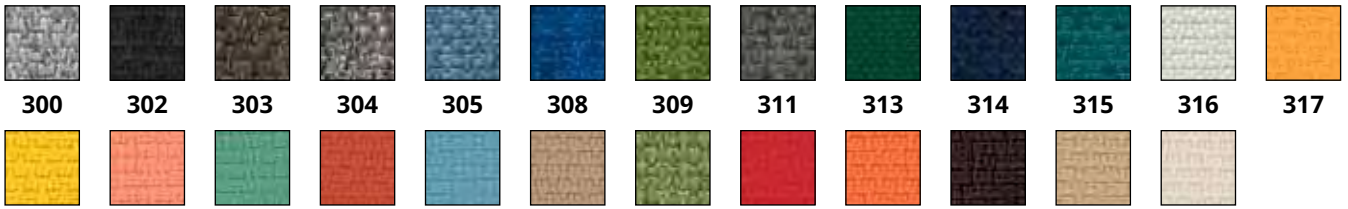

300 302 303 304 305 308 309 311 313 314 315 316 317

318 319 320 321 322 323 324 325 326 327 328 329

FIBER 8 BOUCLE'

7DB1-F8
€ 2.330,00

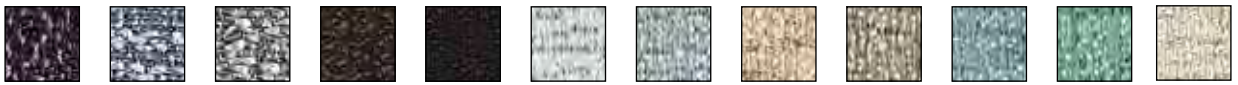

800 801 802 803 807 810 811 812 813 814 815 816

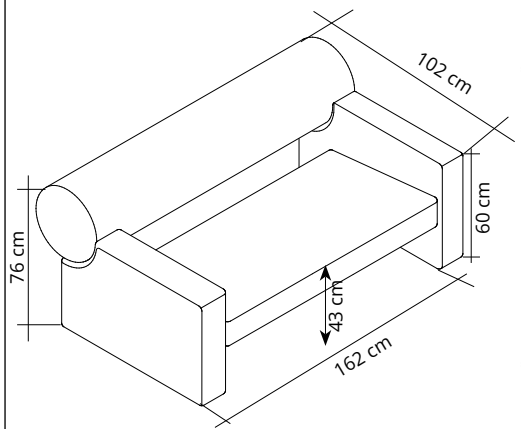

Codice/Code
Prezzo/Price

COLORI DISPONIBILI / AVAILABLE COLORS

FIBER 3 MELANGE

7DB2-F3
€ 3.125,00

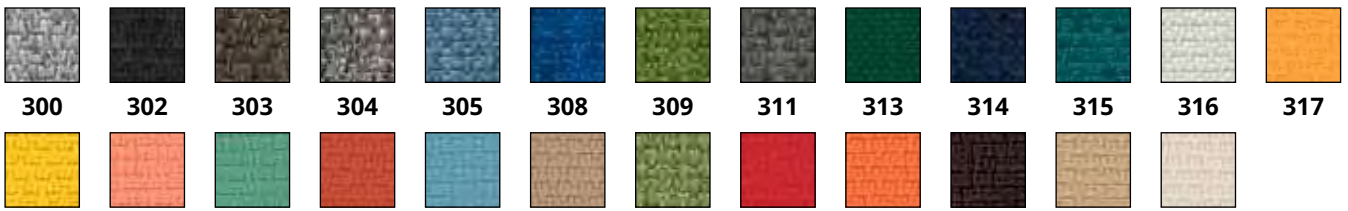

300 302 303 304 305 308 309 311 313 314 315 316 317

318 319 320 321 322 323 324 325 326 327 328 329

FIBER 8 BOUCLE'

7DB2-F8
€ 3.226,00

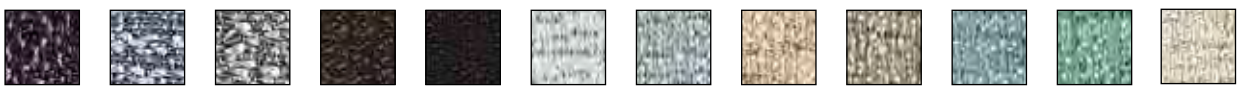

800 801 802 803 807 810 811 812 813 814 815 816

CILINDRO

Divano fonoassorbente con struttura in materiale ligneo e copertura composta da imbottitura interna in tecnopolimero fonoassorbente, rivestimento esterno in tessuto **Snowsound-Fiber Textiles 3 Melange, 8 Bouclè.**
Sound-absorbing sofa with structure in wooden material and cover composed of sound-absorbing technopolymer inner padding, outer cover in **Snowsound-Fiber Textiles 3 Melange, 8 Bouclè** fabric.
Canapé phono-absorbant avec structure en bois et revêtement composé d'un rembourrage intérieur en technopolymère phono-absorbant, revêtement extérieur en tissu **Snowsound-Fiber Textiles 3 Melange, 8 Bouclè.**
Sofá fonoabsorbente con estructura de material de madera y revestimiento compuesto por acolchado interior de tecnopolímero fonoabsorbente, revestimiento exterior de tejido **Snowsound-Fiber 3 Melange, 8 Bouclè.**
Schallabsorbierendes Sofa mit Struktur aus Holz und Bezug aus schallabsorbierendem Technopolymer, Innenpolsterung, Außenbezug aus **Snowsound-Fiber Textiles 3 Melange, 8 Bouclè** Stoff.

CB-SOFA

design Claudio Bellini
Acoustic Sofas

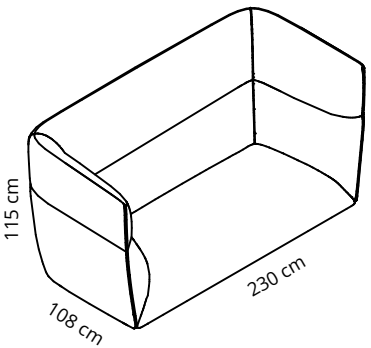

Codice/Code
Prezzo/Price

COLORI DISPONIBILI / AVAILABLE COLORS

FIBER 8 BOUCLE'

7DCB2P-F8
€ 5.886,00

800 801 802 803 807 810 811 812 813 814 815 816

7DCB2P-F14
€ 6.772,00

1401 1402 1404 1405 1406

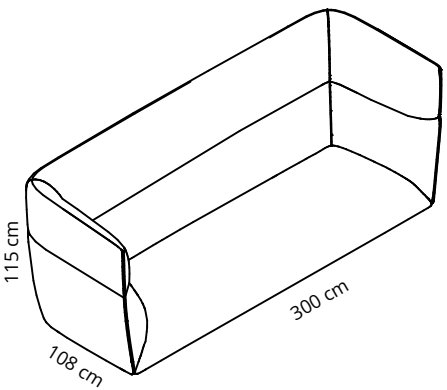

Codice/Code
Prezzo/Price

COLORI DISPONIBILI / AVAILABLE COLORS

FIBER 8 BOUCLE'

7DCB3P-F8
€ 7.096,00

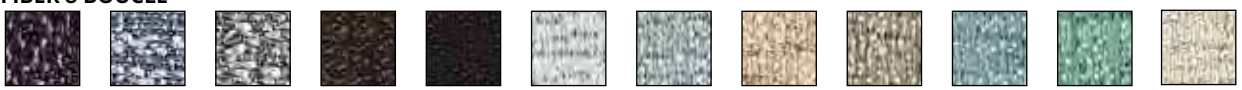

800 801 802 803 807 810 811 812 813 814 815 816

7DCB3P-F14
€ 7.90,00

1401 1402 1404 1405 1406

CB-SOFA

Divano fonoassorbente con struttura in materiale ligneo e copertura composta da imbottitura interna in tecnopolimero fonoassorbente, rivestimento esterno in tessuto **Snowsound-Fiber Textiles 8 Bouclè, 14 Biosphere.** Sfoderabile.

Sound-absorbing sofa with structure in wooden material and cover composed of sound-absorbing technopolymer inner padding, outer cover in **Snowsound-Fiber Textiles 8 Bouclè, 14 Biosphere** fabric. Removable cover.

Canapé phono-absorbant avec structure en bois et revêtement composé d'un rembourrage intérieur en technopolymère phono-absorbant, revêtement extérieur en tissu **Snowsound-Fiber Textiles 8 Bouclè, 14 Biosphere.** Dédoublable.

Sofá fonoabsorbente con estructura de material de madera y revestimiento compuesto por acolchado interior de tecnopolímero fonoabsorbente, revestimiento exterior de tejido **Snowsound-Fiber 8 Bouclè, 14 Biosphere.** Desenfundable.

Schallabsorbierendes Sofa mit Struktur aus Holz und Bezug aus schallabsorbierendem Technopolymer, Innenpolsterung, Außenbezug aus **Snowsound-Fiber Textiles 8 Bouclè, 14 Biosphere** Stoff. Ausziehbar.

LUCREZIO

design Caimi Lab
Acoustic Tables

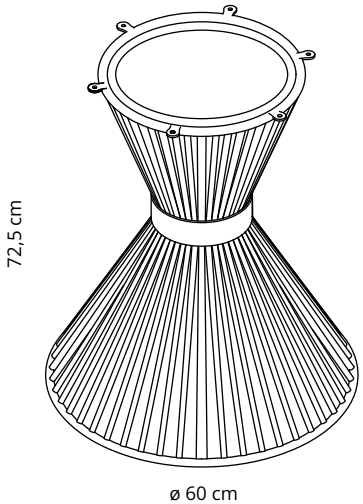

Struttura tavolo in tondino d'acciaio nero e imbottitura interna in materiale fonoassorbente ricoperta con tessuto acustico **Snowsound-Fiber Textiles 3 Melange.**
Per piani tavolo vedere pag. 313

Table frame of black steel rod and internal padding of sound-absorbing material covered with **Snowsound-Fiber Textiles 3 Melange** acoustic fabric. For table tops see page 313

Structure de la table en acier noir et rembourrage intérieur en matériau insonorisant recouvert de tissu acoustique **Snowsound-Fiber Textiles 3 Melange**. Pour les plateaux de table, voir page 313

Armazón de la mesa de varilla de acero negro y acolchado interior de material fonoabsorbente recubierto de tejido acústico **Snowsound-Fiber Textiles 3 Melange**. Para tableros de mesa, véase la página 313

Tischgestell aus schwarzem Stahlrohr und Innenpolsterung aus schallabsorbierendem Material, bezogen mit **Snowsound-Fiber Textiles 3 Melange** Akustikstoff. Für Tischplatten siehe Seite 313

STRUTTURA NERA - IMBOTTITURA INTERNA SNOWSOUND FIBER 3 MELANGE NEI COLORI SOTTO RIPORTATI
BLACK STRUCTURE - SNOWSOUND FIBRE 3 MELANGE INNER PADDING IN THE COLOURS BELOW

7SLUTN-300
€ 1.880,00

7SLUTN-302
€ 1.880,00

7SLUTN-303
€ 1.880,00

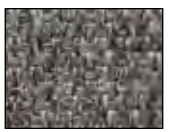
7SLUTN-304
€ 1.880,00

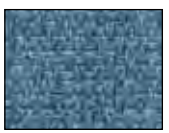
7SLUTN-305
€ 1.880,00

7SLUTN-308
€ 1.880,00

7SLUTN-309
€ 1.880,00

7SLUTN-311
€ 1.880,00

7SLUTN-313
€ 1.880,00

7SLUTN-314
€ 1.880,00

7SLUTN-315
€ 1.880,00

7SLUTN-316
€ 1.880,00

7SLUTN-317
€ 1.880,00

7SLUTN-318
€ 1.880,00

7SLUTN-319
€ 1.880,00

7SLUTN-320
€ 1.880,00

7SLUTN-321
€ 1.880,00

7SLUTN-322
€ 1.880,00

7SLUTN-323
€ 1.880,00

7SLUTN-324
€ 1.880,00

7SLUTN-325
€ 1.880,00

7SLUTN-326
€ 1.880,00

7SLUTN-327
€ 1.880,00

7SLUTN-328
€ 1.880,00

7SLUTN-329
€ 1.880,00

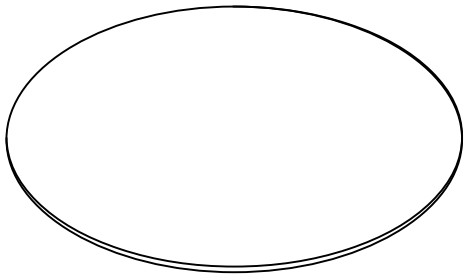

Ø cm

ø 110 cm	**7PLU110-S**	**€ 1.880,00**
ø 120 cm	**7PLU120-S**	**€ 1.920,00**
ø 130 cm	**7PLU130-S**	**€ 1.950,00**
ø 140 cm	**7PLU140-S**	**€ 1.980,00**

Piani tavolo rivestiti in cemento spazzolato colore nero. Per struttura 7SLUTN-XXX, pag. 312. Piano svasato, spessore 2,6 cm

Table tops covered in black brushed concrete. For frame 7SLUTN-XXX, page 312. Flared top, thickness 2,6 cm

Plateaux de table recouverts de béton brossé noir. Pour la structure 7SLUTN-XXX, page 312. Plateau évasé, épaisseur 2,6 cm

Tableros revestidos de hormigón cepillado negro. Para marco 7SLUTN-XXX, página 312. Tablero abocinado, espesor 2,6 cm

Tischplatten aus schwarzem gebürstetem Beton. Für Gestell 7SLUTN-XXX, Seite 312. Ausgestellte Platte, Dicke 2,6 cm

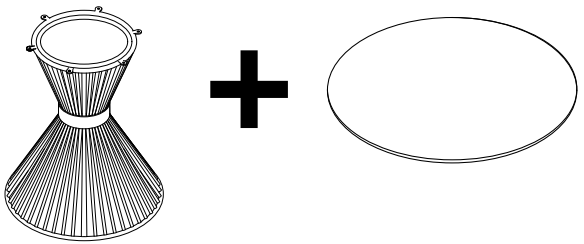

CONDIZIONI COMMERCIALI - Considerata la lavorazione artigianale, è richiesto un anticipo del 50% del valore al momento dell'ordine.
SALES CONDITIONS - Due to the handcrafted manufacture, an advance payment of 50% of the value is required at the time of order.
CONDITIONS COMMERCIALES - En raison de la fabrication artisanale, un acompte de 50 % de la valeur est demandé au moment de la commande.
CONDICIONES DE VENTA - Debido a la fabricación artesanal, se requerirá un anticipo del 50% del total a la realización del pedido.
VERKAUFSBEDINGUNGEN - Da es sich bei Vorhängen ausschließlich um Sonderanfertigungen gemäß Kundenvorgaben handelt, ist zum Zeitpunkt der Bestellung eine Anzahlung von 50 % des Warenwertes erforderlich.

LUCREZIO

design Caimi Lab
Acoustic Tables

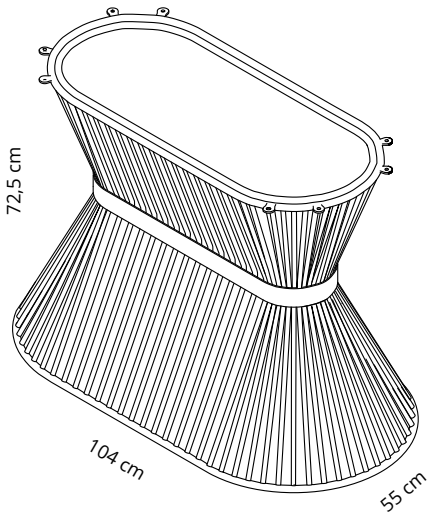

Struttura tavolo in tondino d'acciaio nero e imbottitura interna in materiale fonoassorbente ricoperta con tessuto acustico **Snowsound-Fiber Textiles 3 Melange.**
Per piani tavolo vedere pag. 315

Table frame of black steel rod and internal padding of sound-absorbing material covered with **Snowsound-Fiber Textiles 3 Melange** acoustic fabric. For table tops see page 315

Structure de la table en acier noir et rembourrage intérieur en matériau insonorisant recouvert de tissu acoustique **Snowsound-Fiber Textiles 3 Melange**. Pour les plateaux de table, voir page 315

Armazón de la mesa de varilla de acero negro y acolchado interior de material fonoabsorbente recubierto de tejido acústico **Snowsound-Fiber Textiles 3 Melange**. Para tableros de mesa, véase la página 315

Tischgestell aus schwarzem Stahlrohr und Innenpolsterung aus schallabsorbierendem Material, bezogen mit **Snowsound-Fiber Textiles 3 Melange** Akustikstoff. Für Tischplatten siehe Seite 315

STRUTTURA NERA - IMBOTTITURA INTERNA SNOWSOUND FIBER 3 MELANGE NEI COLORI SOTTO RIPORTATI
BLACK STRUCTURE - SNOWSOUND FIBRE 3 MELANGE INNER PADDING IN THE COLOURS BELOW

7SLUON-300
€ 2.580,00

7SLUON-302
€ 2.580,00

7SLUON-303
€ 2.580,00

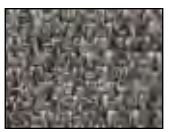
7SLUON-304
€ 2.580,00

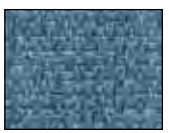
7SLUON-305
€ 2.580,00

7SLUON-308
€ 2.580,00

7SLUON-309
€ 2.580,00

7SLUON-311
€ 2.580,00

7SLUON-313
€ 2.580,00

7SLUON-314
€ 2.580,00

7SLUON-315
€ 2.580,00

7SLUON-316
€ 2.580,00

7SLUON-317
€ 2.580,00

7SLUON-318
€ 2.580,00

7SLUON-319
€ 2.580,00

7SLUON-320
€ 2.580,00

7SLUON-321
€ 2.580,00

7SLUON-322
€ 2.580,00

7SLUON-323
€ 2.580,00

7SLUON-324
€ 2.580,00

7SLUON-325
€ 2.580,00

7SLUON-326
€ 2.580,00

7SLUON-327
€ 2.580,00

7SLUON-328
€ 2.580,00

7SLUON-329
€ 2.580,00

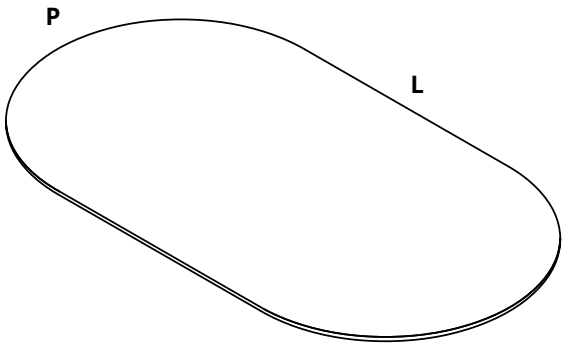

P L		
90 x 160 cm	7PLU90160-S	€ 1.780,00
90 x 180 cm	7PLU90180-S	€ 1.880,00
90 x 200 cm	7PLU90200-S	€ 1.980,00
90 x 220 cm	7PLU90220-S	€ 2.080,00
90 x 240 cm	7PLU90240-S	€ 2.180,00
90 x 260 cm	7PLU90260-S	€ 2.280,00
100 x 160 cm	7PLU100160-S	€ 2.050,00
100 x 180 cm	7PLU100180-S	€ 2.150,00
100 x 200 cm	7PLU100200-S	€ 2.250,00
100 x 220 cm	7PLU100220-S	€ 2.350,00
100 x 240 cm	7PLU100240-S	€ 2.450,00
100 x 260 cm	7PLU100260-S	€ 2.550,00
110 x 160 cm	7PLU110160-S	€ 2.300,00
110 x 180 cm	7PLU110180-S	€ 2.400,00
110 x 200 cm	7PLU110200-S	€ 2.500,00
110 x 220 cm	7PLU110220-S	€ 2.600,00
110 x 240 cm	7PLU110240-S	€ 2.700,00
110 x 260 cm	7PLU110260-S	€ 2.800,00
120 x 160 cm	7PLU120160-S	€ 2.480,00
120 x 180 cm	7PLU120180-S	€ 2.580,00
120 x 200 cm	7PLU120200-S	€ 2.680,00
120 x 220 cm	7PLU120220-S	€ 2.780,00
120 x 240 cm	7PLU120240-S	€ 2.880,00
120 x 260 cm	7PLU120260-S	€ 2.980,00

Piani tavolo rivestiti in cemento spazzolato colore nero. Per struttura 7SLUON-XXX, pag. 314. Piano svasato, spessore 2,6 cm

Table tops covered in black brushed concrete. For frame 7SLUON-XXX, page 314. Flared top, thickness 2,6 cm

Plateaux de table recouverts de béton brossé noir. Pour la structure 7SLUON-XXX, page 314. Plateau évasé, épaisseur 2,6 cm

Tableros revestidos de hormigón cepillado negro. Para marco 7SLUON-XXX, página 314. Tablero abocinado, espesor 2,6 cm

Tischplatten aus schwarzem gebürstetem Beton. Für Gestell 7SLUON-XXX, Seite 314. Ausgestellte Platte, Dicke 2,6 cm

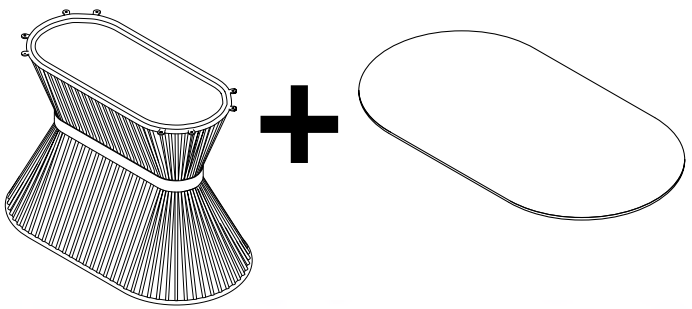

CONDIZIONI COMMERCIALI - Considerata la lavorazione artigianale, è richiesto un anticipo del 50% del valore al momento dell'ordine.
SALES CONDITIONS - Due to the handcrafted manufacture, an advance payment of 50% of the value is required at the time of order.
CONDITIONS COMMERCIALES - En raison de la fabrication artisanale, un acompte de 50 % de la valeur est demandé au moment de la commande.
CONDICIONES DE VENTA - Debido a la fabricación artesanal, se requerirá un anticipo del 50% del total a la realización del pedido.
VERKAUFSBEDINGUNGEN - Da es sich bei Vorhängen ausschließlich um Sonderanfertigungen gemäß Kundenvorgaben handelt, ist zum Zeitpunkt der Bestellung eine Anzahlung von 50 % des Warenwertes erforderlich.

SNOWCURTAINS - GENERAL INFO

INFORMAZIONI TECNICHE:
Tende realizzate con tessuti fonoassorbenti Snowsound Fiber, prodotte su misura in base alle specifiche esigenze del cliente.
- L'attacco della tenda è da intendersi a soffitto o a parete
- La tipologia di apertura della tenda è da intendersi a strappo (a mano, senza meccanismi) per le versioni DRAPERY o con comando manuale a catenella per la versione a rullo roller shades.
- Considerata la lavorazione artigianale di Snowcurtains, la tolleranza minima della tenda è di circa 1 cm sia in larghezza sia in altezza.
- Binario compreso nel prezzo

Per dimensioni e finiture non compresi in questo listino prezzi contattare il nostro ufficio commercial
CONDIZIONI COMMERCIALI - Considerata la lavorazione artigianale di Snowcurtains, è richiesto un anticipo del 50% del valore al momento dell'ordine.

TECHNICAL INFORMATION:
Curtains made with Snowsound Fiber sound-absorbing fabrics, custom-made according to specific customer requirements.
- The curtain is fixed to ceiling or wall.
- The type of curtains opening is by pull (by hand, without mechanisms) for the DRAPERY versions or by manual chain control for the roller shades version.
- Due to the handcrafted manufacture of Snowcurtains, the minimum tolerance of the curtains is approximately 1 cm in both width and height.
- Track included in the price.

For dimensions and finishings non included in this price list, lease contact our sales department.
SALES CONDITIONS - Due to the handcrafted manufacture of Snowcurtains, an advance payment of 50% of the value is required at the order confirma ion.

INFORMATIONS TECHNIQUES:
Rideaux fabriqués à partir de tissus phono absorbants Snowsound Fiber, fabriqués sur mesure selon les besoins spécifiques du client.
- La fixation du rideau est prévue au plafond ou au mur.
- Le type d'ouverture du rideau est par traction (à la main, sans mécanismes) pour les versions DRAPERY ou par ouverture manuelle à chaîne pour la version stores à enrouleurs.
- En raison de la fabrication artisanale de Snowcurtains, la tolérance minimale des rideaux est d'environ 1 cm en largeur et en hauteur.
- Rail inclus dans le prix.

Pour dimensions et finitures ne figurant pas dans cette liste de prix, veuillez contacter notre service commercial.
CONDITIONS COMMERCIALES - **En raison de la fabrication artisanale de Snowcurtains, un acompte de 50 % de la valeur est demandé au moment de la commande.**

INFORMACIÓN TÉCNICA:
Cortinas fabricadas con tejidos fonoabsorbentes Snowsound Fiber, hechas a medida según los requisitos específicos del cliente.
- La conexión de la cortina está prevista a techo o a pared
- El tipo de apertura de la cortina es por tracción (a mano, sin mecanismos) para las versiones DRAPERY o por mando manual de cadena para la versión enrollable.
- Debido a la fabricación artesanal de Snowcurtains, la tolerancia mínima de las estas es de aproximadamente 1 cm, tanto de ancho como de alto.
- Riel incluido en el precio.

Para dimensiones y finituras no incluidos en esta lista de pre ios, contacte con nuestro departamento de ventas.
CONDICIONES DE VENTA: - Debido a la fabricación artesanal de Snowcurtains, se requerirá un anticipo del 50% del total a la realización del pedido.

TECHNISCHE INFORMATION:
Vorhänge aus schallabsorbierenden Stoffen von Snowsound Fiber, die nach spezifischen Kundenwünschen gefertigt werden.
- Der Vorhanganschluss ist für eine Decken- oder Wandschiene vorgesehen.
- Die Art der Öffnung des Vorhangs ist Manuelle (von Hand, ohne Mechanismus) für die DRAPERY-Versionen oder durch manuelle Kettensteuerung für die Rolladenversion.
- Es ist bei den Snowcurtains Vorhängen mit einer Mindesttoleranz von ca. 1 cm in Breite und Höhe gegenüber den Maßvorgaben des Bestellers zu rechnen, da es Handwerksprodukte sind.
- Die Schiene ist im Preis inbegriffen.

Für Abmessungen und Farben die nicht in dieser Preisliste enthalten sind, wenden sie sich bitte an unsere Verkaufsabteilung
VERKAUFSBEDINGUNGEN - Da es sich bei den Snowcurtains Vorhängen ausschließlich um Sonderanfertigungen gemäß Kundenvorgaben handelt, ist zum Zeitpunkt der Bestellung eine Anzahlung von 50 % des Warenwertes erforderlich.

ROLLER SHADES

DRAPERY

Solo per versiore “drapery”. **Vedi pag. 34-35. Per informazioni, contattate il nostro ufficio commercial**

Drapery version only. **See pages 34-35. For information, please contact our sales department.**

Version “drapery” uniquement. **Voir pages 34-35. Pour plus d’informations, veuillez contacter notre service commercial.**

Sólo en la versión “drapery”. **Véanse las páginas 34-35. Para más información, póngase en contacto con nuestro departamento comercial.**

Nur in der Ausführung als Vorhang (drapery). **Siehe Seiten 34-35. Für Informationen wenden Sie sich bitte an unsere Verkaufsabteilung.**

CEILING

Larghezza binario da 70 cm a 280 cm, i binari sono giuntabili fino a 840 cm. Altezza tenda massimo 400 cm.
Track width from 70 cm to 280 cm, rails can be joined up to 840 cm. Maximum curtain height 400 cm.
Largeur du rail de 70 cm à 280 cm, les rails peuvent être assemblés jusqu'à 840 cm. Hauteur maximale du rideau: 400 cm.
El ancho de los rieles puede estar comprendido en un rango de entre 70 y 280 cm, y los rieles pueden empalmarse hasta alcanzar los 840 cm. Altura máxima de la cortina 400 cm.
Länge der Schienen zwischen 70 cm und 280 cm, Schienen können bis zu einer Länge von 840 cm verbunden werden. Maximale Zelthöhe 400 cm.

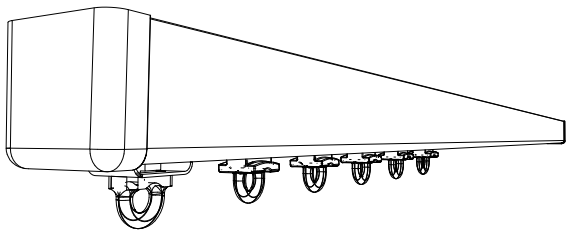

BINARIO
RAIL

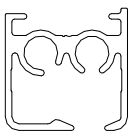

SUPPORTO
SUPPORT

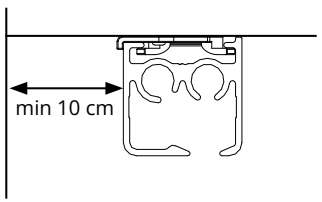

WALL

Larghezza binario da 70 cm a 280 cm, i binari sono giuntabili fino a 840 cm. Altezza tenda massimo 400 cm.
Track width from 70 cm to 280 cm, rails can be joined up to 840 cm. Maximum curtain height 400 cm.
Largeur du rail de 70 cm à 280 cm, les rails peuvent être assemblés jusqu'à 840 cm. Hauteur maximale du rideau: 400 cm.
El ancho de los rieles puede estar comprendido en un rango de entre 70 y 280 cm, y los rieles pueden empalmarse hasta alcanzar los 840 cm. Altura máxima de la cortina 400 cm.
Länge der Schienen zwischen 70 cm und 280 cm, Schienen können bis zu einer Länge von 840 cm verbunden werden. Maximale Zelthöhe 400 cm.

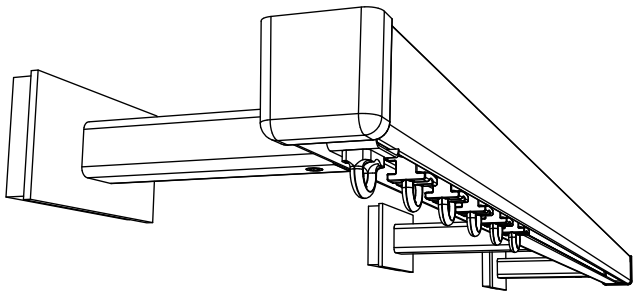

BINARIO
RAIL

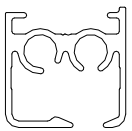

SUPPORTO
SUPPORT

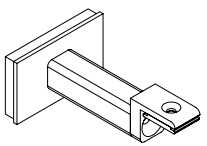

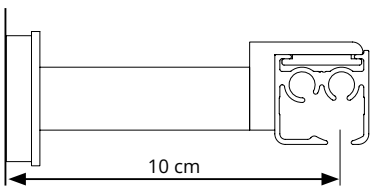

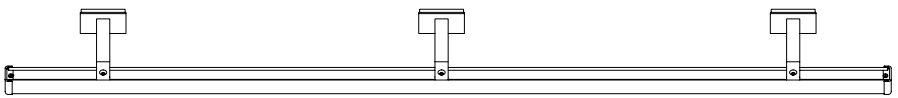

SUSPENDED

Larghezza binario da 70 cm a 280 cm, i binari sono giuntabili fino a 840 cm. Altezza tenda massimo 400 cm.
Track width from 70 cm to 280 cm, rails can be joined up to 840 cm. Maximum curtain height 400 cm.
Largeur du rail de 70 cm à 280 cm, les rails peuvent être assemblés jusqu'à 840 cm. Hauteur maximale du rideau: 400 cm.
El ancho de los rieles puede estar comprendido en un rango de entre 70 y 280 cm, y los rieles pueden empalmarse hasta alcanzar los 840 cm. Altura máxima de la cortina 400 cm.
Länge der Schienen zwischen 70 cm und 280 cm, Schienen können bis zu einer Länge von 840 cm verbunden werden. Maximale Zelthöhe 400 cm.

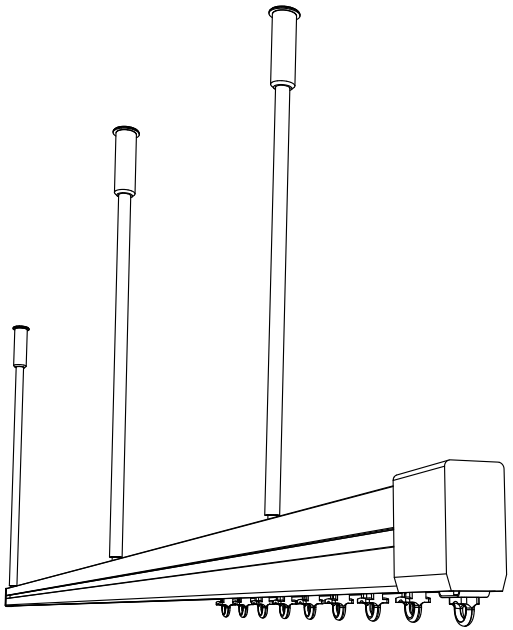

BINARIO
RAIL

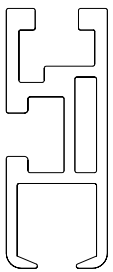

SUPPORTO
SUPPORT

ATTACCO A PARETE (incluso)
WALL-FIXING (included)

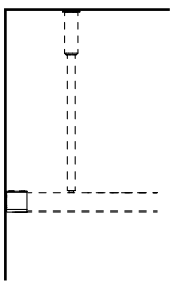

APPLICAZIONE
APPLICATION

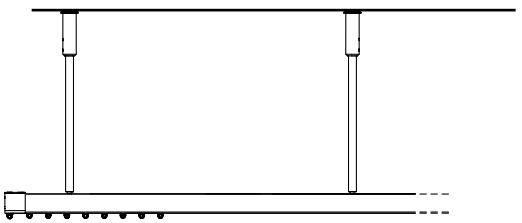

WALL / CEILING / SUSPENDED

APERTURA TENDA
CURTAIN OPENING

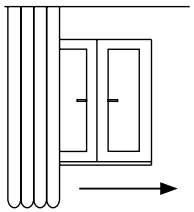

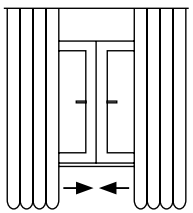

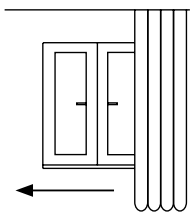

PIEGA TENDA
CURTAIN PLEAT

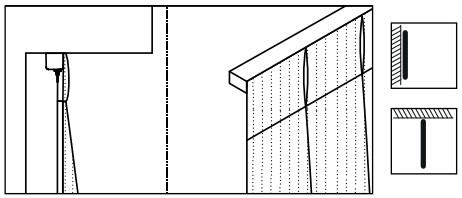

Piega piatta
Inverted pleat

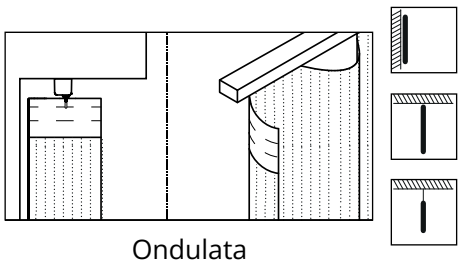

Ondulata
Rippled fold

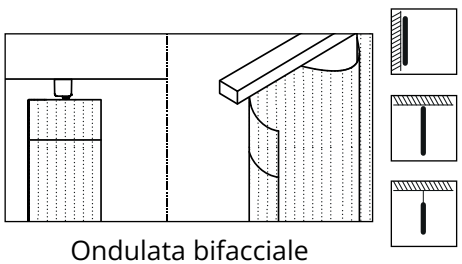

Ondulata bifacciale
Rippled fold double-face

FINITURE BINARIO E SUPPORTI
RAIL AND SUPPORTS FINISHES

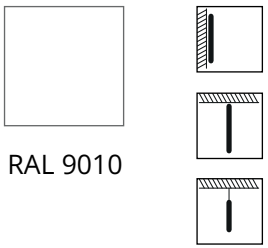

RAL 9010

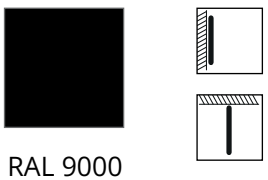

RAL 9000

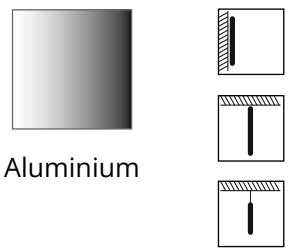

Aluminium

SNOWCURTAINS - DRAPERY

COLORI PER LE TENDE:

FIBER 3
MELANGE

300 304 330 – 302* 303* 305* 308* 309* 311* 313* 314* 315* 316* 317* 318*

319* 320* 321* 322* 323* 324* 325* 326* 327* 328* 329*

FIBER 2
LINE

200 201 202 203

FIBER 6
VELVET

604 605 607 – 600* 601* 602* 603* 606* 608* 609* 610* 611*

FIBER 8
BOUCLE'

801 – 800* 802* 803* 807* 810* 811* 812* 813* 814* 815* 816*

FIBER 14
BIOSPHERE

1401 – 1402* 1404* 1405* 1406*

*Colori per i quali è prevista una maggiorazione di prezzo fino al 10% - *Colours for which there is up to 10% price premium - *Couleurs pour lesquelles il y a une majoration de prix jusqu'au 10%.-
*colores para los que hay un sobreprecio hasta el 10 - *Farben, für die ein Preisaufschlag bis von 10 % gilt.

FIBER 7 VELO

Tessuto acustico leggero e semi-trasparente, satinato e brillante, caratterizzato da una texture fine in tinta unita, con lievi fiammature di colore. L'effetto "VELO" elimina le barriere visive tra outdoor e indoor. Il tessuto presenta due lati diversi, uno più opaco rivolto all'interno della stanza e uno più lucido e riflettente rivolto verso la finestra per migliorare il comfort termico e la sostenibilità energetica.

Lightweight and semi-transparent acoustic fabric, satin and shiny, characterized by a fine texture in solid colour, with light colour effects. The "VELO" (veil) effect eliminates visual barriers between outdoor and indoor. The fabric has two different sides, a more opaque one facing inside and a more shiny and reflective one facing the window. This improves thermal comfort and energy sustainability.

Tissu phono-absorbant léger, semi-transparent, satiné et brillant, caractérisé par une texture fine dans des couleurs unies, avec de légers éclats de couleur. L'effet "VOILE" élimine les barrières visuelles entre l'extérieur et l'intérieur. Le tissu a deux côtés différents, un plus opaque orienté vers l'intérieur de la pièce et l'autre plus brillant, plus réfléchissant, orienté vers la fenêtre, afin d'améliorer le confort thermique et la durabilité énergétique.

Tejido acústico lígero y semi-transparente, satinado y brillante, caracterizado por una fina textura de color liso, con colores suavemente flameados. El efecto "VELO" elimina las barreras visuales entre exteriores e interiores. El tejido presenta dos caras distintas: una mate hacia el interior de la habitación y otra brillante mirando hacia la ventana para mejorar el confort térmico y la sostenibilidad energética.

Leichtes, halbtransparentes, satiniertes und glänzendes Akustikgewebe, das sich durch eine feine Struktur in Unifarben oder mit leichten Farbakzenten auszeichnet. Der Schleier-Effekt hebt visuelle Barrieren zwischen Außen- und Innenräumen. Das Gewebe hat zwei leicht unterschiedliche Seiten, eine mattere Seite zum Rauminneren hin und eine glänzendere, reflektierende Seite in Richtung Fenster, um den Wärmekomfort und die energetische Nachhaltigkeit zu verbessern.

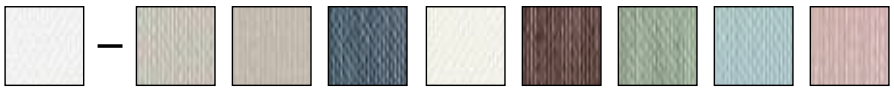

700 — 701* 702* 703* 704* 705* 706* 707* 708*

FIBER 16 THERMO

Il tessuto fonoassorbente FIBER 16 Thermo contribuisce a mantenere il confort termico degli ambienti. Durante la stagione estiva, il lato riflettente rivolto verso la fonte solare ostacola il passaggio di energia termica; nella stagione invernale, il lato rivolto all'interno dell'ambiente, limita la dispersione del calore, contemporaneamente il lato riflettente contribuisce a trattenere il calore all'interno.
Un elemento d'arredo utile anche ai fini del risparmio energetico.

FIBER 16 Thermo sound-absorbing fabric helps to keep rooms at the right level of thermal comfort. In summertime, the reflective side facing the sun prevents thermal energy from entering. In wintertime, the side facing inwards limits thermal loss while the reflecting side helps trap the heat inside. A piece of interior design that also saves energy.

Le tissu phono-absorbant FIBER 16 Thermo contribue à maintenir le confort thermique dans les pièces. Pendant l'été, la face réfléchissante orientée vers la source solaire entrave le passage de l'énergie thermique ; pendant l'hiver, la face orientée vers l'intérieur de la pièce limite la dispersion de la chaleur, tandis que la face réfléchissante aide à conserver la chaleur à l'intérieur.
Il s'agit d'un élément d'ameublement également utile pour des économies d'énergie.

El tejido fonoabsorbente FIBER 16 contribuye a mantener el confort térmico de los espacios. Durante el verano, la cara reflectante orientada hacia la luz solar obstaculiza el paso de la energía térmica; en invierno, la cara orientada hacia el interior de la habitación limita la pérdida de calor mientras la cara reflectante ayuda a retenerlo en el interior. Un elemento del mobiliario que también reduce el consumo energético.

Der schallabsorbierende Stoff FIBER 16 Thermo trägt zur Aufrechterhaltung eines angenehmen Raumklimas bei. In den Sommermonaten reflektiert die zur Sonne gerichtete Seite das Eindringen von Wärmeenergie. Im Winter hingegen vermindert die zur Rauminnenseite gewandte Fläche den Wärmeverlust, während die reflektierende Außenschicht hilft, die Wärme im Raum zu halten.
Ein Gestaltungselement, das nicht nur optisch überzeugt, sondern auch zur Energieeinsparung beiträgt.

1600 1602 — 1601* 1603* 1604* 1605*

*Colori per i quali è prevista una maggiorazione di prezzo fino al 10% - *Colours for which there is up to 10% price premium - *Couleurs pour lesquelles il y a une majoration de prix jusqu'au 10%.-

*colores para los que hay un sobreprecio hasta el 10 - *Farben, für die ein Preisaufschlag bis von 10 % gilt.

WALL / CEILING

Tende a rullo con comando a catenella, realizzate in tessuto acustico Snowsound Fiber 2R. Il sistema è realizzato in alluminio, acciaio e tecnopolimero e può essere fissato direttamente a parete/soffitto.

Roller shades with chain movement, made of Snowsound Fiber 2R acoustic fabric. The system is made of aluminium, steel and high-tech polymer. It can be fixed directly to the wall/ceiling.

Stores enrouleurs avec commande à chainette assemblés avec le tissu acoustique Snowsound Fiber 2R. Le système est réalisé en aluminium, acier et technopolymère et peut être appliqué directement au mur ou au plafond.

Cortinas enrollables con cadena, realizadas en tejido acústico Snowsound Fiber 2R. El sistema de aluminio, acero y tecnopolímero puede colocarse directamente en la pared o al techo.

Rollos mit Kettenzug, hergestellt aus Snowsound Fiber 2R Akustikstoff. Das System ist aus Aluminium, Stahl und Technopolymer gefertigt und kann direkt an der Wand/Decke befestigt werden.

SISTEMA TENDA
ROLLER SHADES SYSTEM

L tot: min 80 / max 200 cm

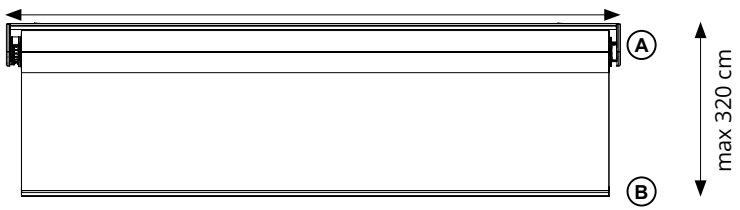

SUPPORTO A
SUPPORT

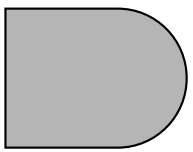

BALZA B
PROFILE

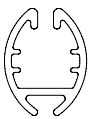

FISSAGGIO
FIXING

"CHILD SAFETY" (included)

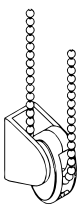

APPLICAZIONE A PARETE
WALL FIXING

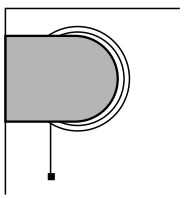

Discesa standard
Standard descent

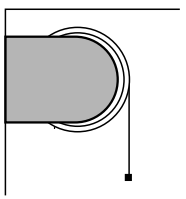

Discesa a rovescio
Reverse descent

APPLICAZIONE A SOFFITTO
CEILING FIXING

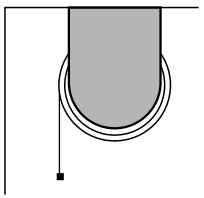

Discesa standard
Standard descent

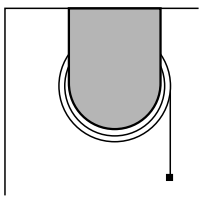

Discesa a rovescio
Reverse descent

APPLICAZIONE IN NICCHIA
NICHE FIXING

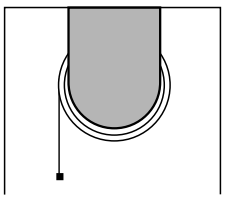

Discesa standard
Standard descent

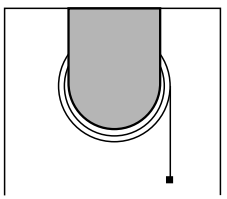

Discesa a rovescio
Reverse descent

FINITURE STRUTTURA
FINISHES FOR STRUCTURE

RAL 9010 | RAL 9000 | Aluminium

FINITURE TESSUTO
FINISHES FOR TEXTILE

FIBER 2R LINE-R

200 | 201 | 202 | 203

ROLLER SHADES - PRICE LIST							
H cm \ W cm	80	81 - 100	101 - 120	121 - 140	141 -160	161 - 180	181 - 200
until 100	€ 313,20	€ 338,04	€ 360,72	€ 435,24	€ 498,96	€ 529,20	€ 556,20
101 -120	€ 319,68	€ 346,68	€ 370,44	€ 449,28	€ 516,24	€ 548,64	€ 577,80
121 - 140	€ 369,36	€ 401,76	€ 430,92	€ 463,32	€ 532,44	€ 568,08	€ 599,40
141 - 160	€ 408,24	€ 446,04	€ 479,52	€ 517,32	€ 549,72	€ 587,52	€ 621,00
161 - 180	€ 416,88	€ 456,84	€ 492,48	€ 531,36	€ 567,00	€ 606,96	€ 642,60
181 - 200	€ 425,52	€ 467,64	€ 505,44	€ 546,48	€ 584,28	€ 626,40	€ 664,20
201 - 220	€ 434,16	€ 478,44	€ 518,40	€ 561,60	€ 601,56	€ 645,84	€ 685,80
221 - 240	€ 442,80	€ 492,48	€ 530,28	€ 576,72	€ 618,84	€ 665,28	€ 707,40
241 - 260	€ 451,44	€ 500,04	€ 543,24	€ 591,84	€ 636,12	€ 684,72	€ 729,00
261 - 280	€ 460,08	€ 510,84	€ 556,20	€ 606,96	€ 653,40	€ 704,16	€ 749,52
281 - 300	€ 468,72	€ 521,64	€ 569,16	€ 622,08	€ 670,68	€ 723,60	€ 771,12
301 - 320	€ 477,36	€ 531,36	€ 582,12	€ 637,20	€ 687,96	€ 741,96	€ 792,72

SNOWCURTAINS - HOW TO ORDER

COME ORDINARE UNA TENDA CON IL SOFTWARE SNOWCURTAINS:
Inquadrare/cliccare il QRCODE
Inserire le proprie credenziali per accedere alla sezione Snowsound > Snowcurtains – Acoustic Curtains > Acoustic Curtain configurator dell'area riservata.
Selezionare la tipologia di tenda desiderata e compilare i dati richiesti per ottenere codice e prezzo.

HOW TO ORDER A CURTAIN WITH THE SNOWCURTAINS SOFTWARE:
Frame/click the QRCODE
Enter your credentials to access the Snowsound > Snowcurtains - Acoustic Curtains > Acoustic Curtain configurator section of the restricted area.
Select the type of curtain you want and fill in the required data to get code and price.

COMMENT COMMANDER UN RIDEAU AVEC LE LOGICIEL SNOWCURTAINS:
Cadrez/cliquez le QRCODE.
Saisissez vos identifiants pour accéder à la section Snowsound > Snowcurtains - Acoustic Curtains > Acoustic Curtain configurator de la zone réservée.
Sélectionnez le type de rideau souhaité et remplissez les données requises pour obtenir le code et le prix.

CÓMO PEDIR UNA CORTINA CON EL SOFTWARE SNOWCURTAINS:
Encuadre/haga clic en el QRCODE.
Introduzca sus credenciales para acceder a la sección Snowsound > Snowcurtains - Acoustic Curtains > Configurador de cortinas acústicas del área reservada.
Seleccione el tipo de cortina deseada y rellene los datos necesarios para obtener el código y el precio

WIE BESTELLEN EINEN VORHANG MIT DER SNOWCURTAINS-SOFTWARE:
Klicken Sie auf den QRCODE
Geben Sie Ihre Anmeldedaten ein, um auf den Abschnitt Snowsound > Snowcurtains - Acoustic Curtains > Acoustic Curtain configurator des reservierten Bereichs zuzugreifen.
Wählen Sie den gewünschten Vorhangtyp und geben Sie die erforderlichen Daten ein, um den Code und den Preis zu erhalten.

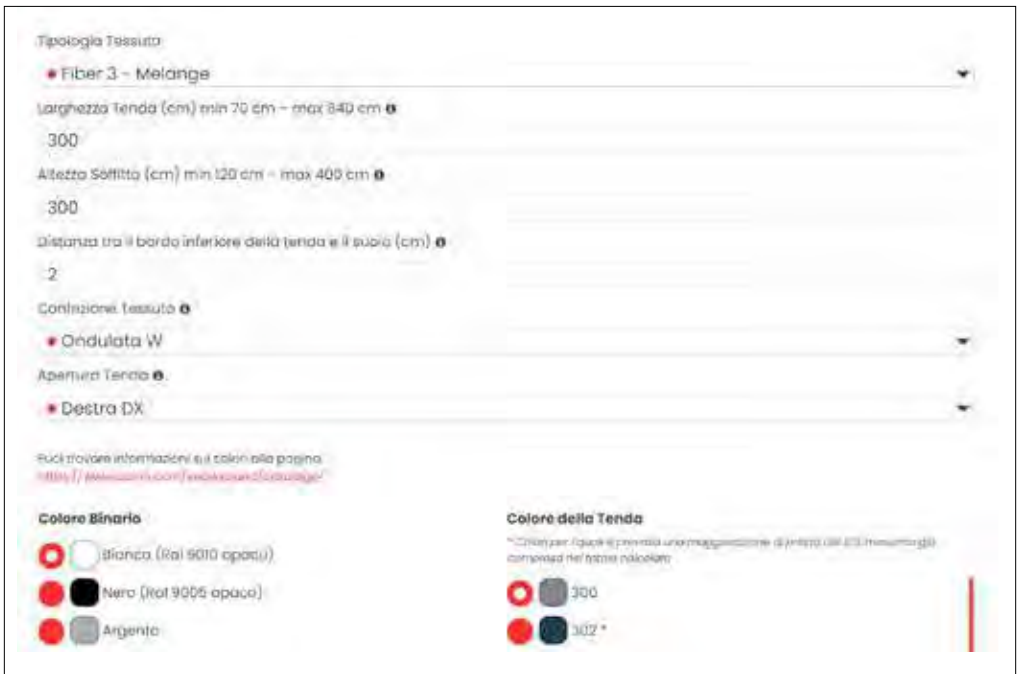

SNOWCURTAINS - HOW TO GET A QUOTATION

COME RICHIEDERE UNA QUOTAZIONE SNOWCURTAINS:
Inquadrare/cliccare QRCODE
Selezionare la scheda raccolta dati relativa alla tipologia di tenda desiderata
Compilare la scheda raccolta dati e inviarla via mail a
vendite.italia@caimi.com

HOW TO REQUEST A SNOWCURTAINS QUOTATION:
Frame/click QRCODE
Select the data collection form for the desired type of curtain
Fill in the data collection form and send it by email to export.dept@caimi.com

COMMENT DEMANDER UN DEVIS SNOWCURTAINS:
Encadrer/cliquer le QRCODE
Sélectionnez le formulaire de la récolte des données pour le type de rideau souhaité
Remplissez le formulaire de récolte de données et envoyez-le par e-mail à
export.dept@caimi.com

CÓMO SOLICITAR UN PRESUPUESTO DE CORTINAS SNOWCURTAINS:
Encuadre/haga clic en QRCODE
Seleccione el formulario de recogida de datos para el tipo de cortina deseado
Rellene el formulario de recogida de datos y envíelo por correo electrónico a
export.dept@caimi.com

WIE SIE EIN ANGEBOT FÜR SNOWCURTAINS ANFORDERN:
QRCODE einrahmen/anklicken
Wählen Sie das Formular zur Datenerfassung für die Art des Vorhangs den gewünschten
Füllen Sie das Datenerfassungsformular aus und senden Sie es per E-Mail an
export.dept@caimi.com

EXAMPLE OF DATA COLLECTION FORM

SNOWCURTAINS, Data collection for ceiling curtain

SNOWSOUND Caimi

Send the filled form back to: export.dept@caimi.com

COMPANY NAME _____ DATE _____

FABRIC TYPE:

- ☐ Snowsound Fiber 2 - Line
- ☐ Snowsound Fiber 3 - Melange
- ☐ Snowsound Fiber 6 - Velvet
- ☐ Snowsound Fiber 8 - Bouclè

A-CURTAIN WIDHT: _____ cm

B-CEILING HEIGHT:
(take measurements of the floor/ceiling height in the 3 points indicated)

B1 _____ cm
B2 _____ cm
B3 _____ cm

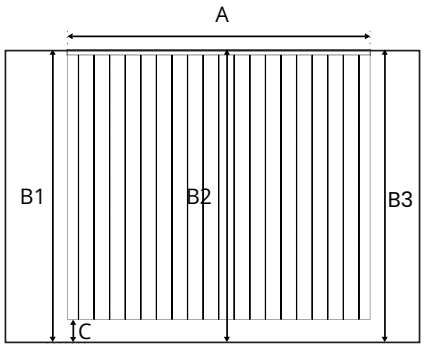

C-DISTANCE FROM THE BOTTOM EDGE OF THE CURTAIN AND THE FLOOR _____ cm
(recommended 2 cm)

CURTAIN PLEAT:

- ☐ Inverted pleat (flat)
  (fabric consumption to width ratio 1.9 - 2.1)

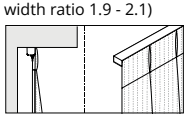

- ☐ Ripple fold (wavy)
  (fabric consumption to width ratio 1.9 - 2.1)

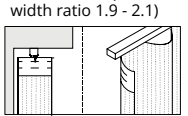

- ☐ Ripple fold (wavy) double-face
  (fabric consumption to width ratio 1.9 - 2.1)

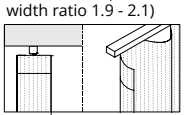

CURTAIN OPENING:
● *Starting opening position*

- ☐ from the right

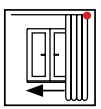

- ☐ from the left

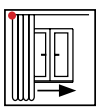

- ☐ from the center

FIBER 2 LINE

Snowsound® Fiber Textiles by Caimi Brevetti

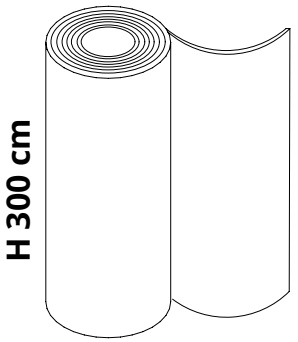

X (min 6 m - max 25 m)

Peso: 221 g/m² - 663 g/metro lineare
Weight: 221 g/m² - 663 g/linear meter

H = 300 cm (tolleranza / tolerance 0 + 3 cm)

7F2.3/X-200

7F2.3/X-201

7F2.3/X-202

7F2.3/X-203

Roll of 25 linear me ters H 300 cm **€ 106,00** per linear meter
Cutting price, from 6 linear meters to 24 linear meters: **+ 15%** per linear meter
Minimum order: 6 linear meters
Cutting is always by meter only (6,7,8,9,10,..... 24 m)

Tempi di consegna 3/4 settimane (mese di agosto escluso)
Lead time 3/4 weeks (month of August excluded)
Délai d'expédition 3/4 semaines (sauf le mois d'Août)
Tiempos de entrega 3/4 semanas (mes de Agosto no incluido)
Lieferzeit 3/4 Wochen (ausgenommen August)

X = lunghezza rotolo, compresa tra 6 e 25 m / **X** = roll lenght, between 6 and 25 m / **X** = longueur du rouleau, comprise entre 6 et 25 m
X = longitud del rollo, entre 6 y 25 m / **X** = Rollenlänge, zwischen 6 und 25 m

FIBER 2R LINE-R

Snowsound® Fiber Textiles by Caimi Brevetti

FIBER 2R LINE-R

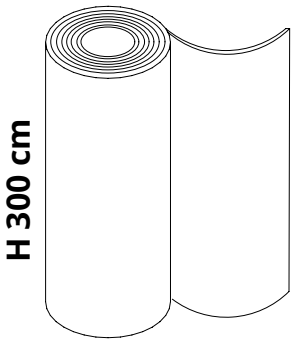

X (min 6 m - max 25 m)

Peso: 221 g/m² - 663 g/metro lineare
Weight: 221 g/m² - 663 g/linear meter

H = 300 cm (tolleranza / tolerance 0 + 3 cm)

7F2R.3/X-200

7F2R.3/X-201

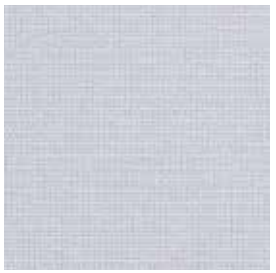

7F2R.3/X-202

7F2R.3/X-203

Roll of 25 linear me ters H 300 cm **€ 131,00** per linear meter
Cutting price, from 6 linear meters to 24 linear meters: **+ 15%** per linear meter
Minimum order: 6 linear meters
Cutting is always by meter only (6,7,8,9,10,..... 24 m)

Tempi di consegna 3/4 settimane (mese di agosto escluso)
Lead time 3/4 weeks (month of August excluded)
Délai d'expédition 3/4 semaines (sauf le mois d'Août)
Tiempos de entrega 3/4 semanas (mes de Agosto no incluido)
Lieferzeit 3/4 Wochen (ausgenommen August)

X = lunghezza rotolo, compresa tra 6 e 25 m / **X** = roll lenght, between 6 and 25 m / **X** = longueur du rouleau, comprise entre 6 et 25 m
X = longitud del rollo, entre 6 y 25 m / **X** = Rollenlänge, zwischen 6 und 25 m

FIBER 3 MELANGE

Snowsound® Fiber Textiles by Caimi Brevetti

FIBER 3 MELANGE

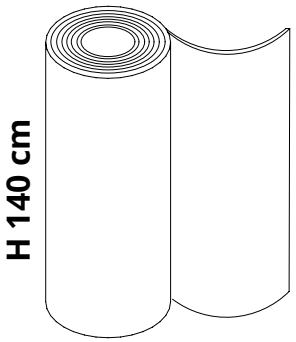

X (min 6 m - max 25 m)

Peso: 340 g/m² - 476 g/metro lineare
Weight: 340 g/m² - 476 g/linear meter

H = 140 cm (tolleranza / tolerance 0 + 3 cm)

7F3/X-300

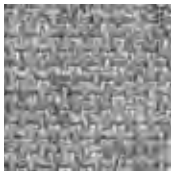
7F3/X-300

7F3/X-302

7F3/X-303

7F3/X-304

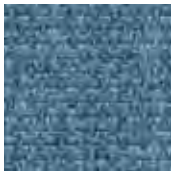
7F3/X-305

7F3/X-308

7F3/X-309

7F3/X-311

7F3/X-313

7F3/X-314

7F3/X-315

7F3/X-316

7F3/X-317

7F3/X-318

7F3/X-319

7F3/X-320

7F3/X-321

7F3/X-322

7F3/X-323

7F3/X-324

7F3/X-325

7F3/X-326

7F3/X-327

7F3/X-328

7F3/X-329

7F3/X-330

Roll of 25 linear me ters H 140 cm **€ 62,00** per linear meter
Cutting price, from 6 linear meters to 24 linear meters: **+ 15%** per linear meter
Minimum order: 6 linear meters
Cutting is always by meter only (6,7,8,9,10,..... 24 m)

Tempi di consegna 3/4 settimane (mese di agosto escluso)
Lead time 3/4 weeks (month of August excluded)
Délai d'expédition 3/4 semaines (sauf le mois d'Août)
Tiempos de entrega 3/4 semanas (mes de Agosto no incluido)
Lieferzeit 3/4 Wochen (ausgenommen August)

X = lunghezza rotolo, compresa tra 6 e 25 m / **X** = roll lenght, between 6 and 25 m / **X** = longueur du rouleau, comprise entre 6 et 25 m
X = longitud del rollo, entre 6 y 25 m / **X** = Rollenlänge, zwischen 6 und 25 m

FIBER 6 VELVET

Snowsound® Fiber Textiles by Caimi Brevetti

FIBER 6 VELVET

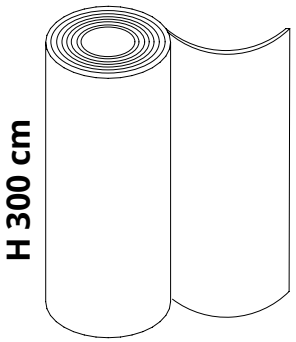

X (min 6 m - max 25 m)

Peso: 425 g/m² - 1275 g/metro lineare
Weight: 425 g/m² - 1275 g/linear meter

H = 300 cm (tolleranza / tolerance 0 + 3 cm)

Roll of 25 linear me ters H 300 cm **€ 218,00** per linear meter
Cutting price, from 6 linear meters to 24 linear meters: **+ 15%** per linear meter
Minimum order: 6 linear meters
Cutting is always by meter only (6,7,8,9,10,..... 24 m)

Tempi di consegna 3/4 settimane (mese di agosto escluso)
Lead time 3/4 weeks (month of August excluded)
Délai d'expédition 3/4 semaines (sauf le mois d'Août)
Tiempos de entrega 3/4 semanas (mes de Agosto no incluido)
Lieferzeit 3/4 Wochen (ausgenommen August)

7F6/X-600

7F6/X-604

7F6/X-608

7F6/X-601

7F6/X-605

7F6/X-609

7F6/X-602

7F6/X-606

7F6/X-610

7F6/X-603

7F6/X-607

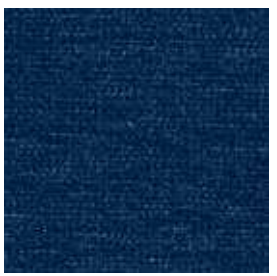
7F6/X-611

X = lunghezza rotolo, compresa tra 6 e 25 m / **X** = roll lenght, between 6 and 25 m / **X** = longueur du rouleau, comprise entre 6 et 25 m
X = longitud del rollo, entre 6 y 25 m / **X** = Rollenlänge, zwischen 6 und 25 m

FIBER 7 VELO

Tessuto acustico leggero e semi-trasparente, satinato e brillante, caratterizzato da una texture fine in tinta unita, con lievi fiammature di colore. L'effetto "VELO" elimina le barriere visive tra outdoor e indoor.
Il tessuto presenta due lati diversi, uno più opaco rivolto all'interno della stanza e uno più lucido e riflettente rivolto verso la finestra per migliorare il comfort termico e la sostenibilità energetica.

Lightweight and semi-transparent acoustic fabric, satin and shiny, characterized by a fine texture in solid colour, with light colour effects. The "VELO" (veil) effect eliminates visual barriers between outdoor and indoor. The fabric has two different sides, a more opaque one facing inside and a more shiny and reflective one facing the window. This improves thermal comfort and energy sustainability.

Tissu acoustique léger, semi-transparent, satiné et brillant, caractérisé par une texture fine dans des couleurs unies, avec de légers éclats de couleur. L'effet "VOILE" élimine les barrières visuelles entre l'extérieur et l'intérieur.
Le tissu a deux côtés différents, un plus opaque orienté vers l'intérieur de la pièce et l'autre plus brillant, plus réfléchissant, orienté vers la fenêtre, afin d'améliorer le confort thermique et la durabilité énergétique.

Tejido acústico lígero y semi-transparente, satinado y brillante, caracterizado por una fina textura de color liso, con colores suavemente flameados. El efecto "VELO" elimina las barreras visuales entre exteriores e interiores.
El tejido presenta dos caras distintas: una mate hacia el interior de la habitación y otra brillante mirando hacia la ventana para mejorar el confort térmico y la sostenibilidad energética.

Leichtes, halbtransparentes, satiniertes und glänzendes Akustikgewebe, das sich durch eine feine Struktur in Unifarben oder mit leichten Farbakzenten auszeichnet. Der Schleier-Effekt hebt visuelle Barrieren zwischen Außen- und Innenräumen.
Das Gewebe hat zwei leicht unterschiedliche Seiten, eine mattere Seite zum Rauminneren hin und eine glänzendere, reflektierende Seite in Richtung Fenster, um den Wärmekomfort und die energetische Nachhaltigkeit zu verbessern.

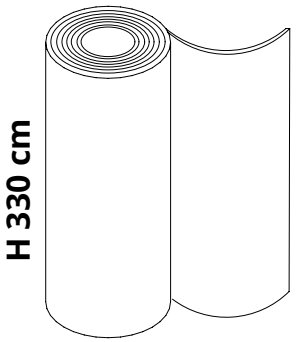

X (min 6 m-max 25 m)

Peso: 111 g/m² - 366 g/metro lineare
Weight: 111 g/m² - 366 g/linear meter

H = 330 cm (tolleranza / tolerance 0 + 3 cm)

7F7/X-700

7F7/X-701

7F7/X-702

7F7/X-703

7F7/X-704

7F7/X-705

7F7/X-706

7F7/X-707

7F7/X-708

Roll of 25 linear me ters H 330 cm **€ 131,00** per linear meter
Cutting price, from 6 linear meters to 24 linear meters: **+ 15%** per linear meter
Minimum order: 6 linear meters
Cutting is always by meter only (6,7,8,9,10,..... 24 m)

Tempi di consegna 3/4 settimane (mese di agosto escluso)
Lead time 3/4 weeks (month of August excluded)
Délai d'expédition 3/4 semaines (sauf le mois d'Août)
Tiempos de entrega 3/4 semanas (mes de Agosto no incluido)
Lieferzeit 3/4 Wochen (ausgenommen August)

X = lunghezza rotolo, compresa tra 6 e 25 m / **X** = roll lenght, between 6 and 25 m / **X** = longueur du rouleau, comprise entre 6 et 25 m
X = longitud del rollo, entre 6 y 25 m / **X** = Rollenlänge, zwischen 6 und 25 m

FIBER 8 BOUCLE'

Snowsound® Fiber Textiles by Caimi Brevetti

FIBER 8 BOUCLE'

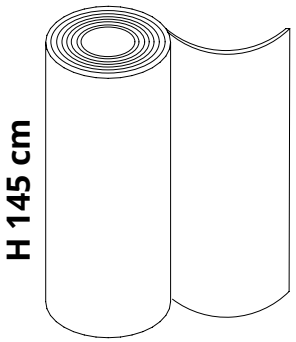

X (min 6 m-max 25 m)

Peso: 460 g/m² - 667 g/metro lineare
Weight: 460 g/m² - 667 g/linear meter

H = 145 cm (tolleranza / tolerance 0 + 3 cm)

7F8/X-800

7F8/X-801

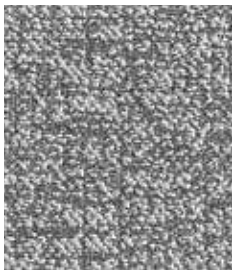
7F8/X-802

7F8/X-803

7F8/X-807

7F8/X-810

7F8/X-811

7F8/X-812

7F8/X-813

7F8/X-814

7F8/X-815

7F8/X-816

Roll of 25 linear me ters H 145 cm **€ 80,00** per linear meter
Cutting price, from 6 linear meters to 24 linear meters: **+ 15%** per linear meter
Minimum order: 6 linear meters
Cutting is always by meter only (6,7,8,9,10,..... 24 m)

Tempi di consegna 3/4 settimane (mese di agosto escluso)
Lead time 3/4 weeks (month of August excluded)
Délai d'expédition 3/4 semaines (sauf le mois d'Août)
Tiempos de entrega 3/4 semanas (mes de Agosto no incluido)
Lieferzeit 3/4 Wochen (ausgenommen August)

X = lunghezza rotolo, compresa tra 6 e 25 m / **X** = roll lenght, between 6 and 25 m / **X** = longueur du rouleau, comprise entre 6 et 25 m
X = longitud del rollo, entre 6 y 25 m / **X** = Rollenlänge, zwischen 6 und 25 m

Snowsound® Fiber Textiles by Caimi Brevetti

FIBER 12 ECONYL

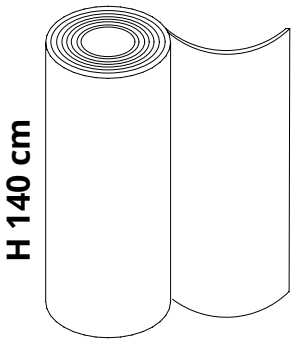

X (min 6 m-max 25 m)

Peso: 330 g/m² - 460 g/metro lineare
Weight: 330 g/m² - 460 g/linear meter

H = 140 cm (tolleranza / tolerance 0 + 3 cm)

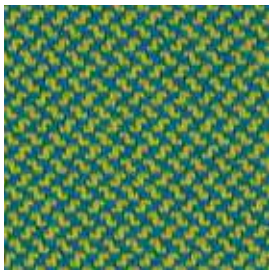
7F12/X-1200

7F12/X-1201

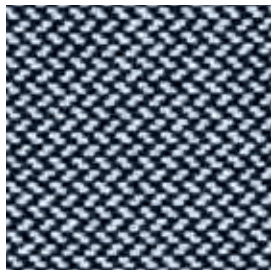
7F12/X-1202

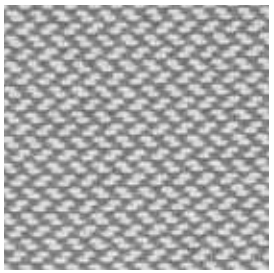
7F12/X-1203

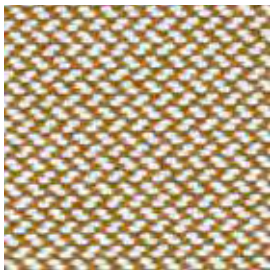
7F12/X-1204

7F12/X-1205

Roll of 25 linear me ters H 140 cm **€ 76,00** per linear meter
Cutting price, from 6 linear meters to 24 linear meters: **+ 15%** per linear meter
Minimum order: 6 linear meters
Cutting is always by meter only (6,7,8,9,10,..... 24 m)

Tempi di consegna 3/4 settimane (mese di agosto escluso)
Lead time 3/4 weeks (month of August excluded)
Délai d'expédition 3/4 semaines (sauf le mois d'Août)
Tiempos de entrega 3/4 semanas (mes de Agosto no incluido)
Lieferzeit 3/4 Wochen (ausgenommen August)

X = lunghezza rotolo, compresa tra 6 e 25 m / **X** = roll lenght, between 6 and 25 m / **X** = longueur du rouleau, comprise entre 6 et 25 m
X = longitud del rollo, entre 6 y 25 m / **X** = Rollenlänge, zwischen 6 und 25 m

FIBER 14 BIOSPHERE

design Hsiang Han Hsu
Snowsound® Fiber Textiles by Caimi Brevetti

Biosphere è un tessuto fonoassorbente che rappresenta un incontro tra tecnologia e natura, con prestazioni acustiche derivate da una rigorosa ricerca unite a un'estetica ispirata alla natura: una palette cromatica che rispecchia la pluralità e la diversità della vita sulla Terra. La matericità di Biosphere è apprezzabile attraverso più canali sensoriali: alla vista e al tatto compete la valorizzazione del suggestivo bilanciamento cromatico oltre alle complesse trame tessili, mentre la tecnologia Snowsound-Fiber Textile conferisce al manufatto la peculiare funzione acustica.

Biosphere is a sound-absorbing fabric born from the fusion of technology and nature. Its acoustic performance is the result of rigorous research, and its nature-inspired appearance is characterized by a range of colours that reflect the plurality and diversity of life on Earth. The materiality of Biosphere appeals to several senses at once. Sight and touch are simultaneously engaged by the balanced colour scheme and the complex textures of the fabric, while the special acoustic functions of the product are achieved thanks to the inbuilt Snowsound-Fiber Textile technology.

Biosphère est un tissu phono-absorbant fruit de la rencontre entre la technologie et la nature, avec des performances acoustiques issues d'une recherche rigoureuse combinée à une esthétique s'inspirant de la nature : une palette de couleurs qui reflète la pluralité et la diversité de la vie sur Terre. La matérialité de Biosphère peut être appréciée à travers plusieurs canaux sensoriels : la vue et le toucher sont responsables de la mise en valeur de l'équilibre évocateur des couleurs ainsi que des trames complexes des tissus, tandis que la technologie Snowsound-Fiber Textile confère au produit sa fonction acoustique qui le caractérise.

Biosphere es un tejido fonoabsorbente que representa la fusión entre tecnología y naturaleza, con prestaciones acústicas que derivan de una investigación rigurosa combinadas con una estética de inspiración natural: una gama de colores que refleja la pluralidad y diversidad de la vida en la Tierra. La materialidad de Biosphere se percibe a través de diversos canales sensoriales: la vista y el tacto aprecian el sugestivo equilibrio cromático y los complejos entramados textiles, mientras que la tecnología Snowsound-Fiber Textile confiere al artículo su exclusiva función acústica.

Biosphere ist ein schallabsorbierender Stoff, der Technik und Natur auf harmonische Weise vereint. Die akustischen Eigenschaften basieren auf intensiver Forschung, während sich das Design an der Vielfalt der Natur inspiriert: eine Farbpalette, die die bunte Vielfalt und die Diversität des Lebens auf der Erde widerspiegelt. Die Materialität von Biosphere ist auf mehreren Ebenen spürbar – sowohl visuell als auch haptisch. Das Spiel aus ausgewogener Farbgestaltung und komplexer Textur wird durch die innovative Snowsound-Fiber Textile-Technologie ergänzt, die dem Stoff seine einzigartige akustische Funktion verleiht.

foresta

nuvole

tundra

vulcano

pietra

FIBER 14 BIOSPHERE

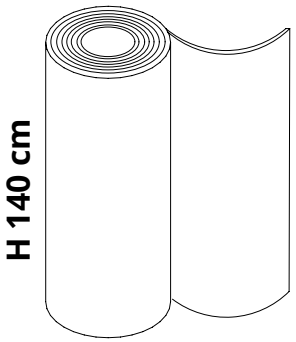

X (min 6 m-max 25 m)

Peso: 600 g/m² - 840 g/metro lineare
Weight: 600 g/m² - 840 g/linear meter

H = 140 cm (tolleranza / tolerance 0 + 3 cm)

7F14/X-1401
pietra

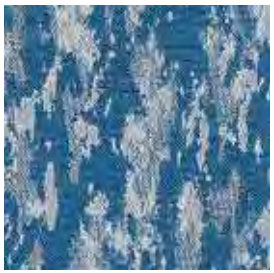

7F14/X-1402
nuvole

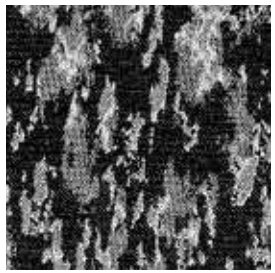

7F14/X-1404
vulcano

7F14/X-1405
tundra

7F14/X-1406
foresta

Roll of 25 linear me ters H 140 cm **€ 108,00** per linear meter
Cutting price, from 6 linear meters to 24 linear meters: **+ 15%** per linear meter
Minimum order: 6 linear meters
Cutting is always by meter only (6,7,8,9,10,..... 24 m)

Tempi di consegna 3/4 settimane (mese di agosto escluso)
Lead time 3/4 weeks (month of August excluded)
Délai d'expédition 3/4 semaines (sauf le mois d'Août)
Tiempos de entrega 3/4 semanas (mes de Agosto no incluido)
Lieferzeit 3/4 Wochen (ausgenommen August)

X = lunghezza rotolo, compresa tra 6 e 25 m / **X** = roll lenght, between 6 and 25 m / **X** = longueur du rouleau, comprise entre 6 et 25 m
X = longitud del rollo, entre 6 y 25 m / **X** = Rollenlänge, zwischen 6 und 25 m